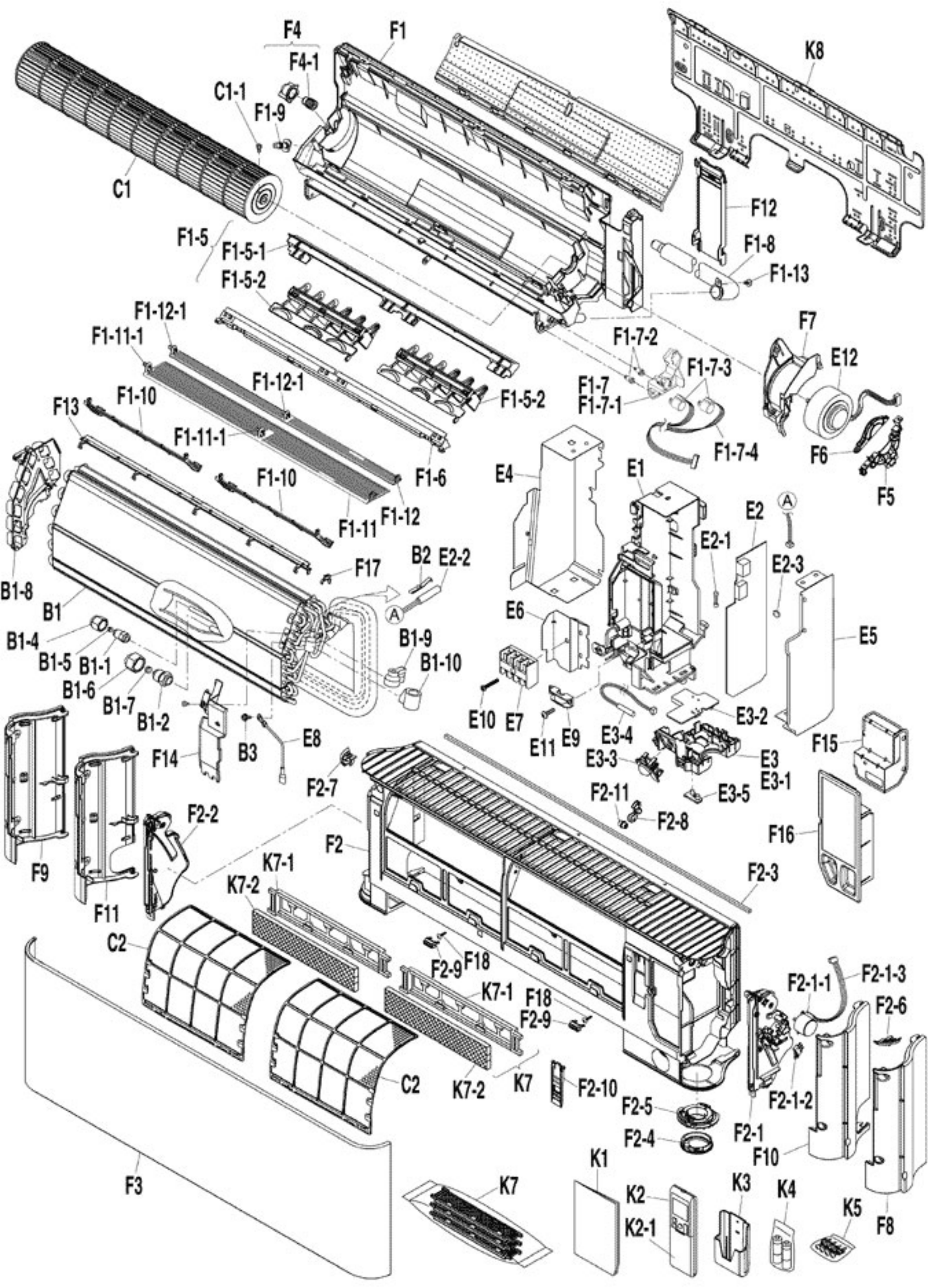
F4
F1
F4-1
C1-1
F1-9
C1
K8
F12
F1-5
F1-5-1
F1-8
F1-13
F1-5-2
F1-12-1
F1-11-1
F1-7-2
F7
E12
F1-7-3
F1-7
F1-7-1
F1-12-1
F1-5-2
F13
F1-10
F1-11-1
F1-7-4
F6
F1-6
F5
E4
E1
F1-10
F1-12
F1-11
E2
A
E2-1
B2
E2-2
E2-3
F17
B1-8
B1
A
E6
E5
B1-4
B1-9
B1-5
B1-1
B1-10
B1-6
B1-7
B1-2
E10
E7
E3-2
E11
E9
E3-4
F15
F14
B3
E8
E3-3
E3
E3-1
F2-7
F2-11
E3-5
F2-8
F2-2
F16
F2
F9
K7-1
F2-3
K7-2
F11
C2
F2-9
F18
F2-1-1
F2-1-3
K7-1
F18
F2-6
F2-9
C2
K7-2
K7
F2-10
F2-1-2
F2-5
F2-1
F2-4
F10
K1
F3
K7
K2
K3
K4
K5
K2-1
F8