atlantic Pompes à Chaleur et Chaudières

Produits

Référence	Nom	Lettre
031246	SANIGAZ EVO 210-25	B

Habillage

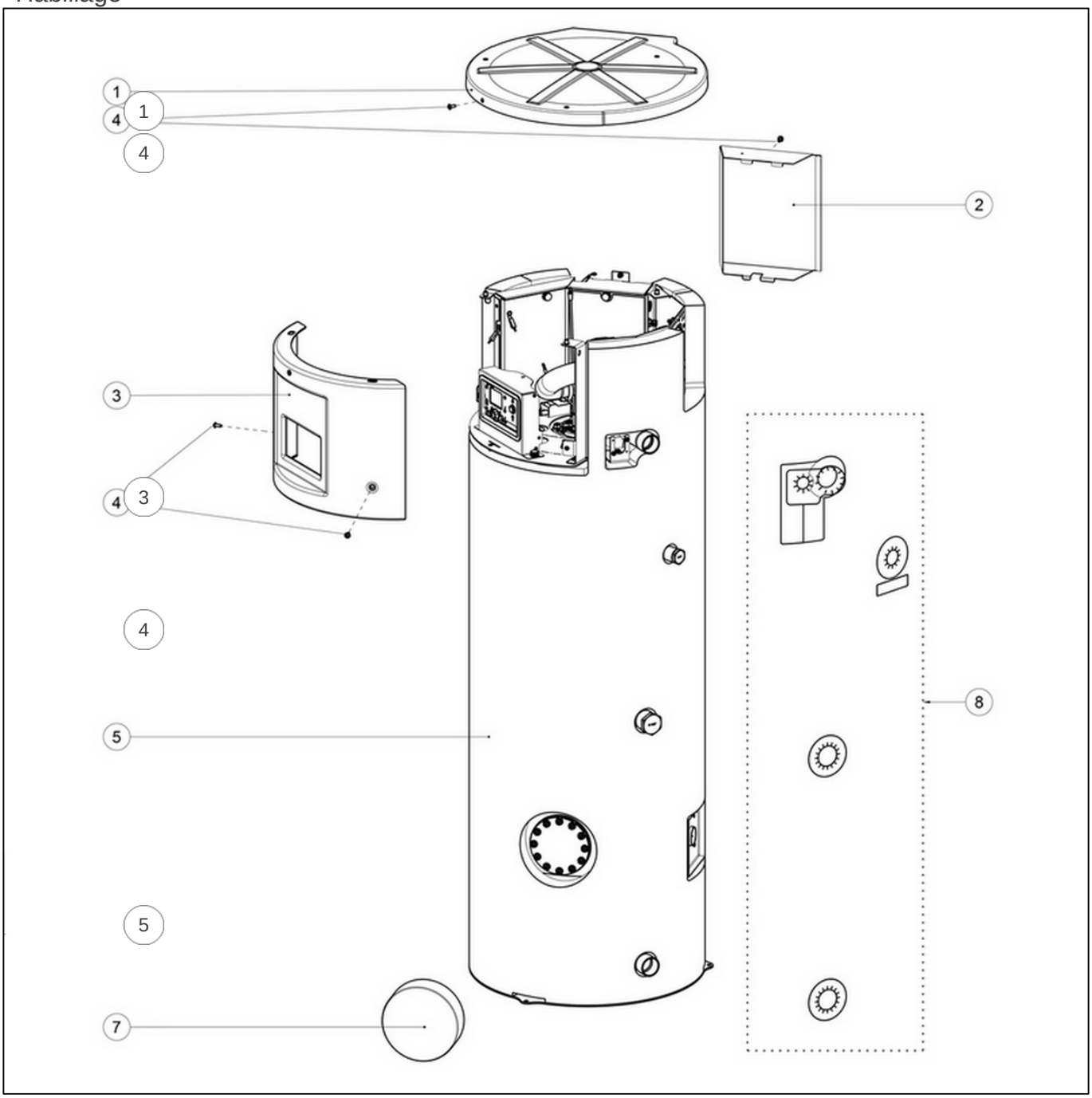

7

Références

Repère	Libellé	B
	CARTON ACCESSOIRES SANIGAZ EVO 20 A 60KW	555590
	MONTAGE ET MAINTIEN JAQUETTES TM0	555178
	FINITION SUP PROFILE SANIGAZ EVO 20A60KW	555681
	RENFORT MANTEAU SANIGAZ EVO 20 A 30KW	555680
1	CAPOT SUPERIEUR SANIGAZ EVO 20 A 30KW	555346
2	TOLE PASSE CABLES SANIGAZ EVO	555369
3	MASQUE HABILLAGE SANIGAZ EVO 20 A 30KW	555363
4	VIS D HABILLAGE SANIGAZ EVO	555370
5	MANTEAU HABILLAGE SANIGAZ EVO 20 A 30KW	555373
7	CACHE TRAPPE DE VISITE SANIGAZ EVO	555371
8	COLLERETTES SANIGAZ EVO + ETIQUETTES GAZ	555381

Cuve

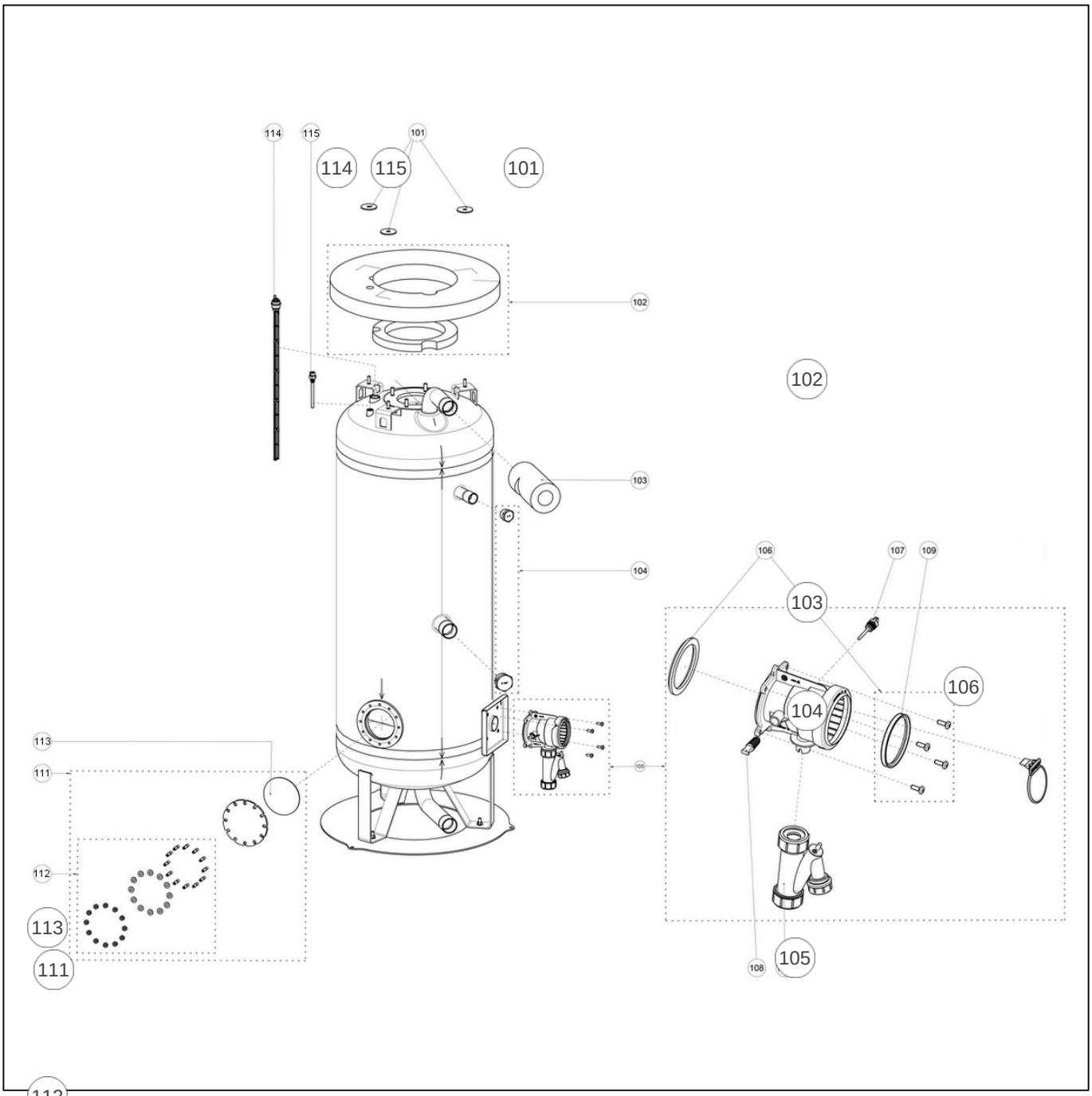

108 116

Références

Repère	Libellé	B
	FILERIE SONDE FUMEES 20 A 30KW	555526
	FILERIE INTERM. SONDE 20 A 30KW	555520
101	CALE ISOLANTE CUVE SANIGAZ EVO	555432
102	ISOLATION SUP. CUVE SANIGAZ EVO 20A30KW	555424
103	ISOL PIQUAGE DEPART SANIGAZ EVO 20A30KW	555434
104	BOUCHONS PIQUAGES SANIGAZ EVO 20 A 30KW	555384
105	BUSE FUMEES COMPL. SANIGAZ EVO 20A30KW	555396
106	JOINT SORTIE FUMEES+VISSERIE 20 A 30KW	555399
107	SONDE FUMEES SANIGAZ EVO	555395
108	BOUCHON PRISE ECHANTILLON FUMEES SG EVO	555391
109	JOINT RACCORD AIR/FUMEES SG EVO 20A30KW	555392
111	TRAPPE DE VISITE SANIGAZ EVO	555387
112	VISSERIE TRAPPE DE VISITE SANIGAZ EVO	555389
113	JOINT DE TRAPPE DE VISITE SANIGAZ EVO	555388
114	ANODE VERTICALE LG: 547MM SANIGAZ EVO	555421
115	SONDE IMMERGEE SANIGAZ EVO	555583
116	SIPHON + TUYAU SANIGAZ EVO 20 A 60KW	555471

brûleur

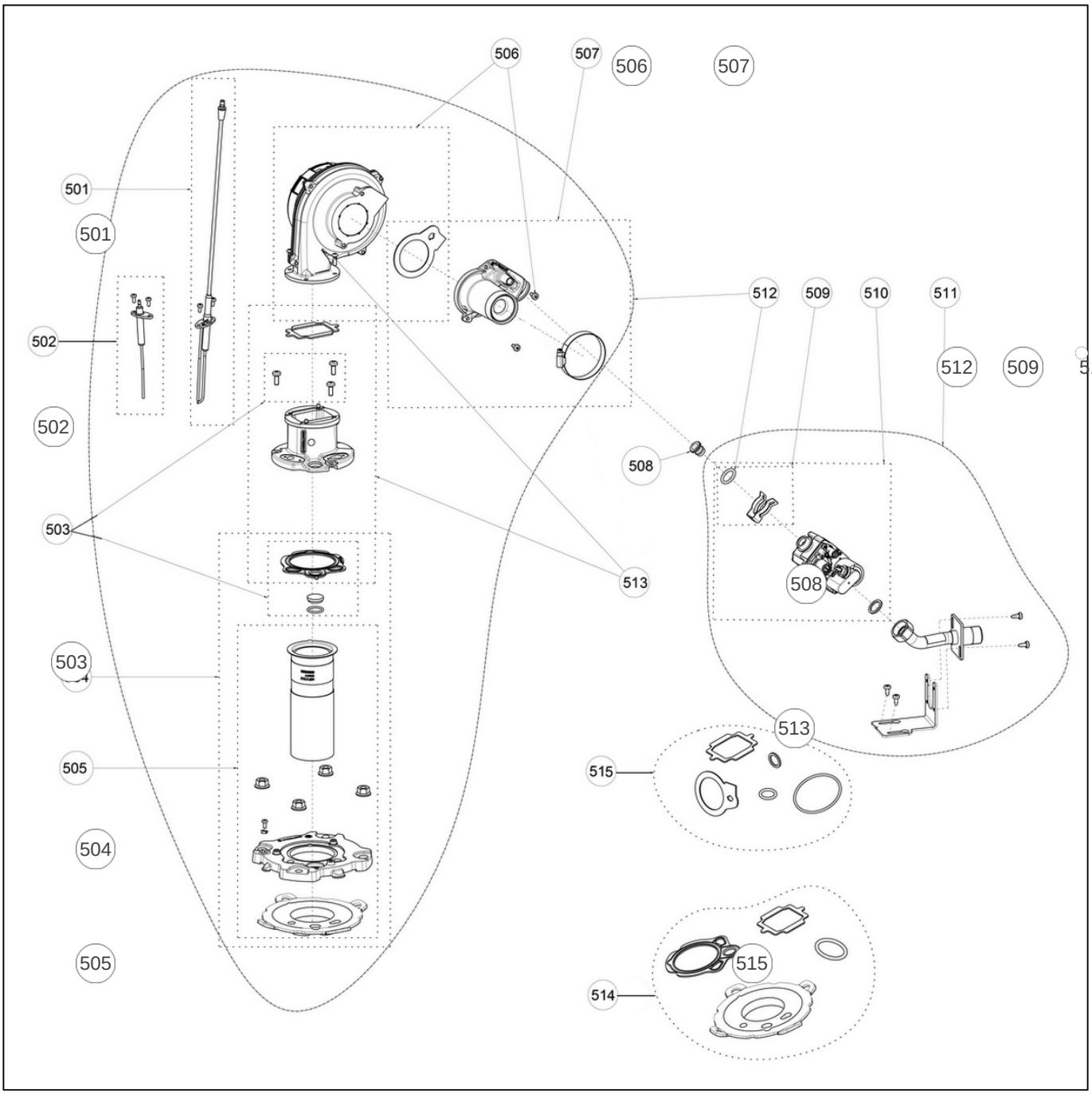
506
507
506
507
501
501
502
502
503
503
505
505
504
512
509
510
511
512
509
510
508
508
513
513
515
515
514
514

Références

Repère	Libellé	B
501	ELECTRODE ALLUMAGE SANIGAZ EVO 20 A 60KW	555554
502	ELECTRODE IONISATION SANIGAZ EVO	555553
503	VISEUR DE FLAMMES SANIGAZ EVO 20 A 60 KW	555571
504	BRIDE BRULEUR SANIGAZ EVO 20 A 60 KW	555569
505	RAMPE BRULEUR SANIGAZ EVO 20 A 30 KW	555575
506	VENTILATEUR SANIGAZ EVO 20 A 30 KW	555564
507	VENTURI SANIGAZ EVO 20 A 30 KW	555557
508	INJECTEUR PROPANE SANIGAZ EVO 20 A 30 KW	555545
509	AGRAFE QUICK CONNECT SANIGAZ EVO 20A60KW	555561
510	VANNE GAZ SANIGAZ EVO 20 A 30 KW	555541
511	LIGNE GAZ SANIGAZ EVO 20 A 30 KW	555547
512	BRULEUR COMPLET SANIGAZ EVO 20 A 30 KW	555579
513	BRIDE SUPPORT VENTILATEUR 20 A 60 KW	555567
514	POCHETTE JOINTS BRULEUR 20 A 60KW	555573
515	POCHETTE JOINTS VENTILATEUR 20 A 60KW	555550

Régulation

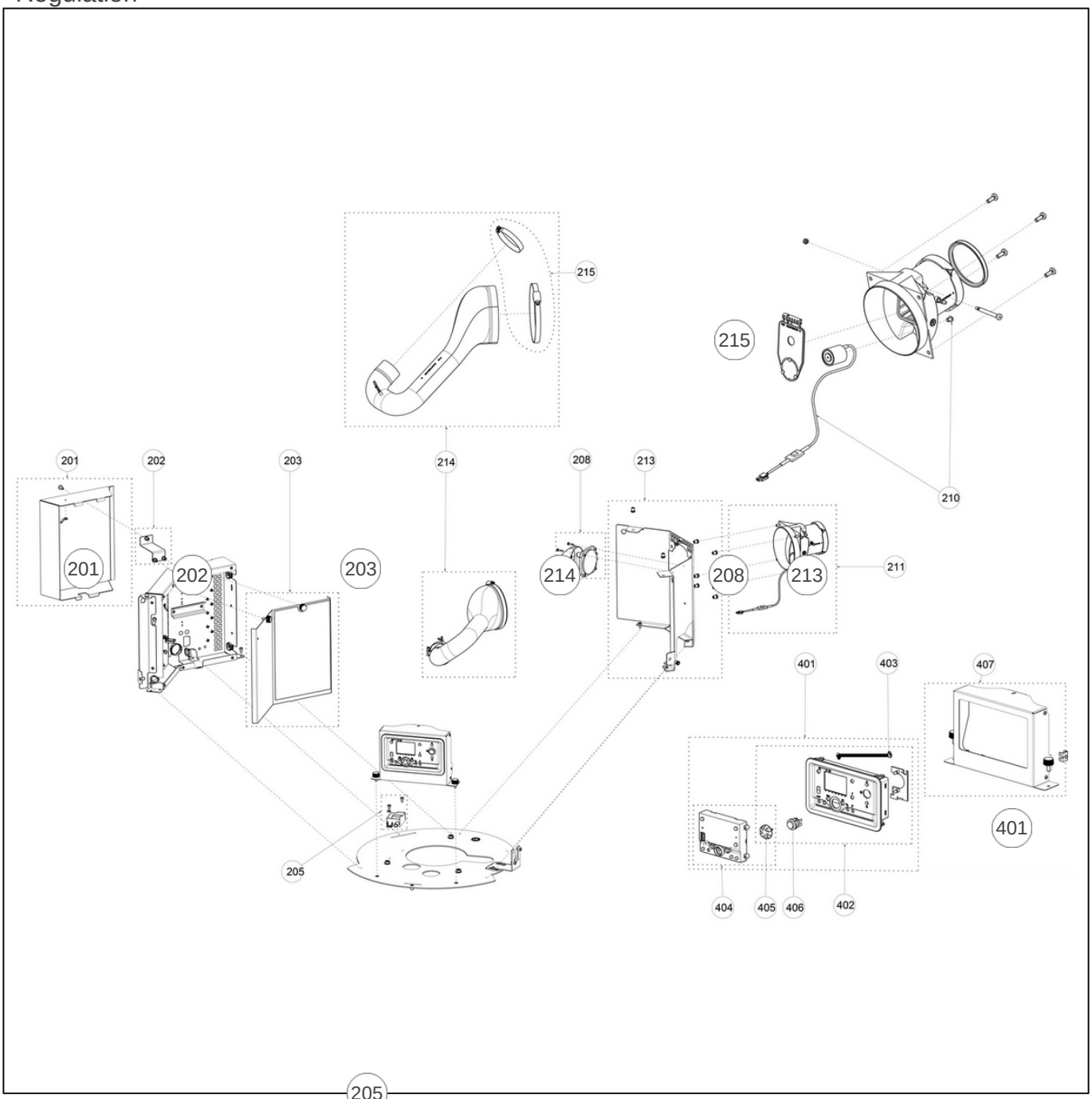
215
215
210
201
202
203
214
208
213
211
401
403
407
205
404
405
406
402

Références

Repère	Libellé	B
	FILTRE CEM VENTILATEUR SG EVO 20 A 30KW	555679
	VERSILIC (LE JEU) SANIGAZ EVO 20 A 30 KW	555587
201	TOLE PASSE CABLES SANIGAZ EVO	555369
202	EQUERRE ARRIERE TABLEAU SANIGAZ EVO	555476
203	FERMETURE TABLEAU SANIGAZ EVO 20 A 30KW	555485
205	TRANSFORMATEUR ALLUMAGE ZAG1 SANIGAZ EVO	555584
208	PRESSOSTAT AIR SANIGAZ EVO	555585
210	ELECTRO-AIMANT + VISSERIE SANIGAZ EVO	555418
211	ENTREE AIR COMPLETE SANIGAZ EVO 20A30KW	555406
213	JAQUETTE LAT DTE TABLEAU SG EVO 20A30KW	555451
214	MANCHETTE AIR SANIGAZ EVO 20 A 30KW	555411
215	FIXATIONS MANCHETTE AIR SG EVO 20A60KW	555414
401	AFFICHEUR COMPLET NAVISTEM SANIGAZ EVO	555438
402	SUPPORT + CARTE LED NAVISTEM SANIGAZ EVO	555439
403	NAPPE DE COMMANDE AVS37 SANIGAZ EVO	555444
404	AFFICHEUR AVS37+MOLETTE NAVISTEM SG EVO	555441
405	MOLETTE AFFICHEUR AVS37 SANIGAZ EVO	555443
406	INTERRUPTEUR PRINCIPAL SANIGAZ EVO	555442
407	TOLE SUPPORT AVS37 SANIGAZ EVO 20 A 60KW	555445

Tableau de bord

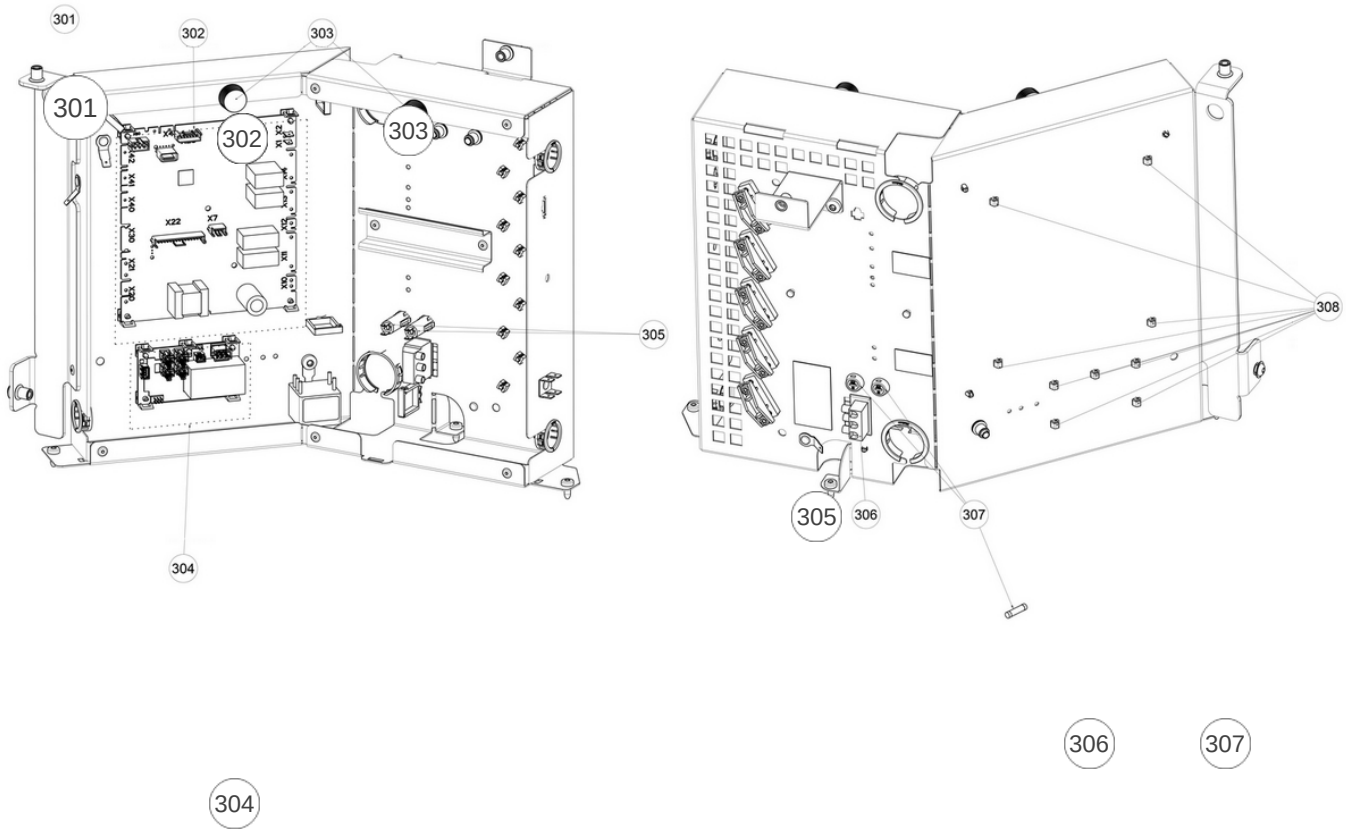

Références

Repère	Libellé	B
	FILERIE SONDE FUMEES 20 A 30KW	555526
	FILERIE INTERM. SONDE 20 A 30KW	555520
	FAISCEAU SIGNAL SANIGAZ EVO 20 A 30KW	555513
	FAISCEAU PUISSANCE SANIGAZ EVO 20 A 30KW	555509
	FILERIE ALIMENTATION TABLEAU SANIGAZ EVO	555508
301	TOLE TABLEAU DE CDE SANIGAZ EVO 20A30KW	555537
302	CARTE LMS MINI SANIGAZ EVO 25KW	555487
303	BOUTONS MOLETTE (X2) SANIGAZ EVO	555540
304	CARTE ACI SANIGAZ EVO 20 A 30KW	555498
305	PORTE FUSIBLE ROND SANIGAZ EVO	555505
306	CONNECTEUR ALIMENTATION SANIGAZ EVO	555507
307	FUSIBLES T6.3A 5X20 (BOITE DE 10) SG EVO	555506
308	CLIPS SUPPORT CARTES (X5) SANIGAZ EVO	555503

Schéma de câblage

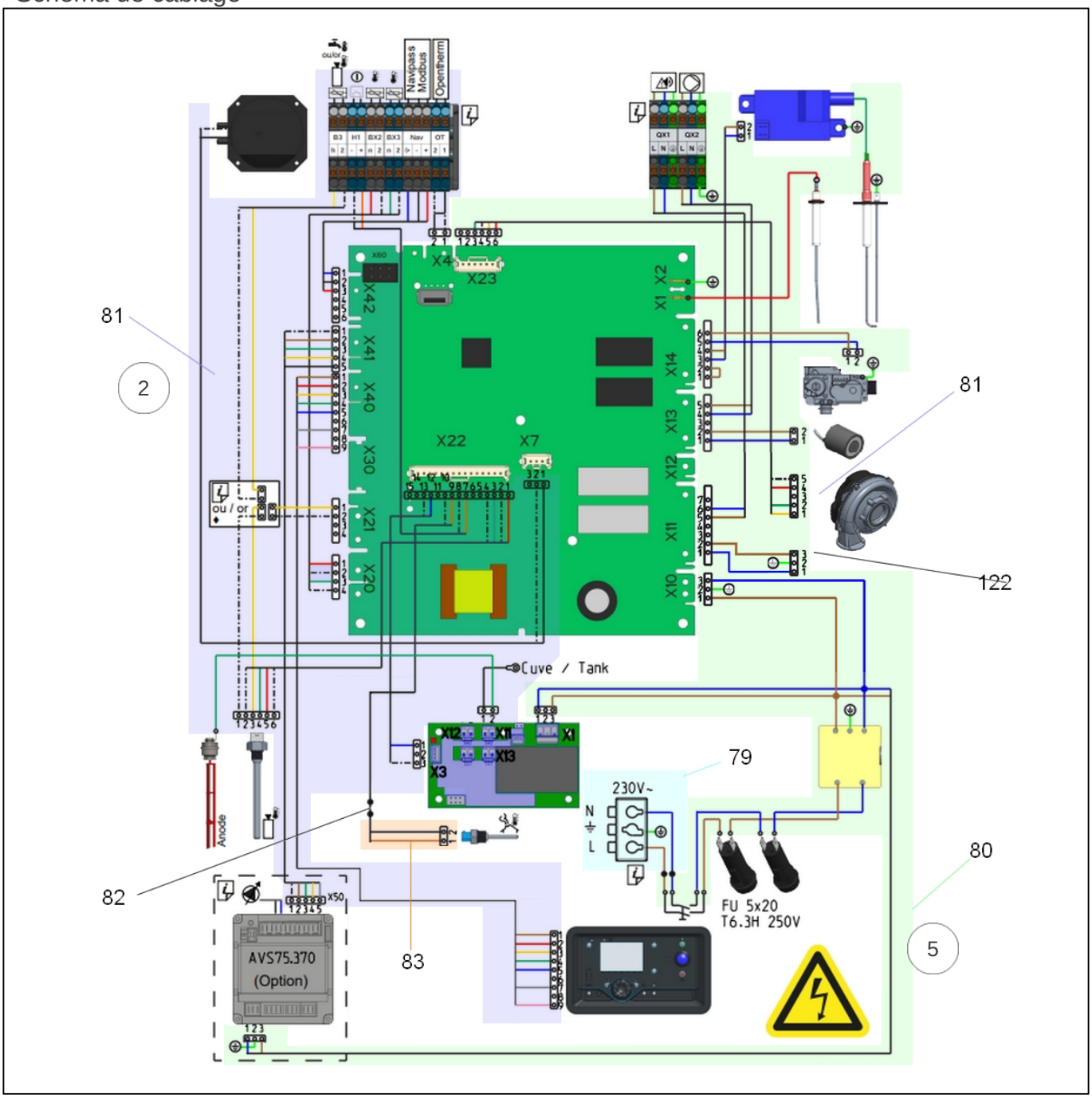

Références

Repère	Libellé	B
	FIL DE TERRE TABLEAU SANIGAZ EVO	555533
	CONNECTEUR ALIMENTATION SANIGAZ EVO	555507
1	FAISCEAU PUISSANCE SANIGAZ EVO 20 A 30KW	555509
2	FAISCEAU SIGNAL SANIGAZ EVO 20 A 30KW	555513
3	FILERIE INTERM. SONDE 20 A 30KW	555520
4	FILERIE SONDE FUMEES 20 A 30KW	555526
5	FILERIE ALIMENTATION TABLEAU SANIGAZ EVO	555508
6	FILTRE CEM VENTILATEUR SG EVO 20 A 30KW	555679