Ce document est la propriété de ZODIAC Pool Care Europe S.A.
Il ne peut être ni reproduit ni communiqué à des tiers sans
autorisation écrite d'une personne mandatée spécialement à cet
effet par la dite société.
This document is the property of ZODIAC Pool Care Europe S.A.
It shall no be reproduced or transmitted to a third party
without prior written consent of the said company.

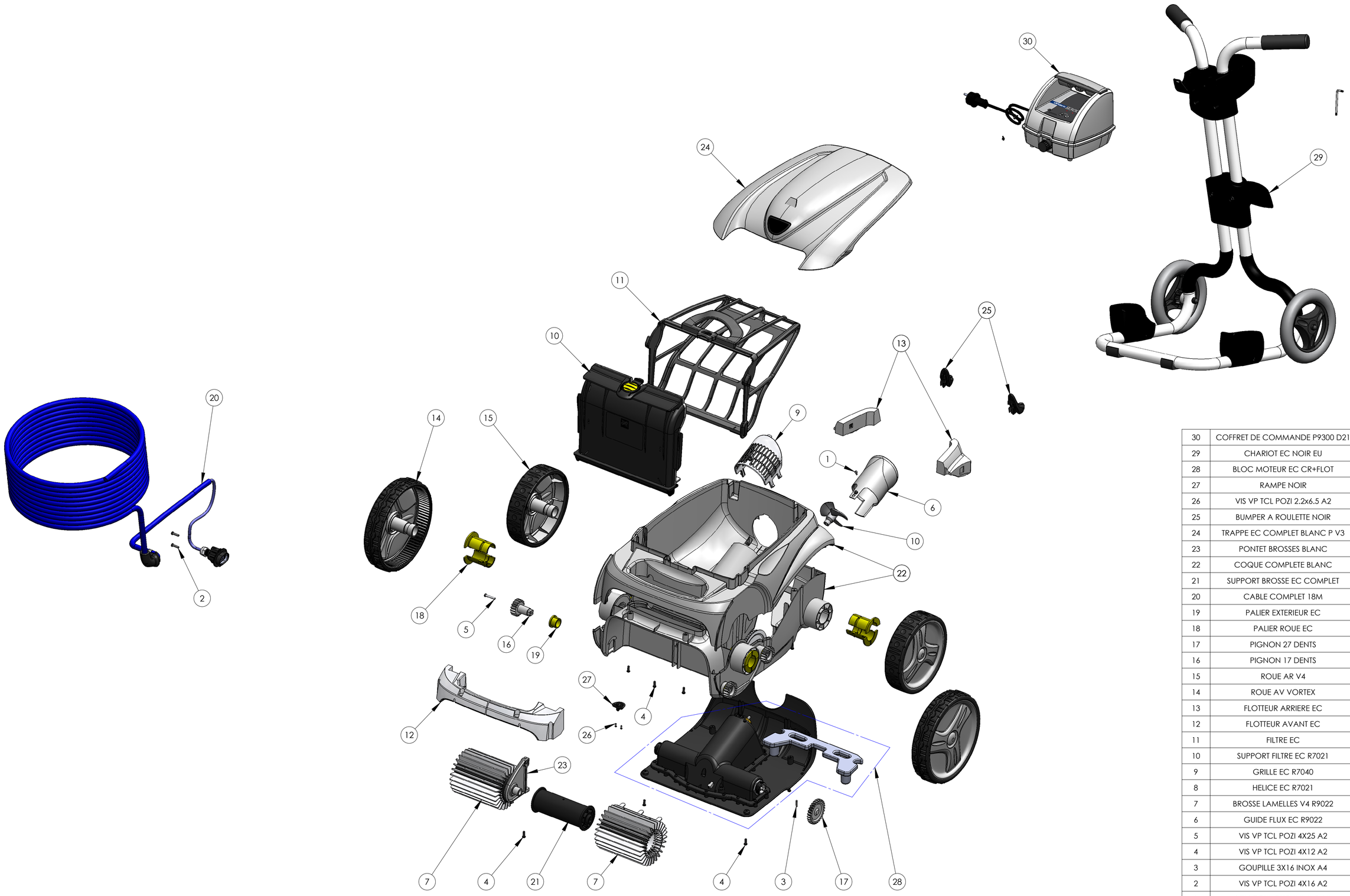

No	DESCRIPTION	NUMBER	QTE
30	COFFRET DE COMMANDE P9300 D21	W2214A	1
29	CHARIOT EC NOIR EU	W2299A	1
28	BLOC MOTEUR EC CR+FLOT	W1895C	1
27	RAMPE NOIR	W1978A	1
26	VIS VP TCL POZI 2.2x6.5 A2	W1027A	2
25	BUMPER A ROULETTE NOIR	W1977A	2
24	TRAPPE EC COMPLET BLANC P V3	W1934A	1
23	PONTET BROSSES BLANC	W1931A	1
22	COQUE COMPLETE BLANC	W1925A	1
21	SUPPORT BROSSE EC COMPLET	W1923A	2
20	CABLE COMPLET 18M	W1892C	1
19	PALIER EXTERIEUR EC	W1881A	2
18	PALIER ROUE EC	W1880B	1
17	PIGNON 27 DENTS	W1878A	1
16	PIGNON 17 DENTS	W1877A	1
15	ROUE AR V4	W2059A	1
14	ROUE AV VORTEX	W2083A	1
13	FLOTTEUR ARRIERE EC	W1856A	1
12	FLOTTEUR AVANT EC	W1855A	1
11	FILTRE EC	W1850D	1
10	SUPPORT FILTRE EC R7021	W1849B	1
9	GRILLE EC R7040	W1847A	1
8	HELICE EC R7021	W1846A	1
7	BROSSE LAMELLES V4 R9022	W2036A	2
6	GUIDE FLUX EC R9022	W1844A	1
5	VIS VP TCL POZI 4X25 A2	W1828A	2
4	VIS VP TCL POZI 4X12 A2	W1025A	11
3	GOUPILLE 3X16 INOX A4	W1021A	2
2	VIS VP TCL POZI 4X16 A2	W1158A	2
1	VIS VT TCL POZI 2.9x9.5 A2	W0115A	1

Nom Name	Révision Issue	Modifications Modifications	Date Date
CBD	A	Création du plan	21.12.11

W9334	P9300 D21 CEC BLANC				Sheet : 1 / 1
Code Article Part number	Désignation Part Name				
Plan No. Dwg No.	Eclatée marketing P9300 D21 CEC BLANC			Nom Name	Date Date
	Tolérances / Normes : Tolerances / Standard :	Echelle Scale 1:4	Format Format A1	Création Created CBD	21.12.11
				Vérification Checked LFE	00.00.00
				Appr. Projet Project Appr'd PPN	00.00.00
				Appr. Qualité Quality Appr'd CBT	00.00.00

ZODIAC Pool Care Europe
Z.A. de la Balme 31450 BELBERAUD -FRANCE-