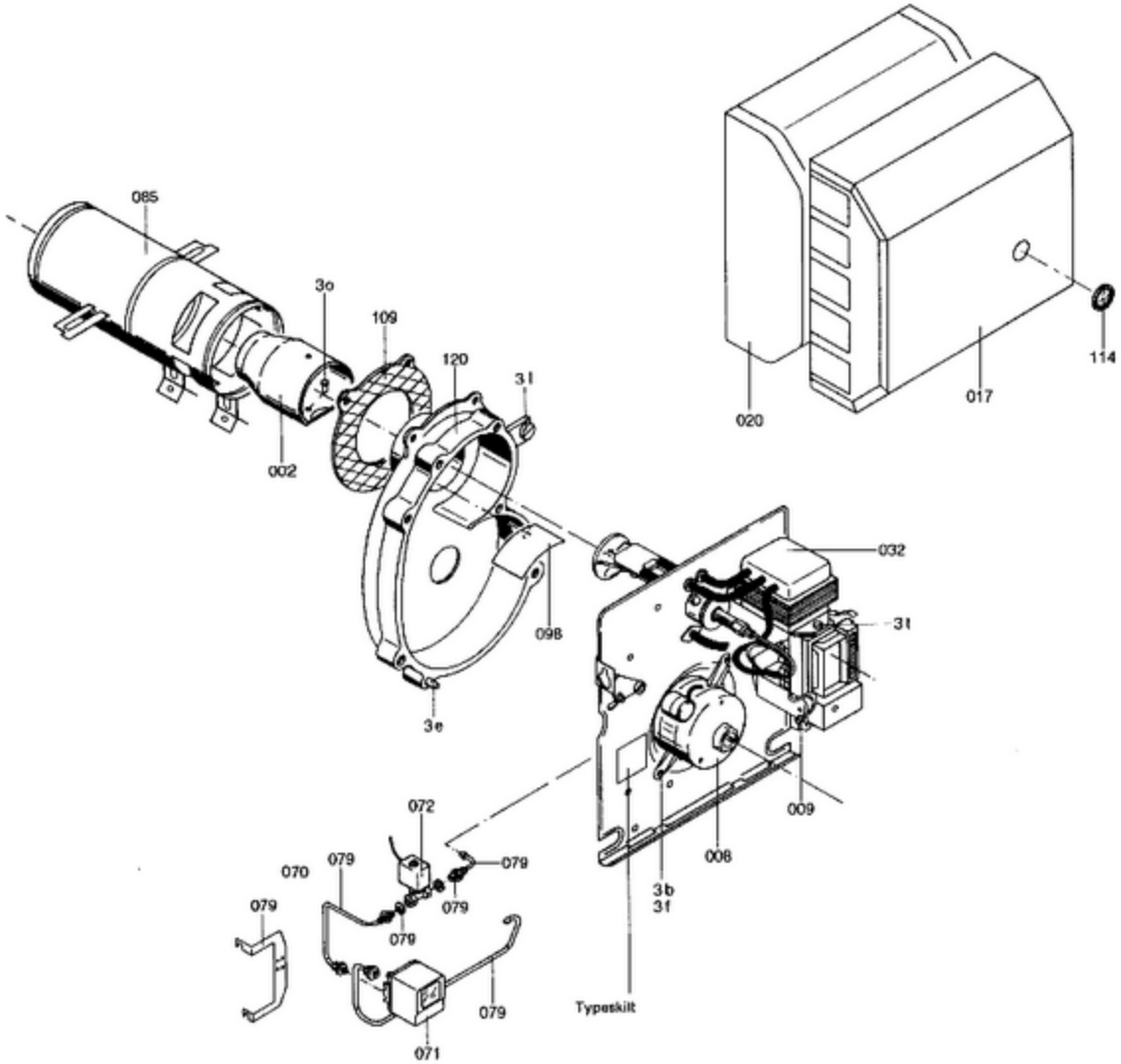
085
3o
109
120
31
002
098
3e
020
017
114
032
31
009
008
3b
31
Typeskilt
072
070
079
079
079
079
079
079
071

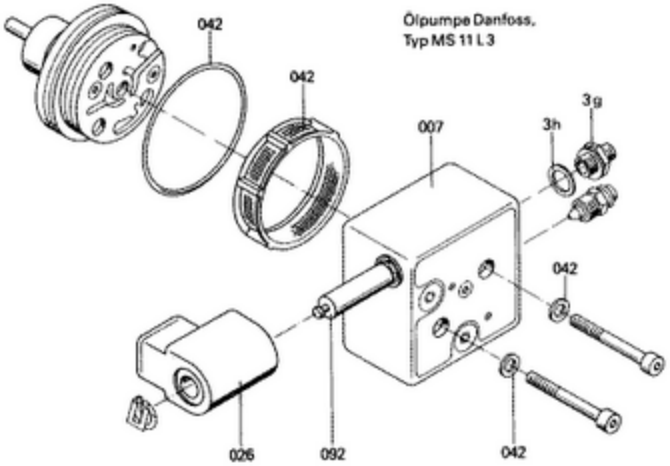
Ölpumpe Danfoss,
Typ MS 11 L 3
042
042
007
3h
3g
042
026
092
042

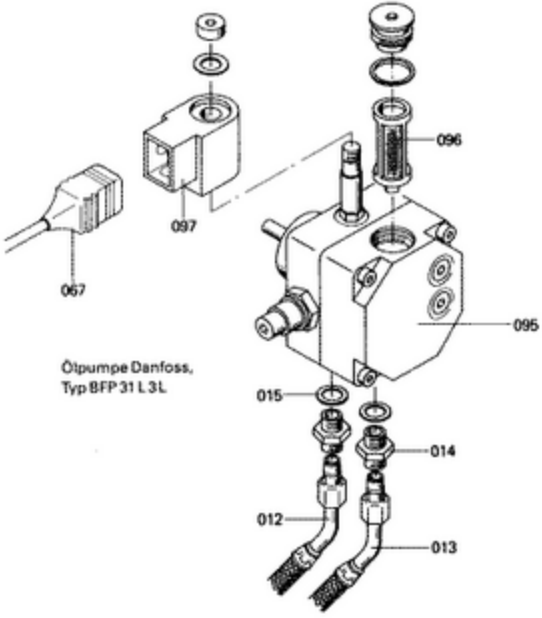
096
097
067
095
Ölpumpe Danfoss,
Typ BFP 31 L 3L
015
014
012
013

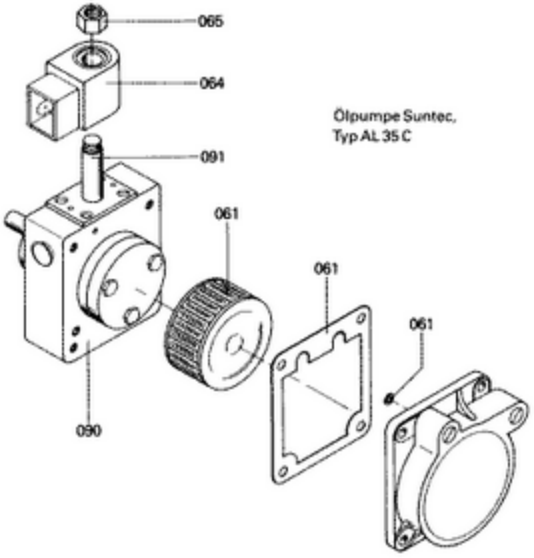
065
064
Ölpumpe Suntec,
Typ AL 35 C
091
061
061
061
090

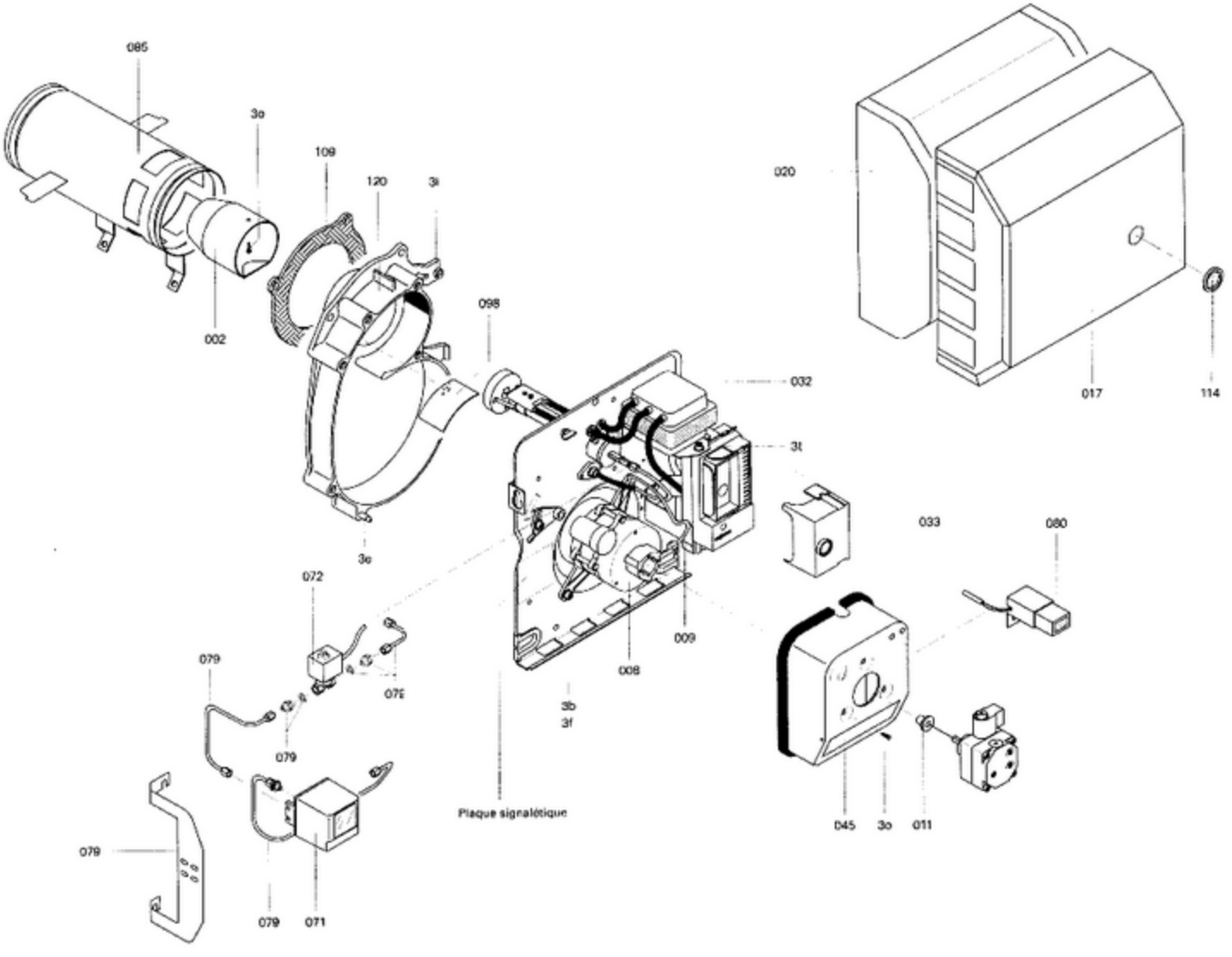
085
3e
109
120
3i
002
098
020
032
3t
017
114
033
080
3e
072
009
008
079
079
3b
3f
Plaque signalétique
045
3o
011
079
079
071

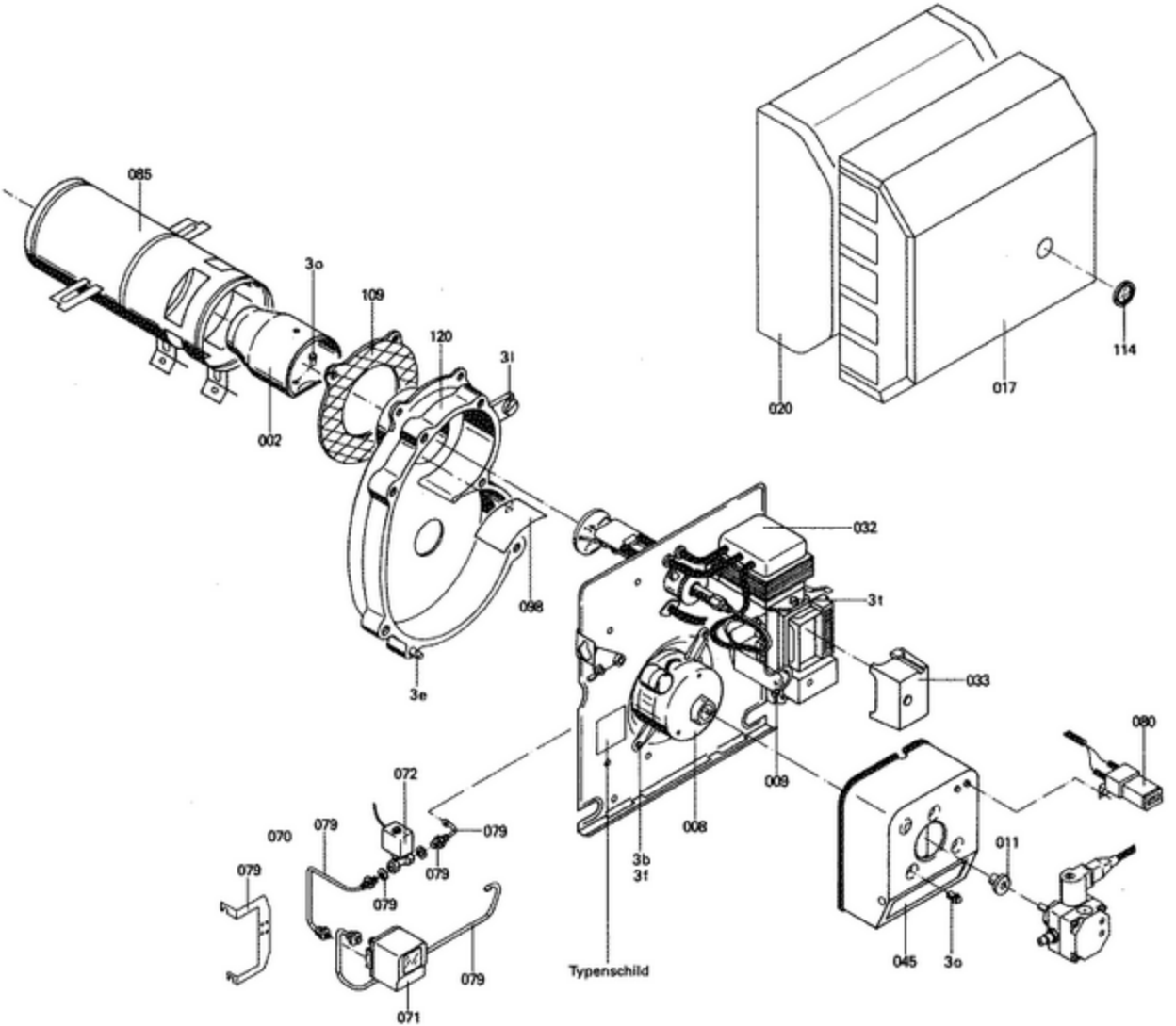
085
3o
109
120
3l
002
098
3e
020
017
114
032
3t
033
080
009
008
072
070
079
079
079
079
079
079
071
3b
3f
Typenschild
011
045
3o

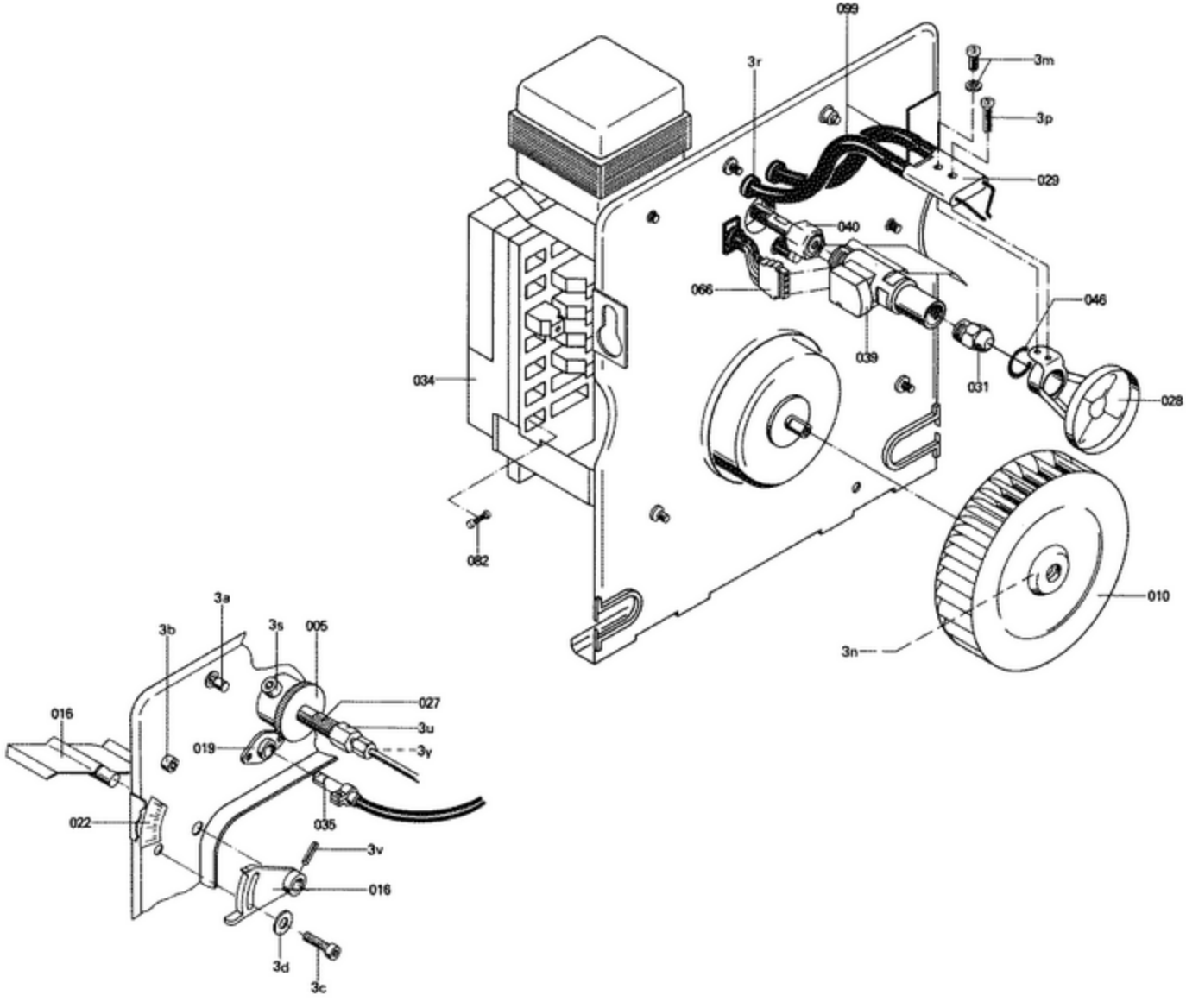
099
3r
3m
3p
029
040
066
046
039
031
034
028
082
010
3n
3a
3b
3s
005
027
016
3u
019
3y
022
035
3v
016
3d
3c

5781 107

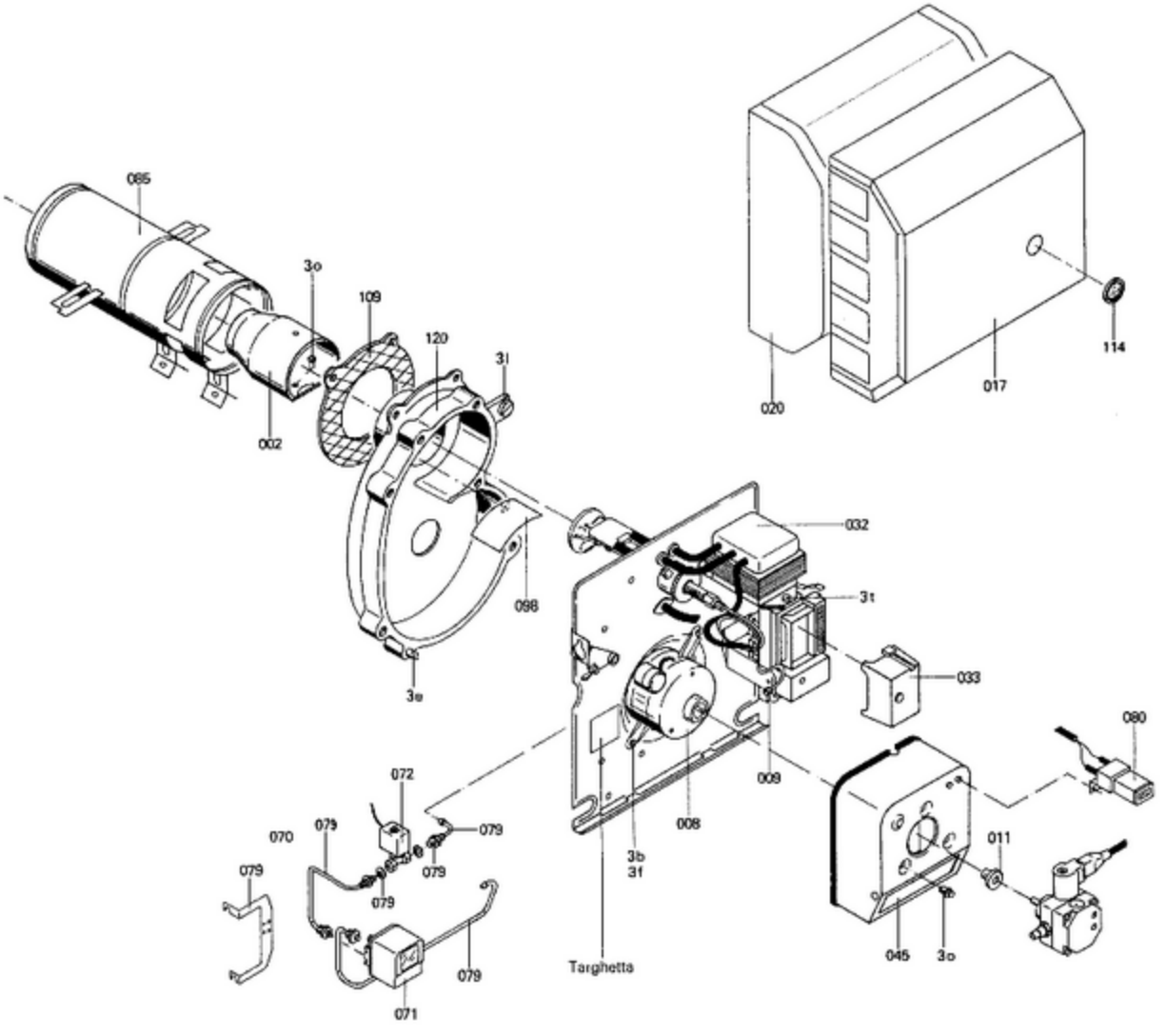
065
3o
109
120
31
002
098
3e
032
31
033
009
008
3b
31
Targhetta
072
070
075
079
079
079
079
079
071
080
011
045
3o
020
017
114

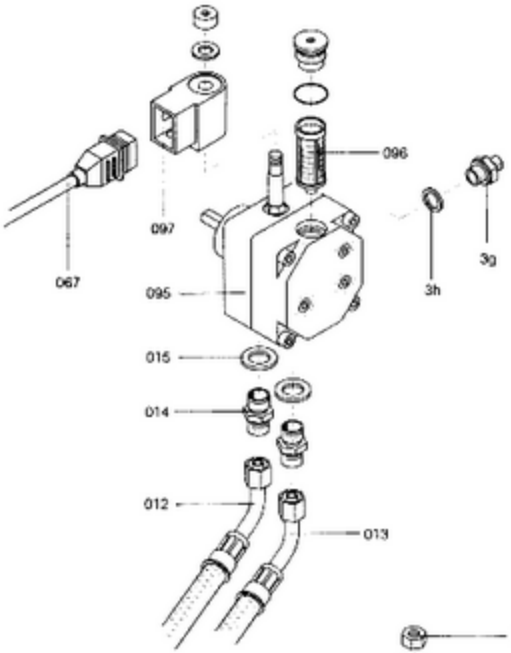
096
097
067
095
3h
3g
015
014
012
013

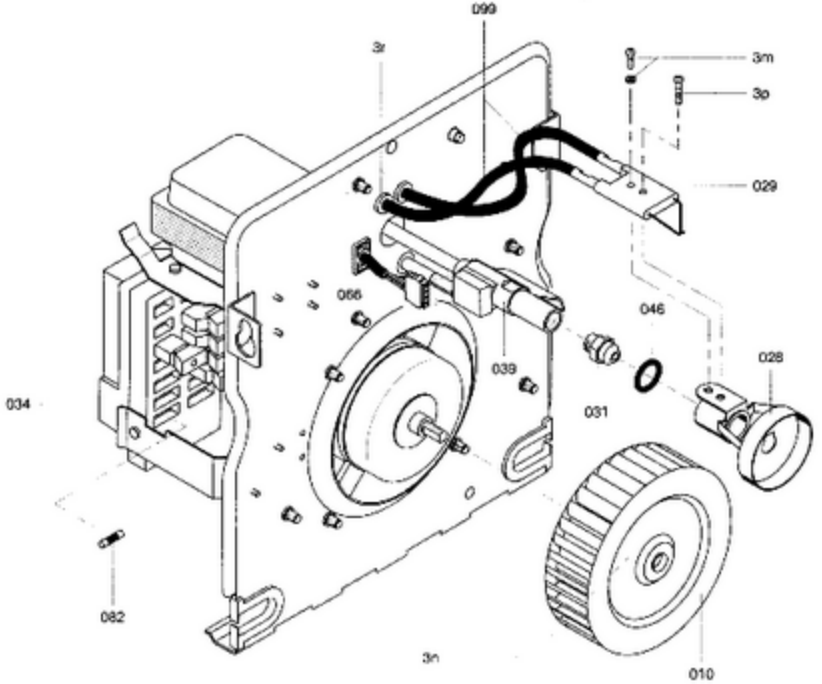
099
3r
3m
3p
029
066
046
039
028
034
031
082
3n
010

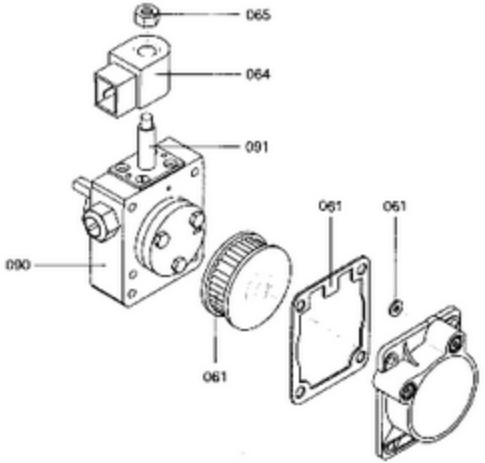
065
064
091
061
061
090
061

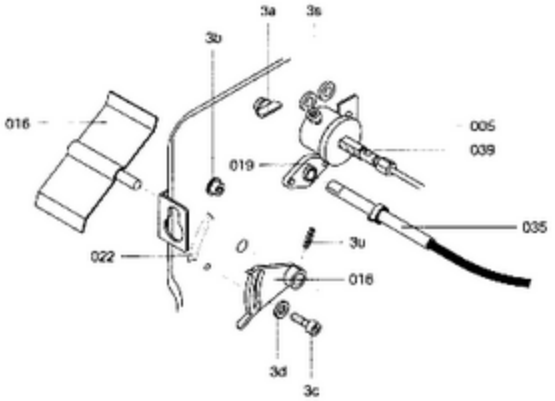
3a
3s
3b
016
005
019
039
035
3u
022
016
3d
3c

5767 107-1 Bf