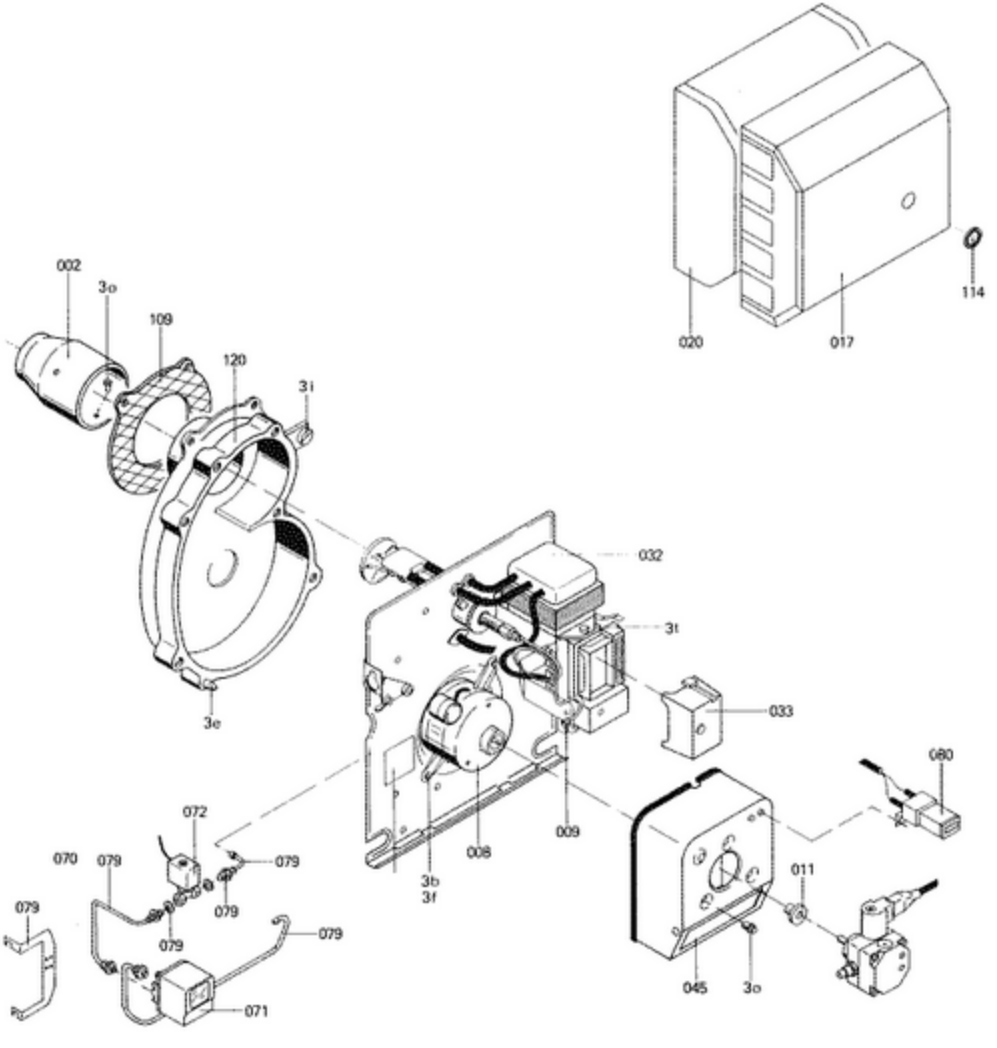
002
3o
109
120
3i
3e
032
3t
033
060
072
070
079
079
079
079
079
079
071
3b
3f
008
009
011
045
3o
020
017
114

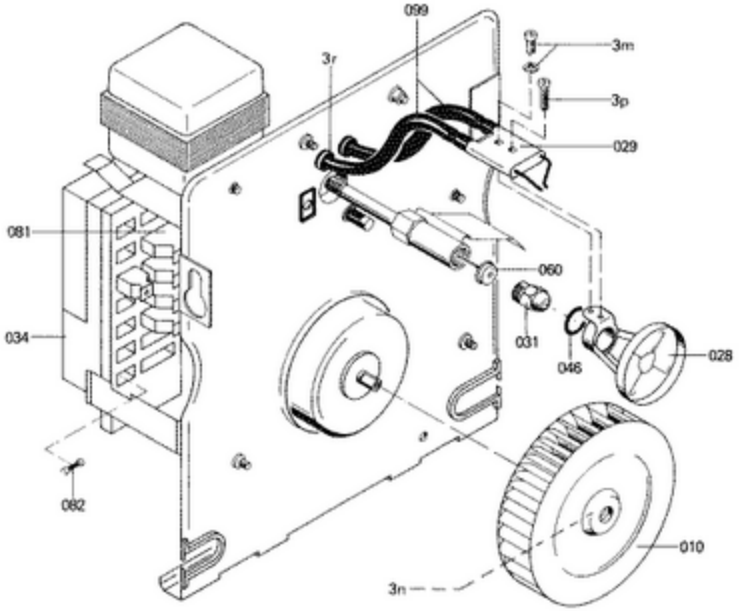
099
3m
3r
3p
029
081
060
034
031
046
028
082
010
3n

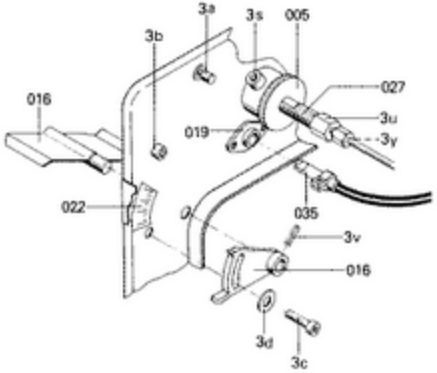
3a
3s
005
3b
027
016
3u
019
3y
022
035
3v
016
3d
3c

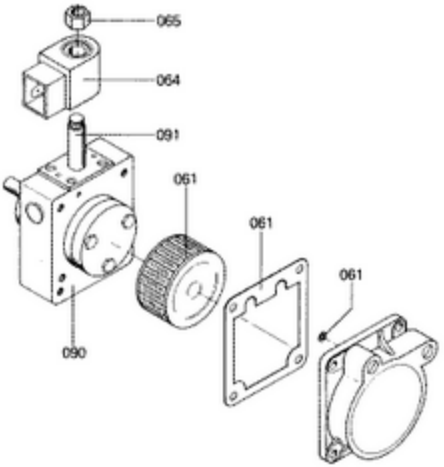
065
064
091
061
061
061
090

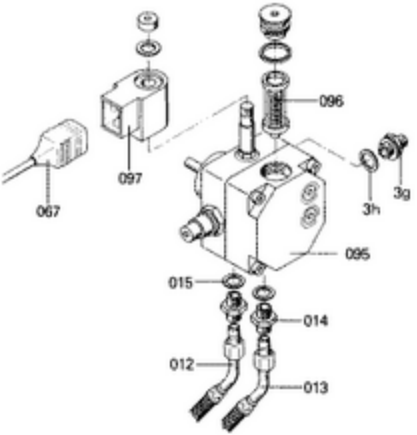
096
097
067
3h
3g
095
015
014
012
013

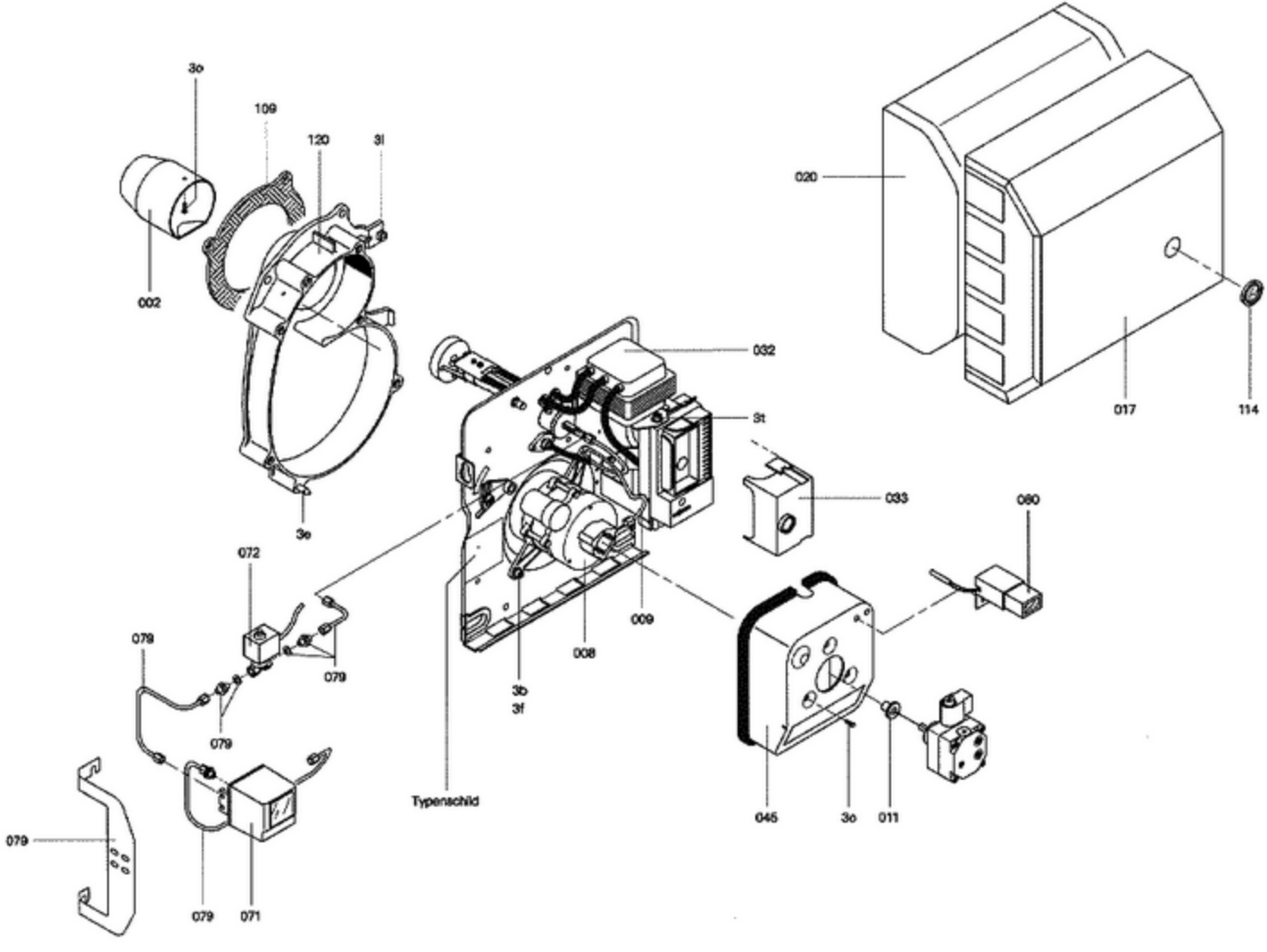
3o
109
120
3l
002
3e
020
017
114
032
3t
033
080
072
079
079
079
079
079
071
009
008
3b
3f
Typenschild
045
3o
011

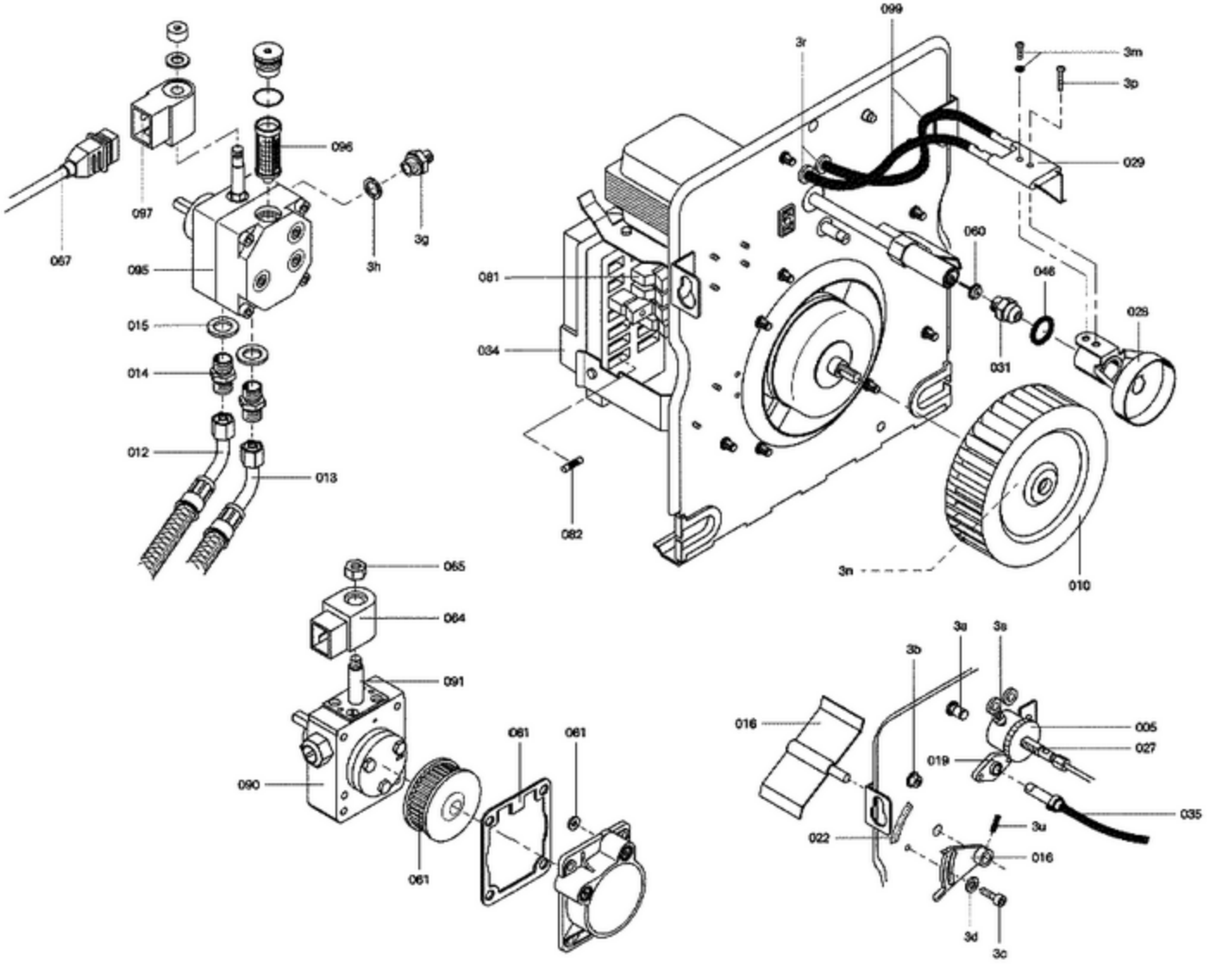
067
097
096
095
3h
3g
015
014
012
013
099
3r
3m
3p
029
060
046
031
028
081
034
082
3n
010
065
064
091
090
061
061
061
3a
3s
3b
016
005
027
019
035
3u
022
016
3d
3c

5781 138-1

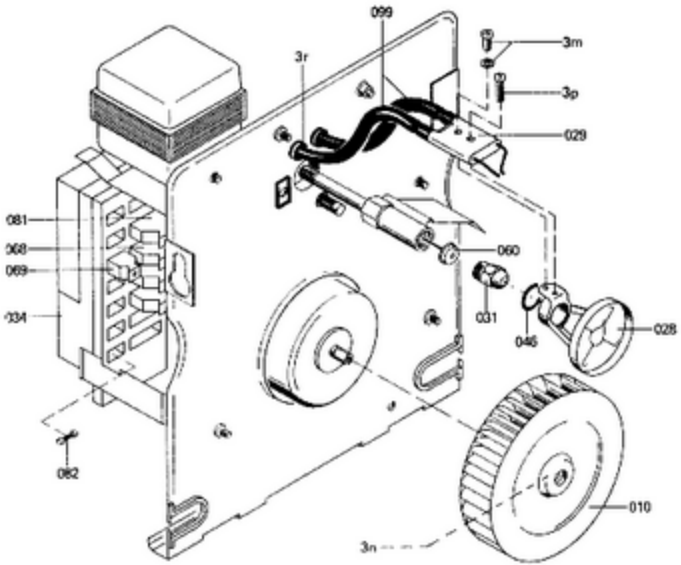
099
3m
3r
3p
029
081
068
069
034
060
031
046
028
082
010
3n

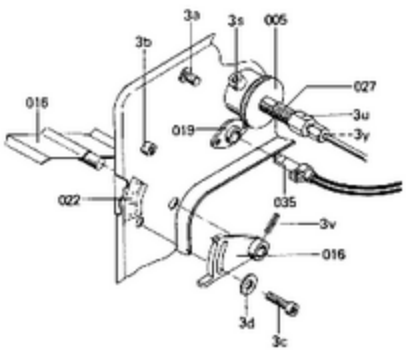
3a
3s
005
3b
027
016
3u
019
3y
022
035
3v
016
3d
3c

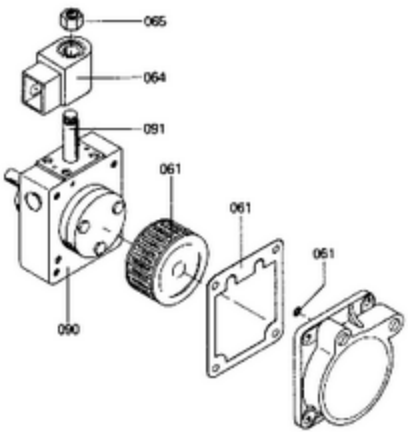
065
064
091
061
061
061
090

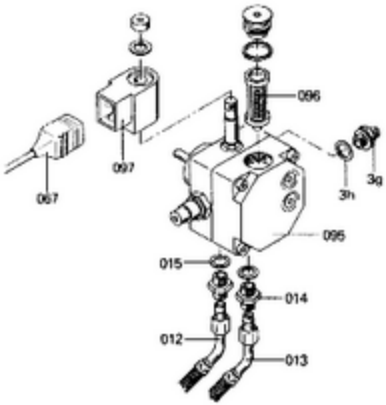
096
097
067
3h
3g
095
015
014
012
013

5707 138 HF

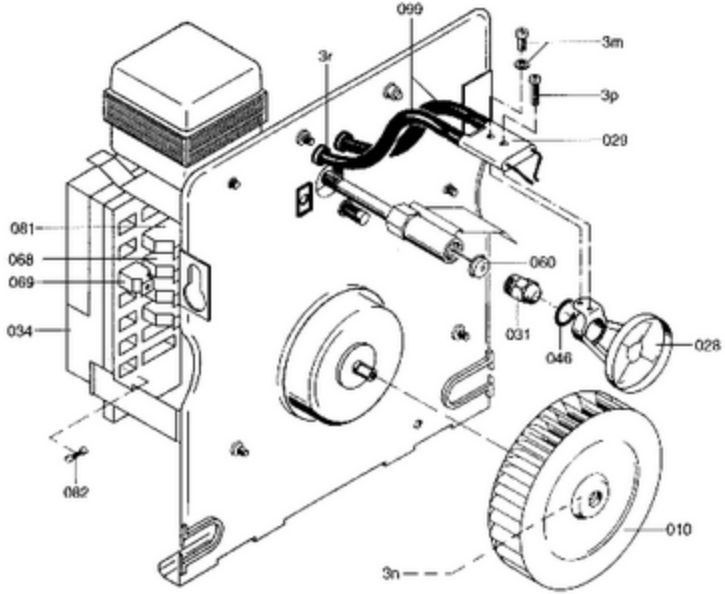

(type BFP 31 L3L)
099 Tændledninger

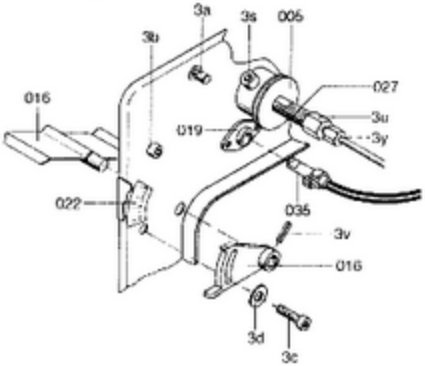

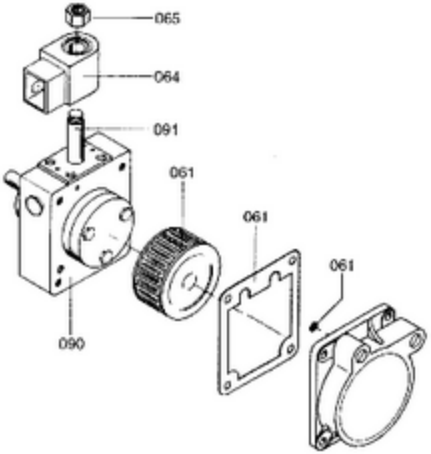

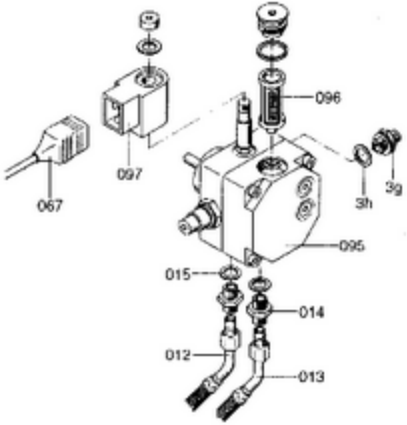

5791 130 DK