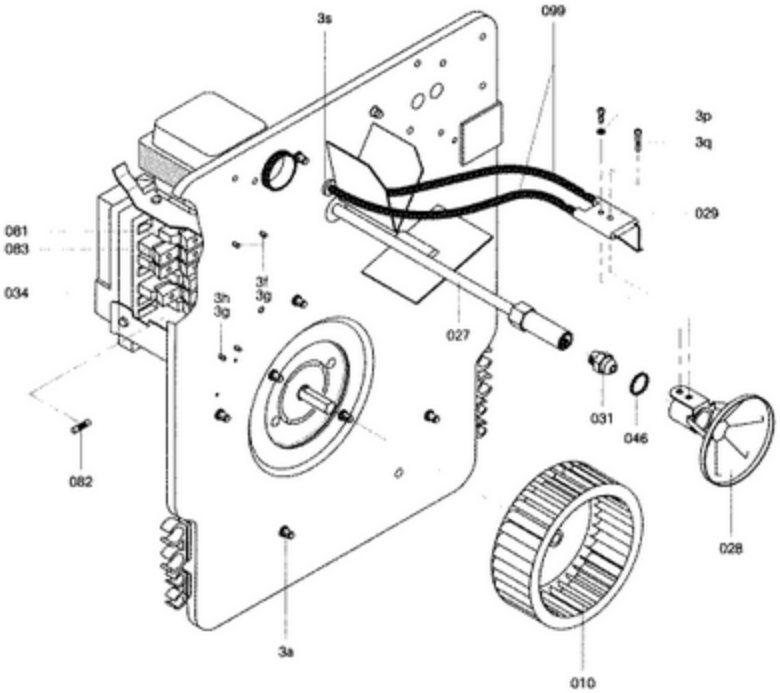
3s
099
3p
3q
029
081
083
034
3f
3g
3n
3g
027
031
046
082
028
3a
010

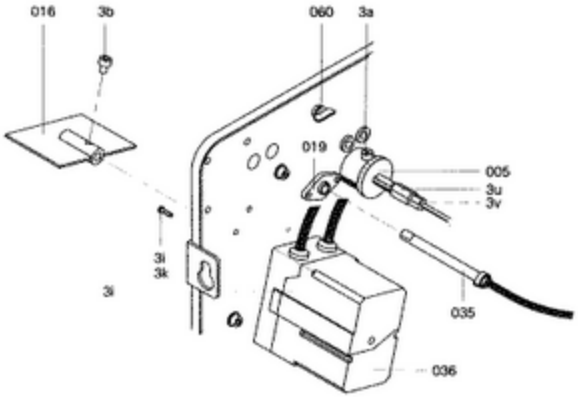
016
3b
060
3a
019
005
3u
3v
3i
3k
3i
035
036

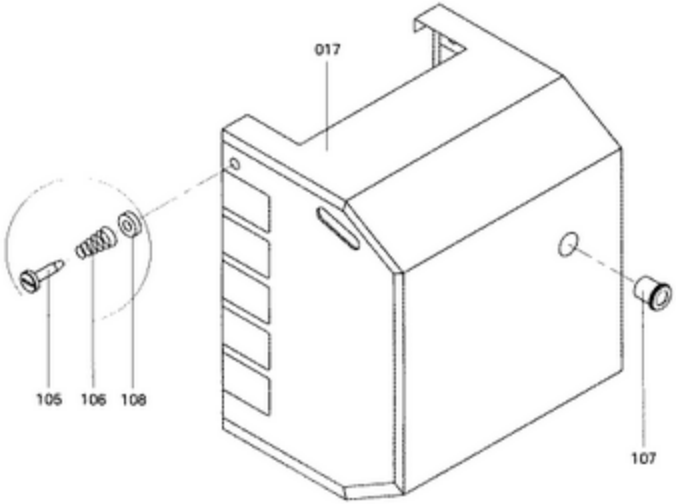
017
105
106
108
107

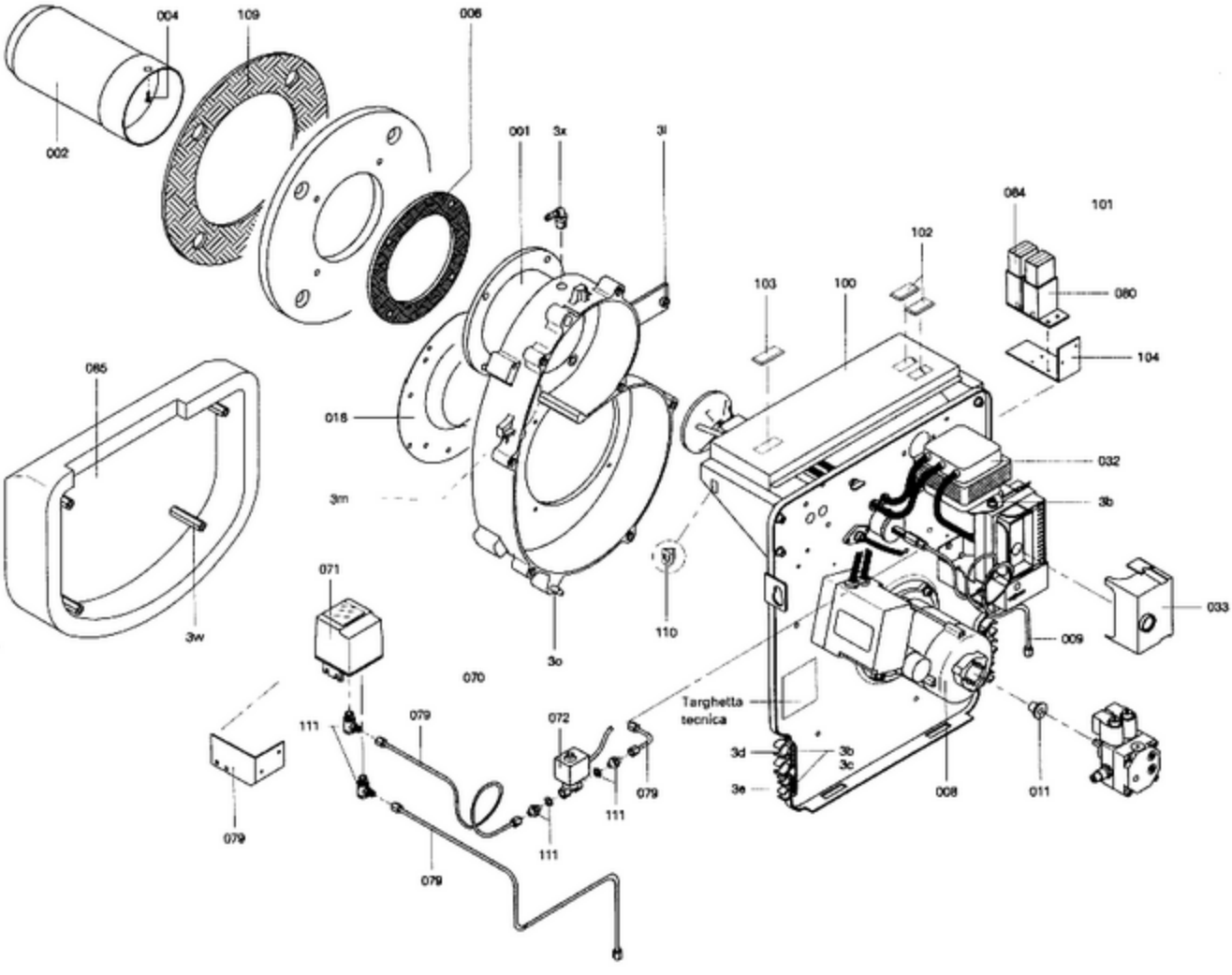
004
109
006
002
001
3x
3l
084
101
102
080
103
100
104
065
018
032
3m
3b
071
033
110
009
3w
3o
070
Targhetta
tecnica
111
079
072
3d
3b
3c
3e
008
011
079
111
079
111
079

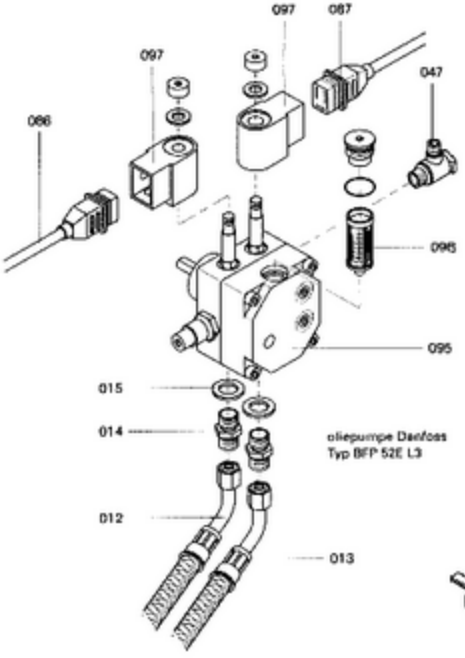
097
087
097
047
066
096
095
015
014
012
013
oliepumpe Danfoss
Typ BFP 52E L3

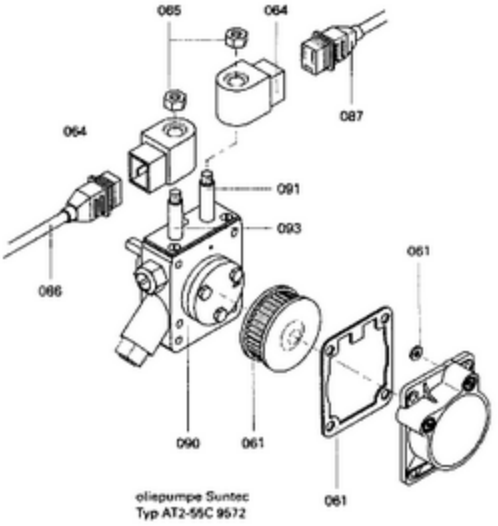
065
064
087
064
091
093
061
066
090
061
061
oliepumpe Suntec
Typ AT2-55C 9572

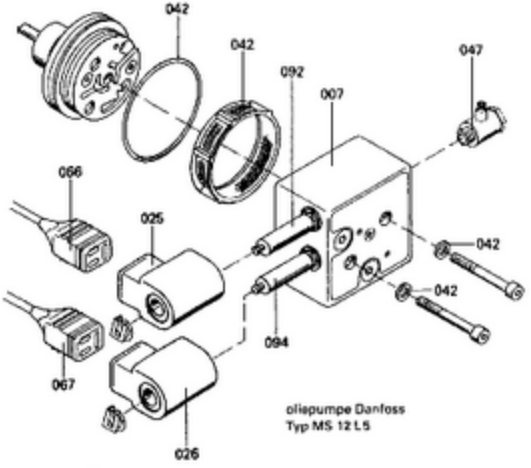
042
042
092
007
047
066
025
042
042
094
067
026
oliepumpe Danfoss
Typ MS 12 L5

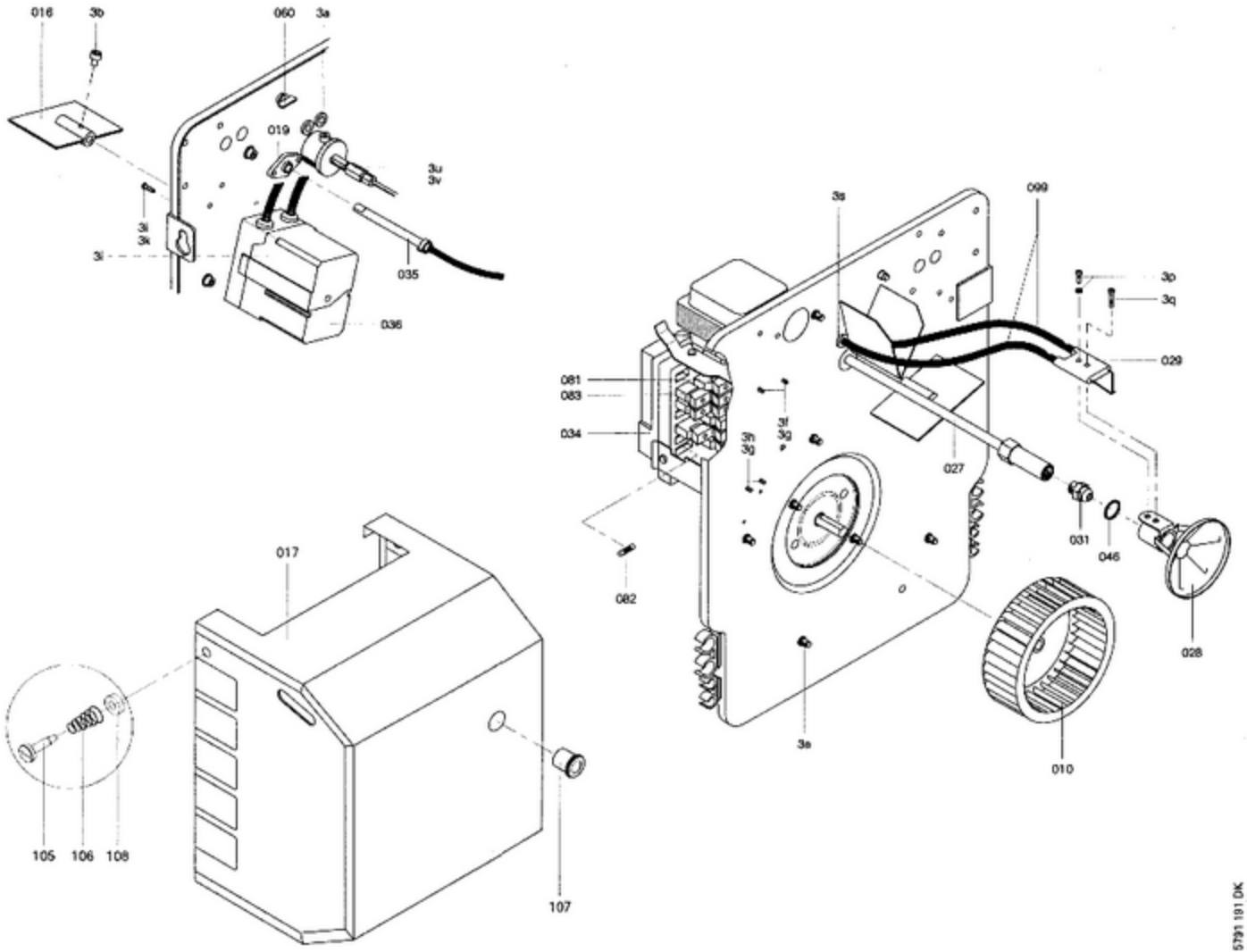
016
3b
060
3a
019
3u
3v
3t
3k
3i
035
036
3s
099
3p
3q
029
081
083
034
3l
3g
3n
3d
027
031
046
082
028
3e
010
017
105
106
108
107
5791 181 DK

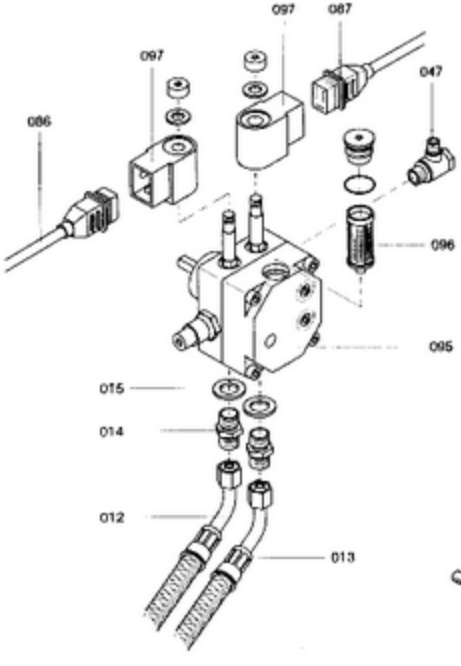
097
087
097
047
086
096
095
015
014
012
013

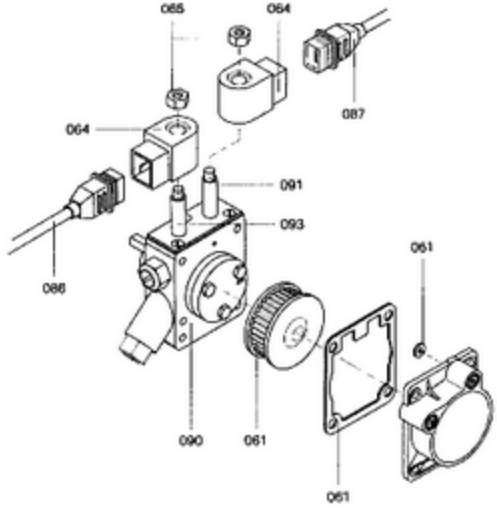
065
064
087
064
091
093
061
086
090
061
061

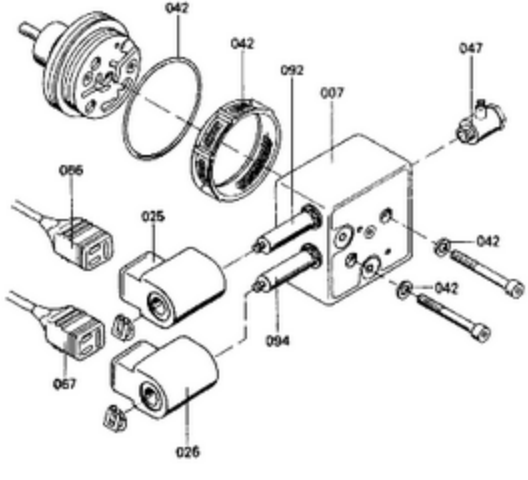
042
042
092
007
047
066
025
042
042
094
067
026

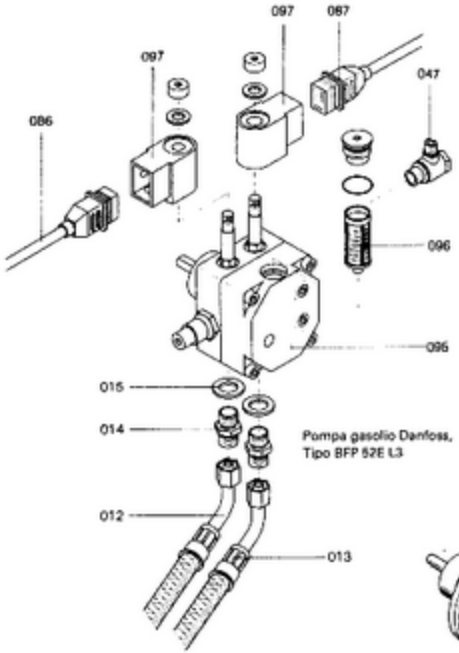

Pompa gasolio Danfoss,
Tipo BFP 52E L3

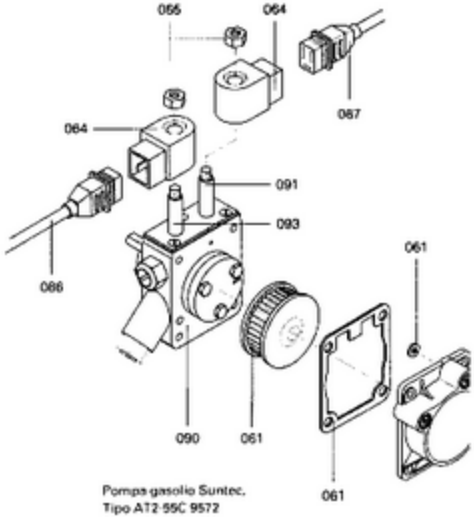

Pompa gasolio Suntec,
Tipo AT2 55C 9572

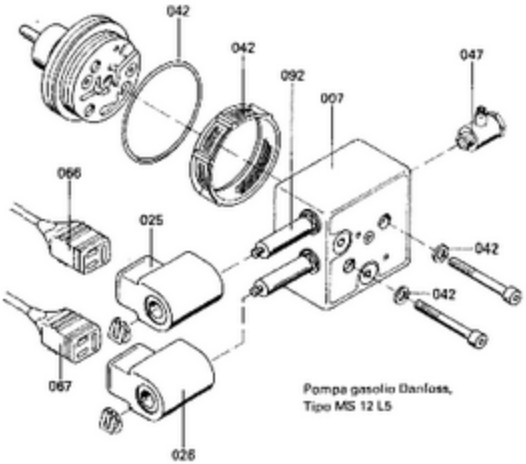

Pompa gasolio Danfoss,
Tipo MS 12 L5

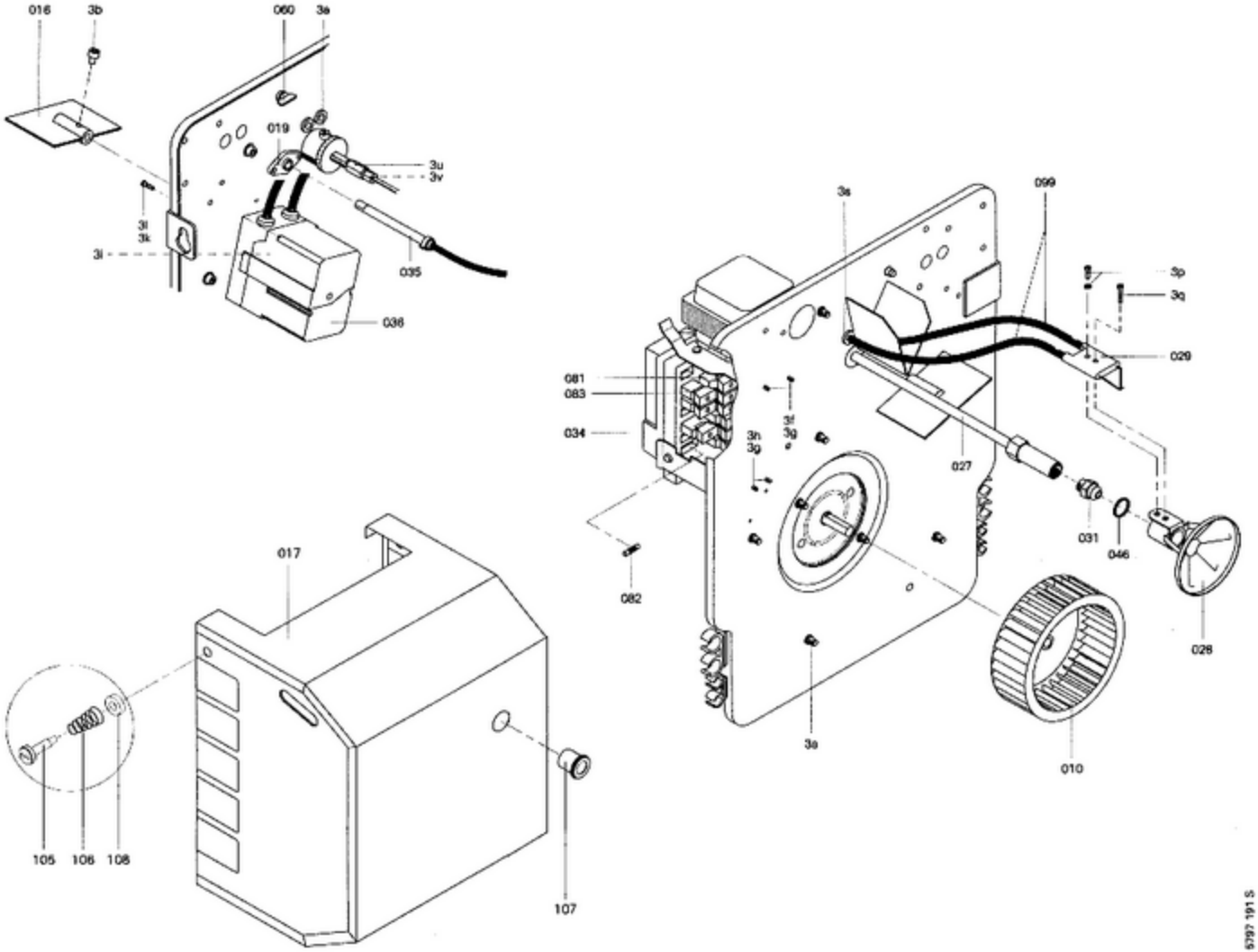
016
3b
060
3a
019
3u
3v
3l
3k
3i
035
036
3a
099
3p
3q
029
081
083
034
3n
3g
3f
3g
027
031
046
082
028
3a
010
017
105
106
108
107
5797 191 S

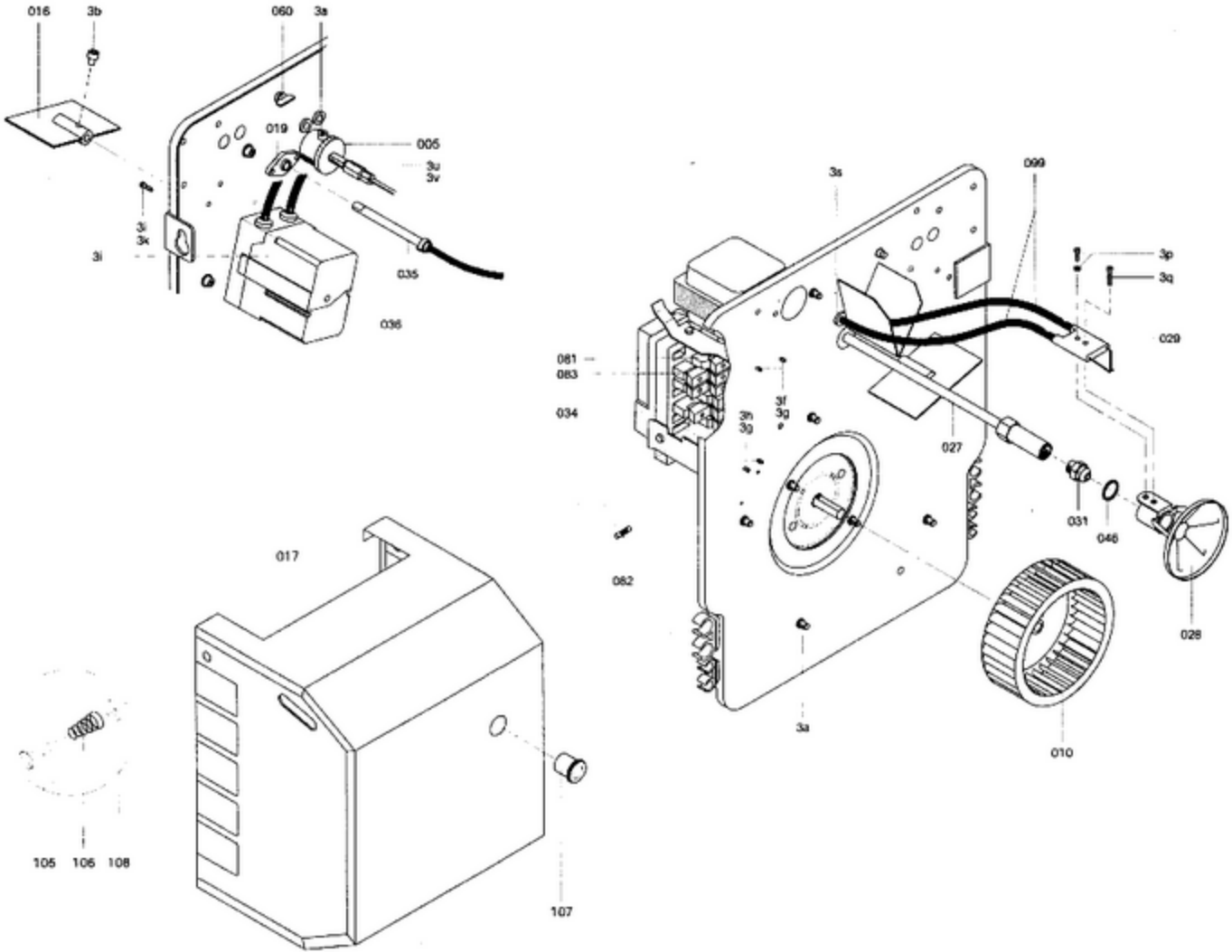
016
3b
060
3a
019
005
3u
3v
3x
3i
035
036
3s
099
3p
3q
029
081
083
034
3l
3g
3h
3g
027
031
046
082
028
3a
010
017
105
106
108
107

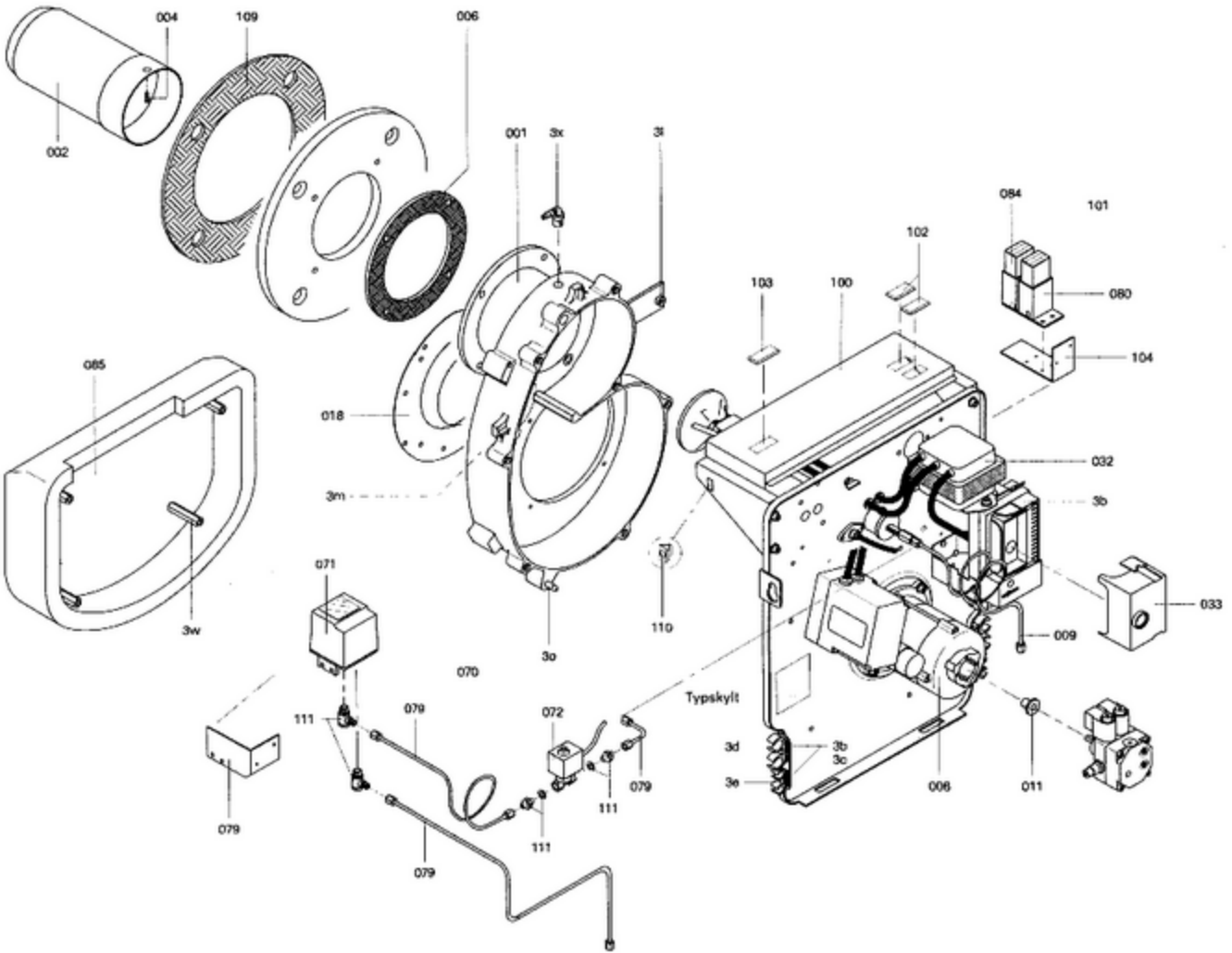
004
109
006
002
001
3x
3t
084
101
102
103
100
080
104
085
018
032
3m
3b
071
033
110
009
3w
3o
070
Typskylt
111
079
072
3d
3b
3c
079
3e
006
011
111
111
079
079