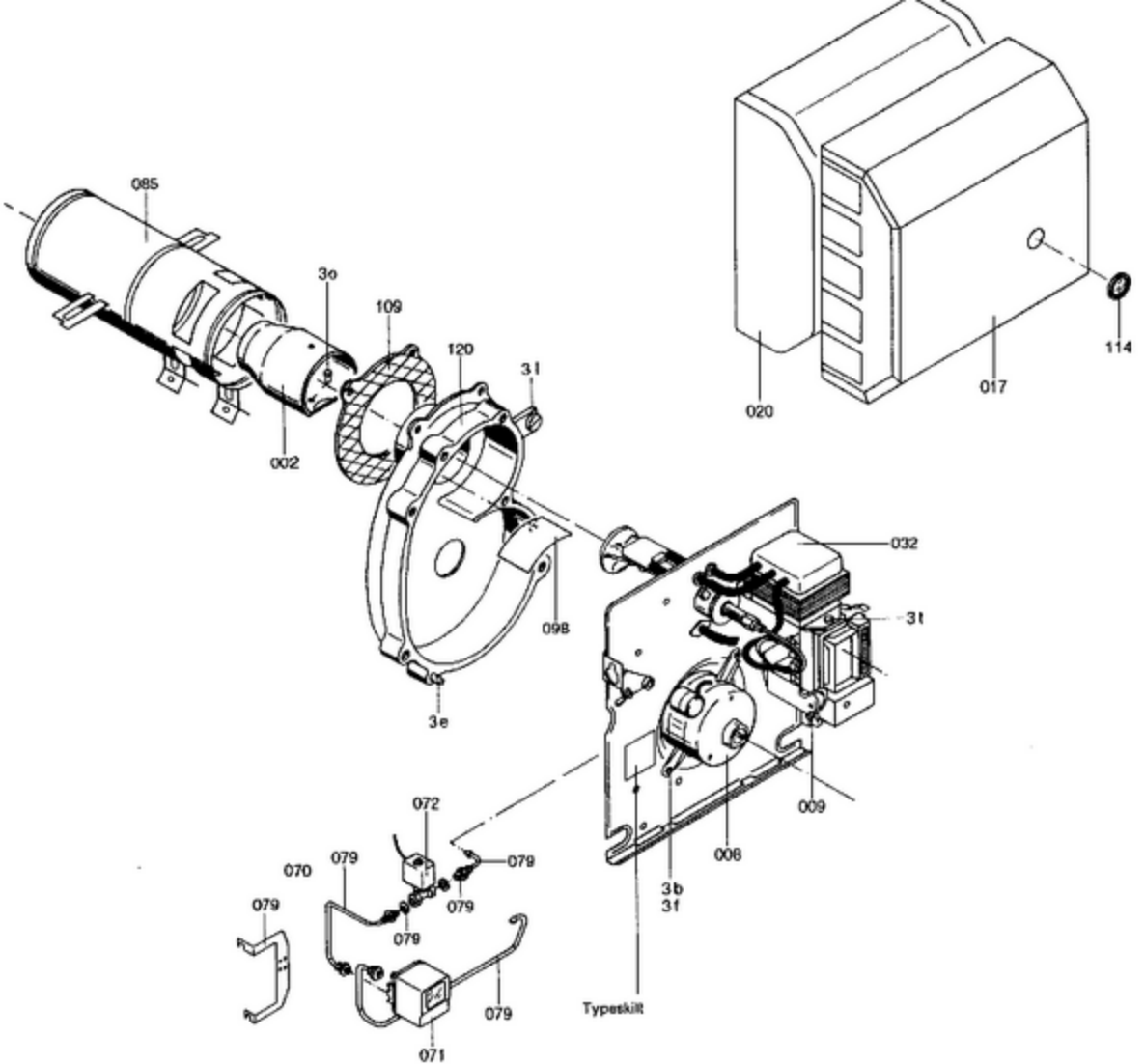
085
3o
109
120
31
002
098
3e
020
017
114
032
31
009
008
3b
31
Typeskilt
072
079
070
079
079
079
079
079
071

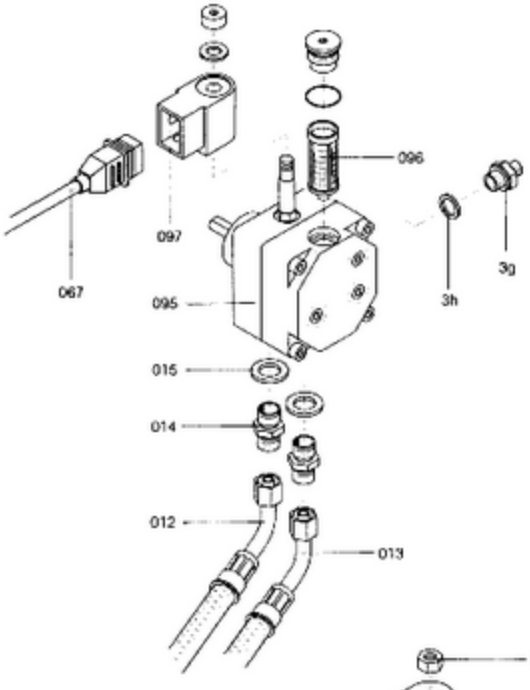

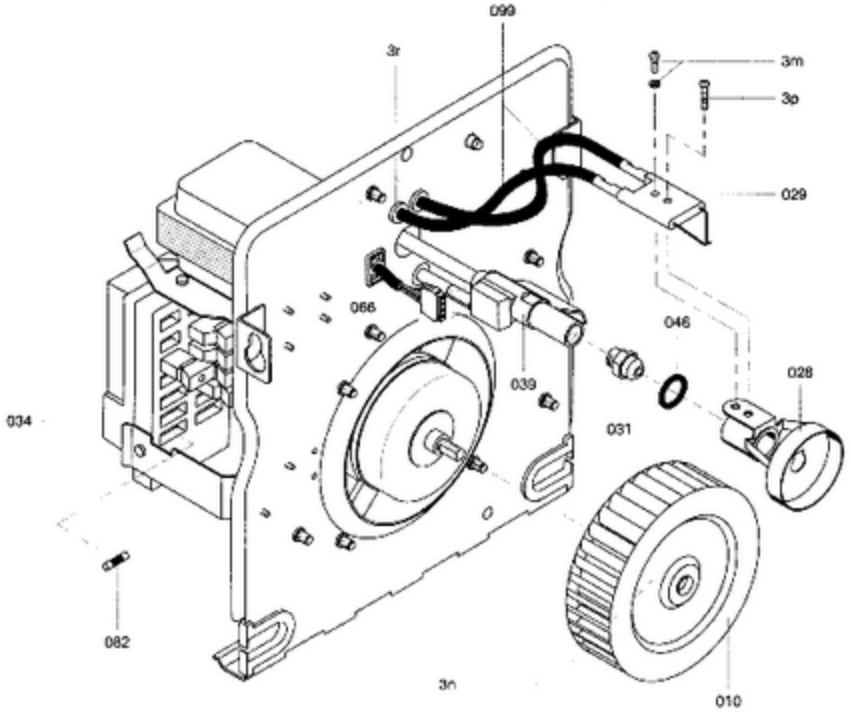

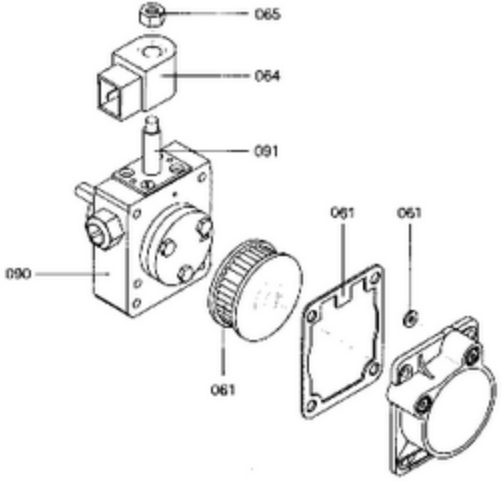

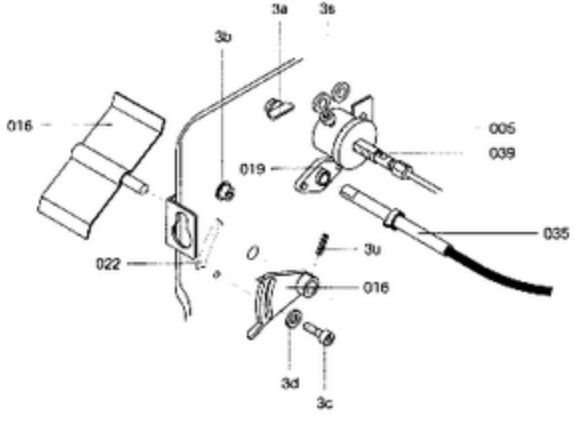

5787 107-1 Bif

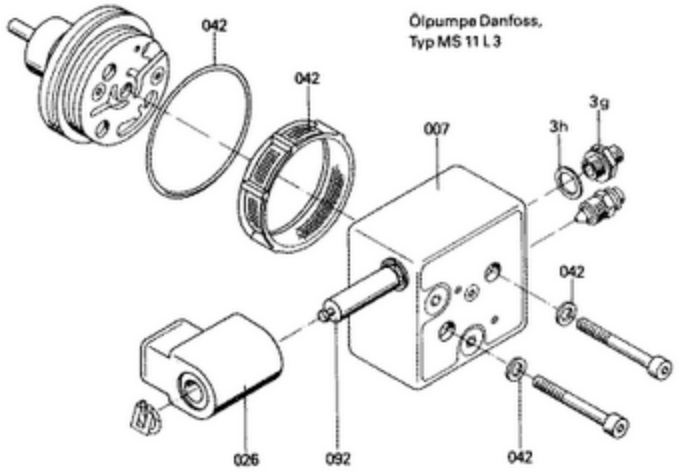
Ölpumpe Danfoss,
Typ MS 11 L 3
042
042
007
3h
3g
042
026
092
042

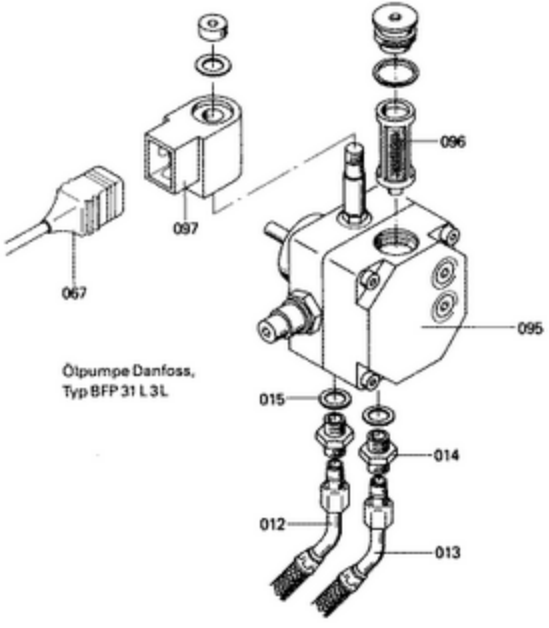
096
097
067
095
Ölpumpe Danfoss,
Typ BFP 31 L 3L
015
014
012
013

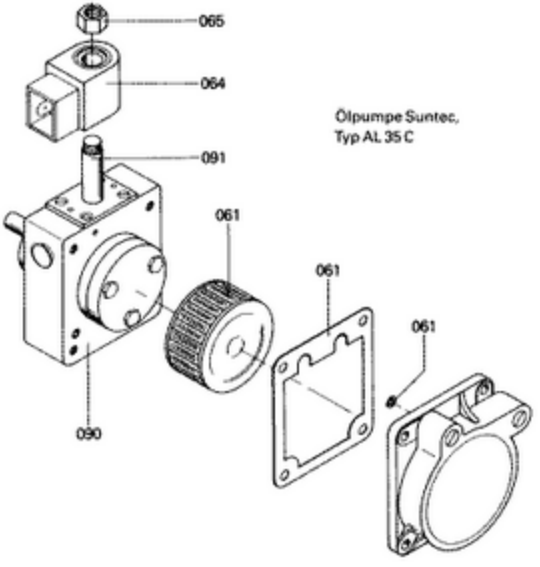
065
064
Ölpumpe Suntec,
Typ AL 35 C
091
061
061
061
090

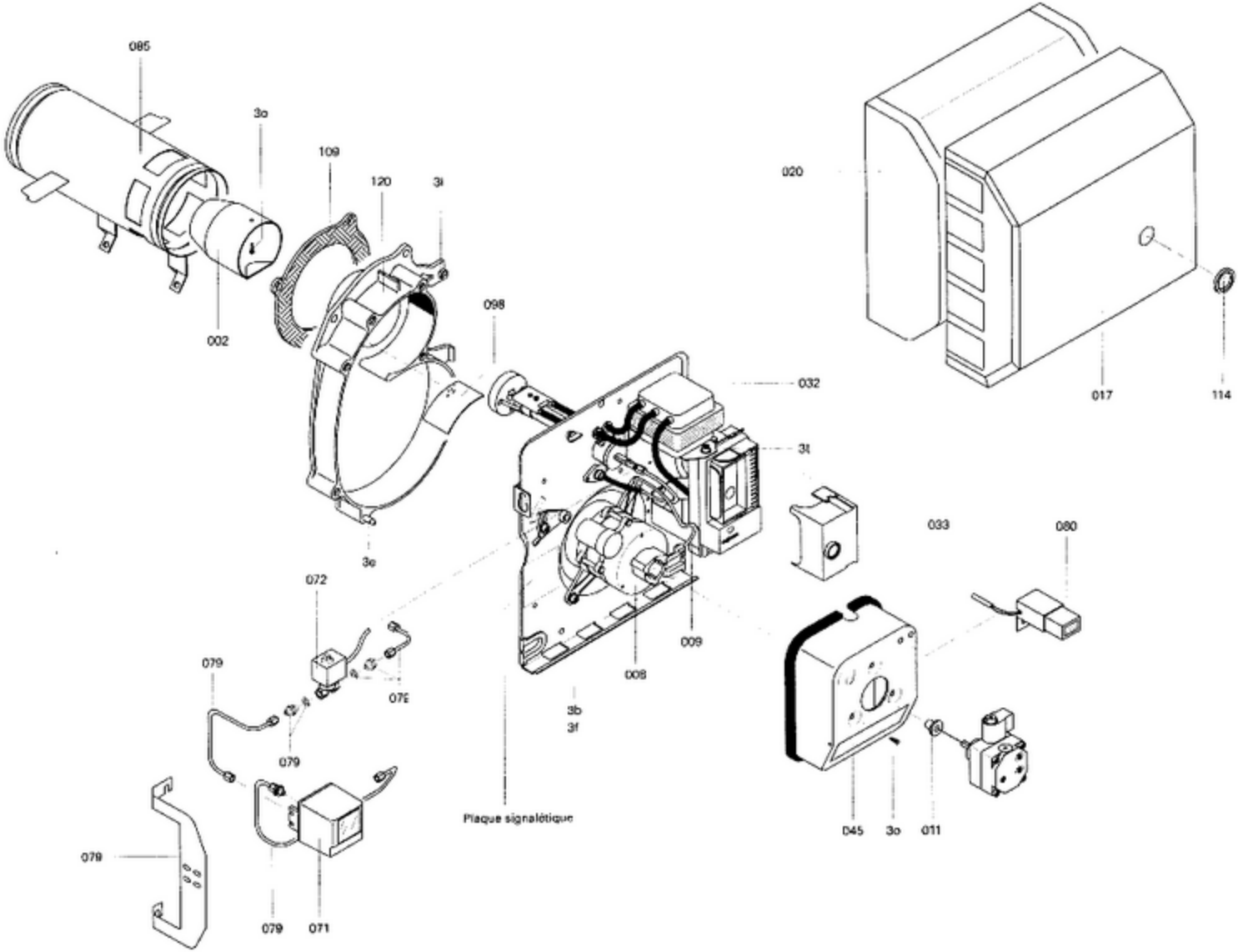
085
3o
109
120
3l
002
098
020
017
114
032
3l
033
080
3o
072
009
008
079
079
3b
3f
Plaque signalétique
045
3o
011
079
079
071

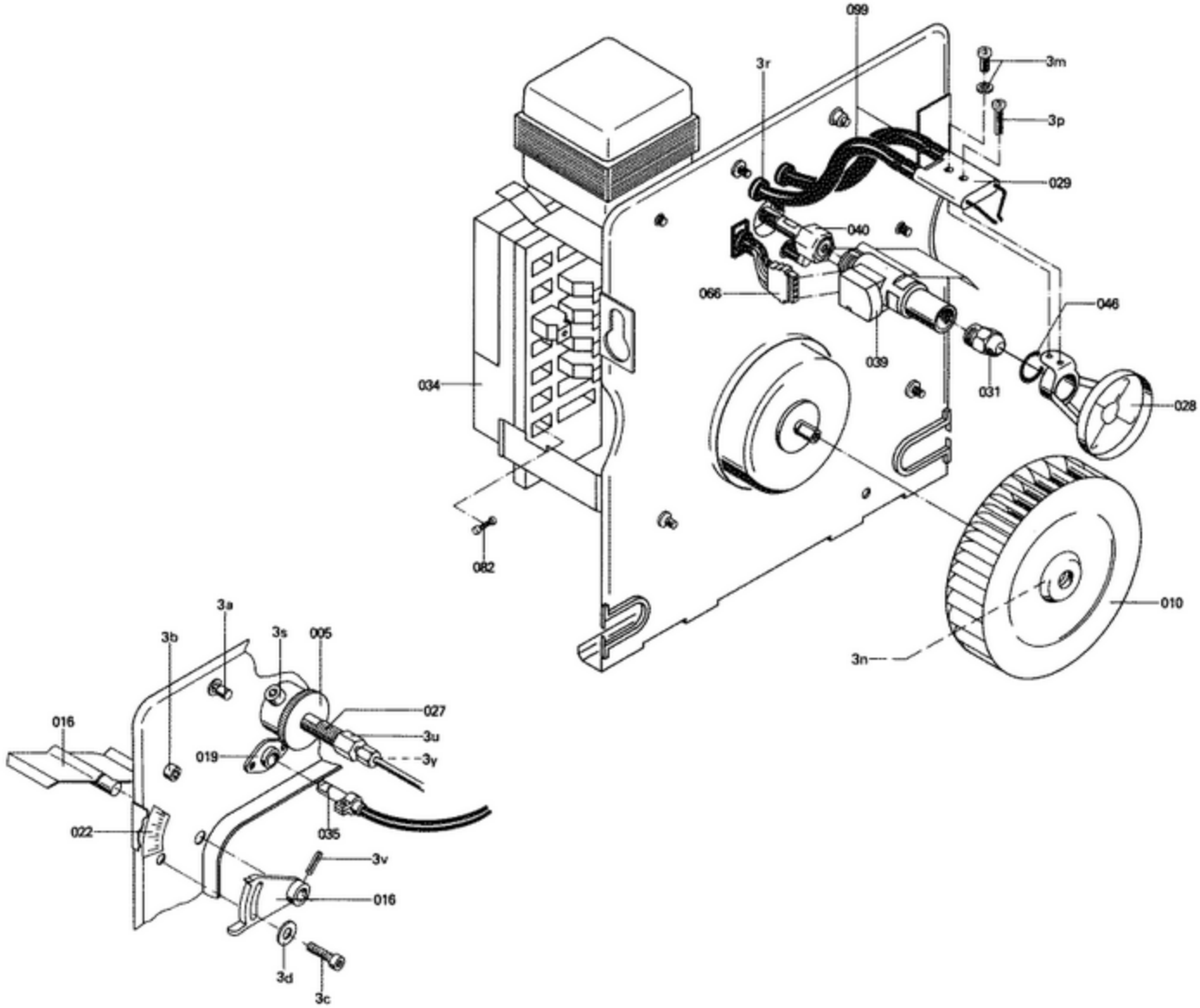
099
3r
3m
3p
029
040
066
046
039
031
034
028
082
010
3n
3a
3b
3s
005
027
016
3u
019
3y
022
035
3v
016
3d
3c

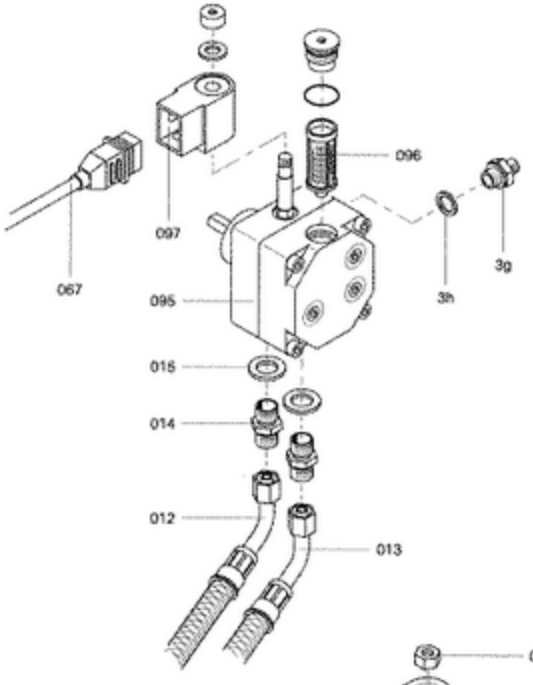
067
097
096
095
3h
3g
015
014
012
013

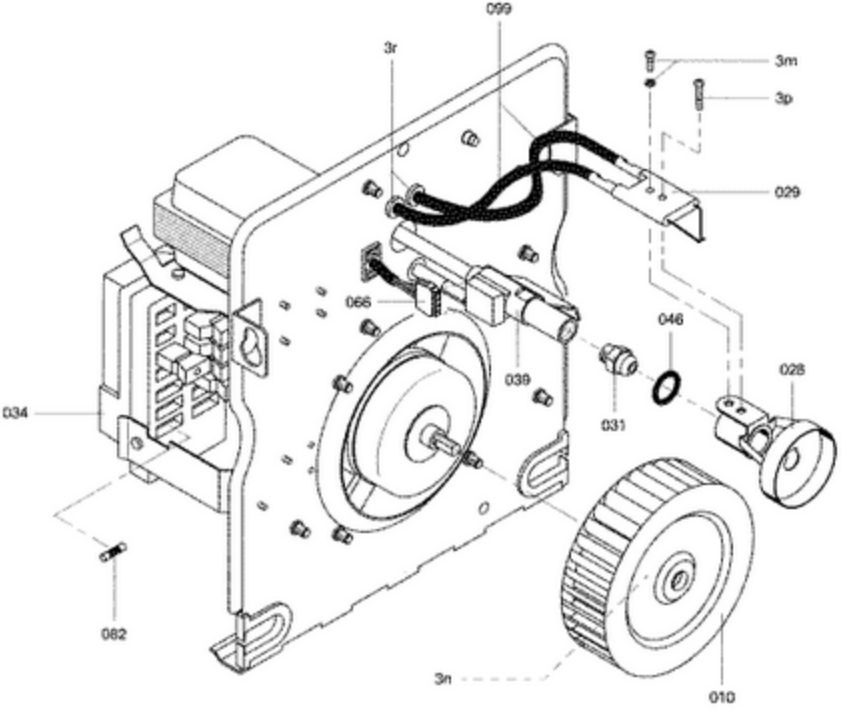
099
3r
3m
3p
029
066
039
046
031
028
034
082
3n
010

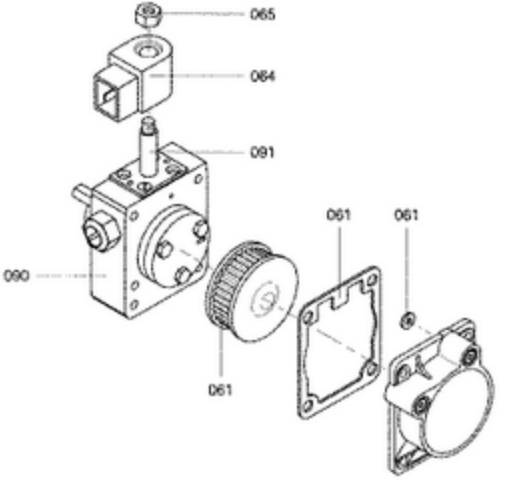
065
064
091
090
061
061
061

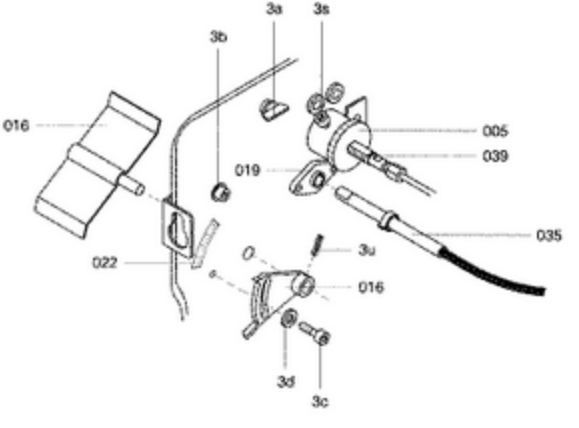
3a
3s
3b
016
005
039
019
035
3u
022
016
3d
3c

5781 107-1

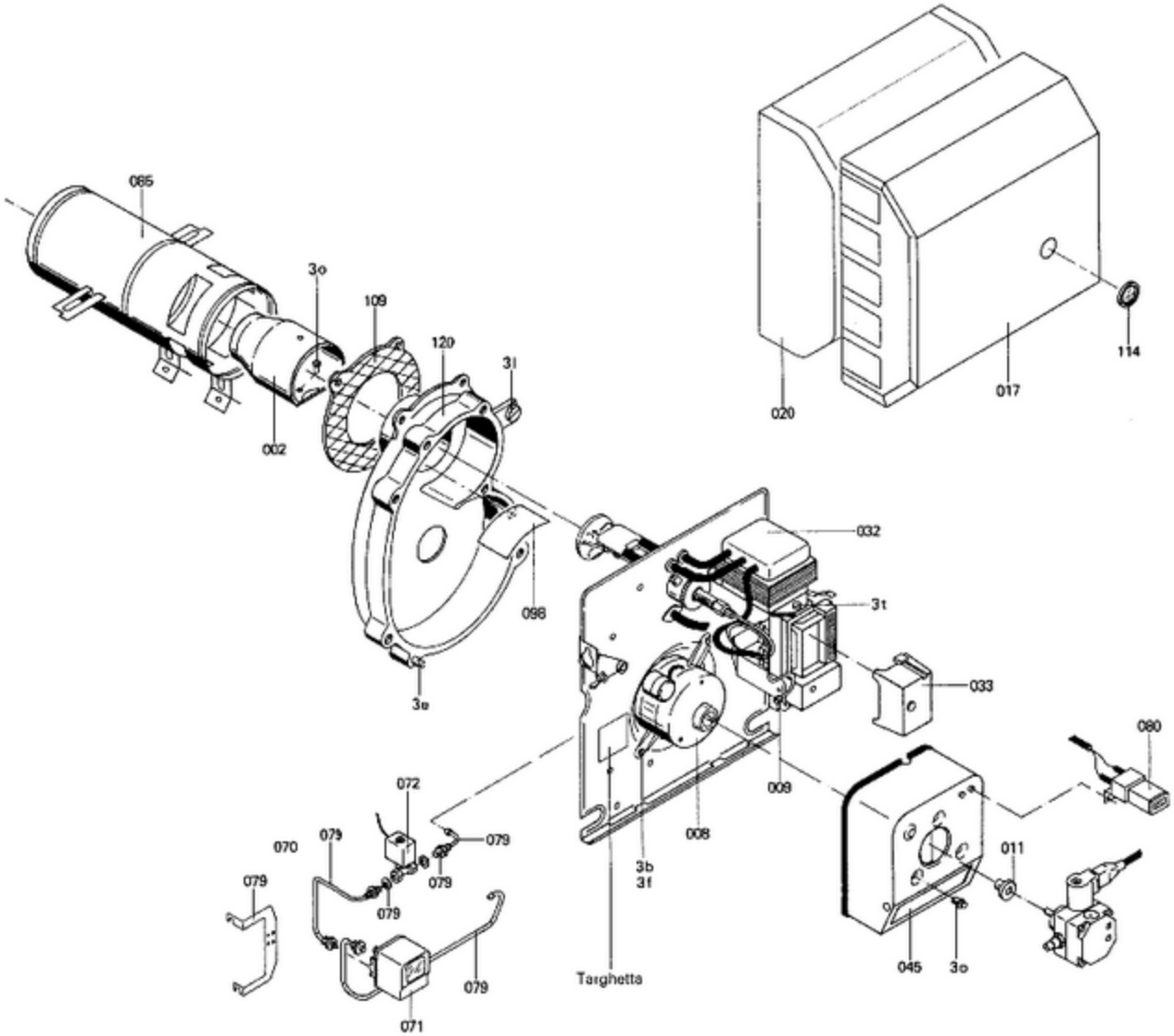
085
3o
109
120
31
002
098
3o
032
31
033
009
008
3b
31
Targhetta
020
017
114
080
011
045
3o
072
070
079
079
079
079
079
079
071