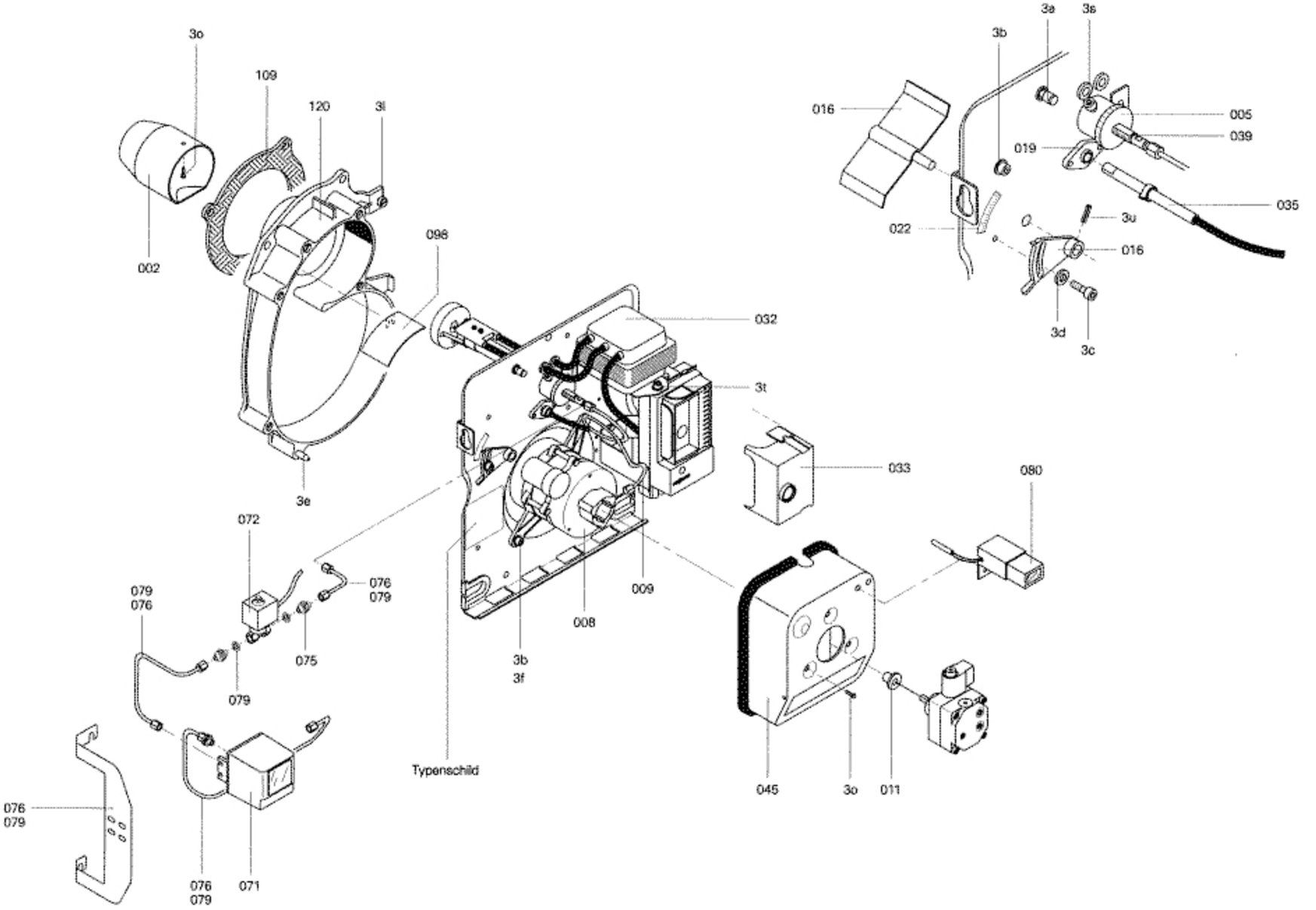
3o
109
120
3l
002
098
3e
032
3t
033
080
072
076
079
075
079
076
079
009
008
3b
3f
Typenschild
045
3o
011
076
079
076
079
071
3a
3s
3b
016
005
039
019
035
022
3u
016
3d
3c

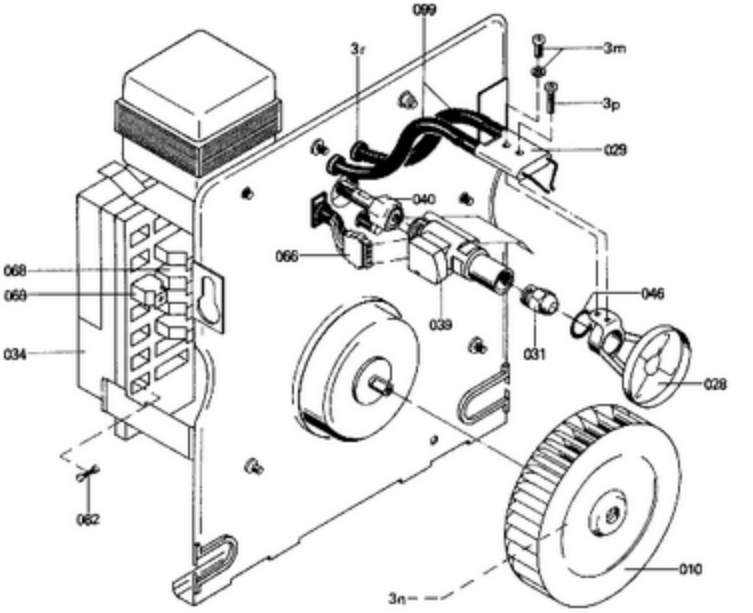
099
3r
3m
3p
029
040
066
068
069
034
039
031
046
028
062
010
3n

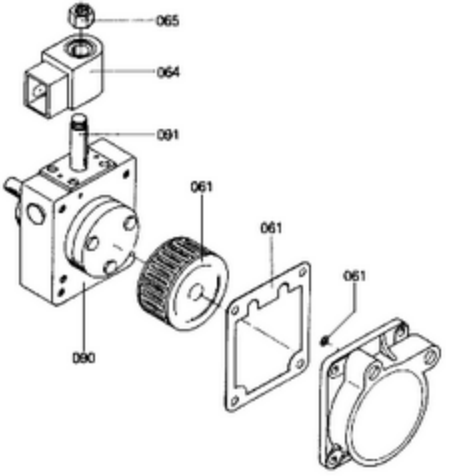
065
064
091
061
061
061
090

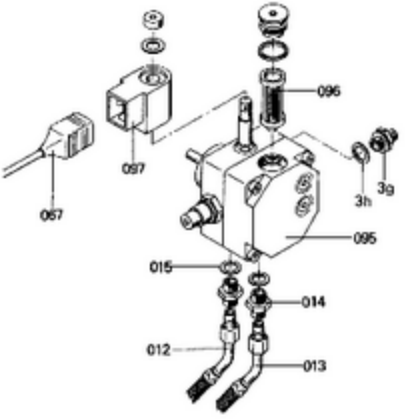
096
097
067
3h
3g
095
015
014
012
013

5790 1211

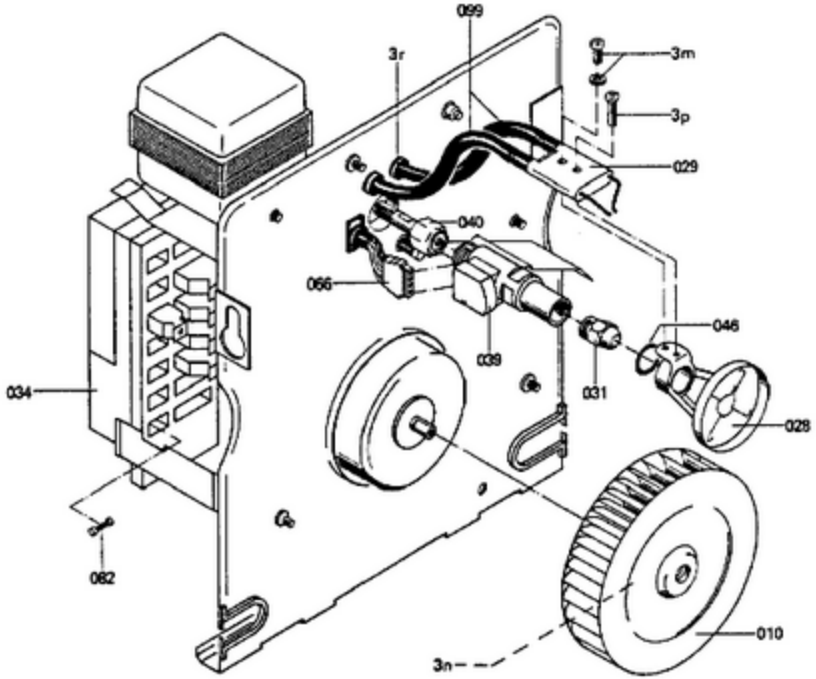
099
3r
3m
3p
029
040
066
039
031
046
028
034
062
010
3n

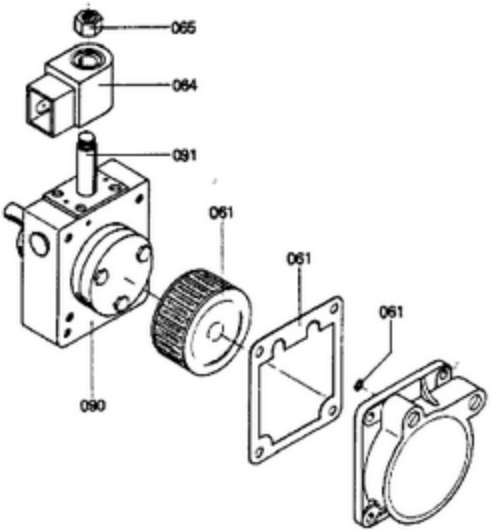
065
064
091
061
061
061
090

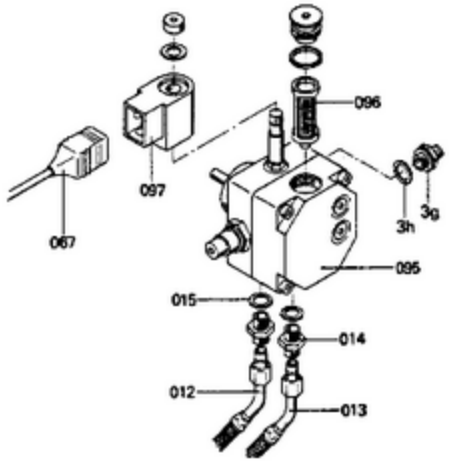
096
097
067
3h
3g
095
015
014
012
013

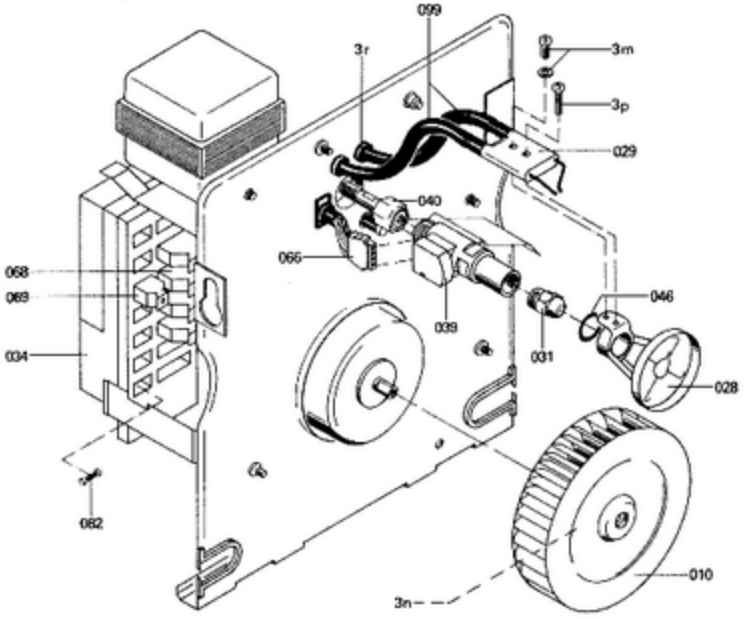
099
3r
3m
3p
029
040
066
068
069
039
046
031
034
028
082
010
3n

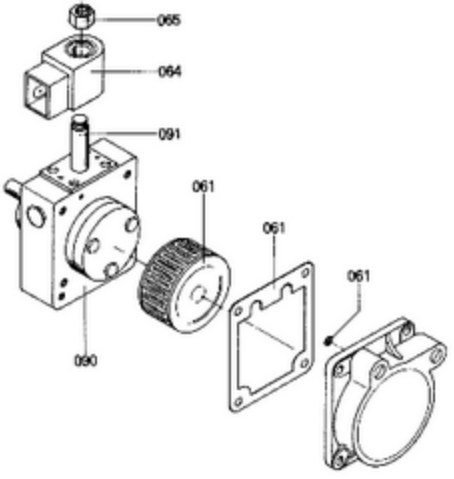
065
064
091
061
061
061
090

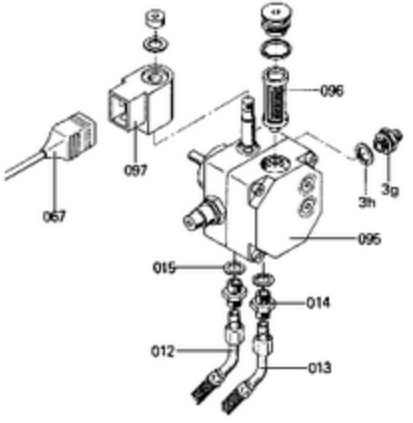
096
097
3h
3g
067
095
015
014
012
013

5786 121F

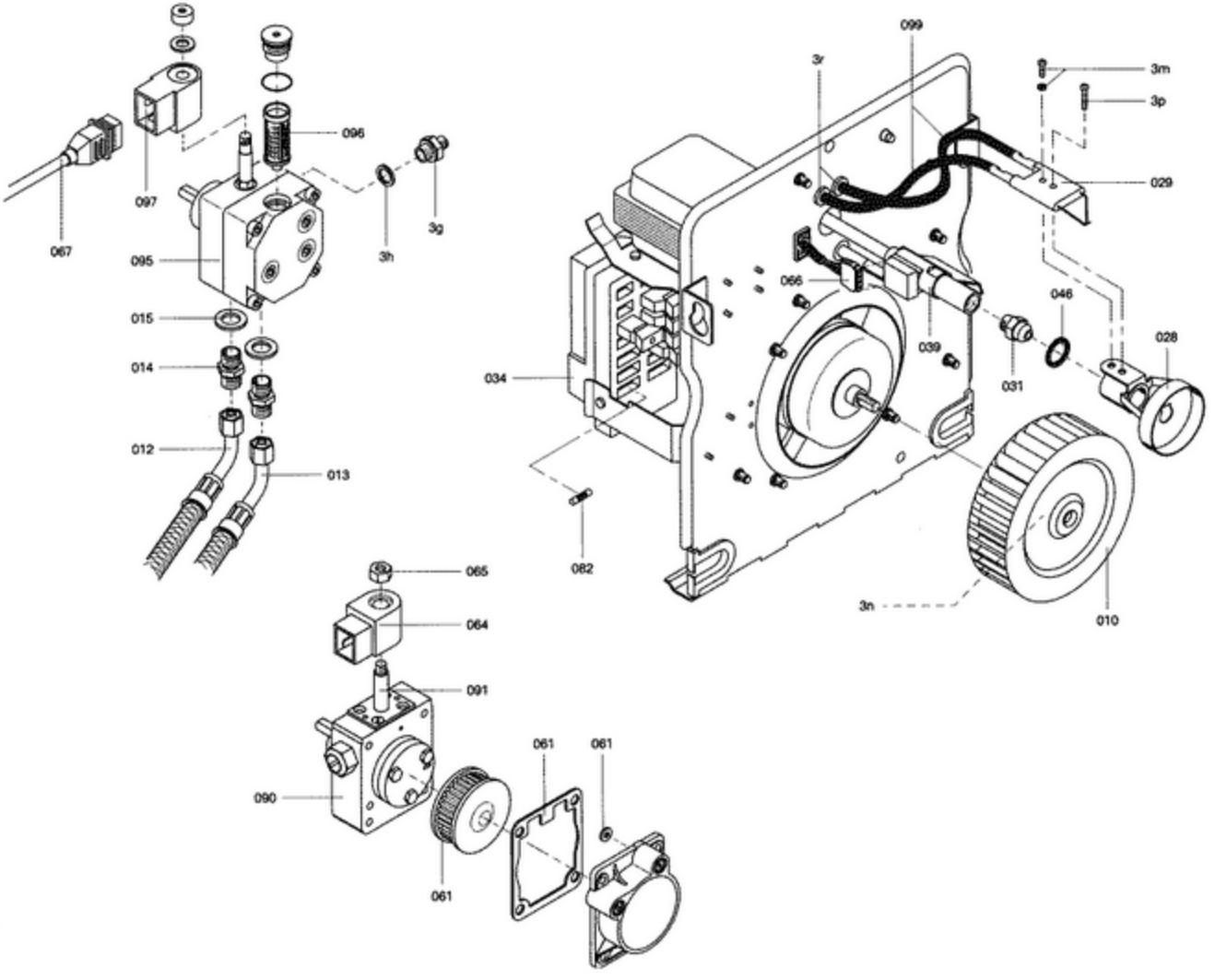
099
3r
3m
3p
029
096
097
067
3g
3h
095
066
046
039
028
031
015
014
034
012
013
082
3n
010
065
064
091
061
061
090
061

5781 121-1

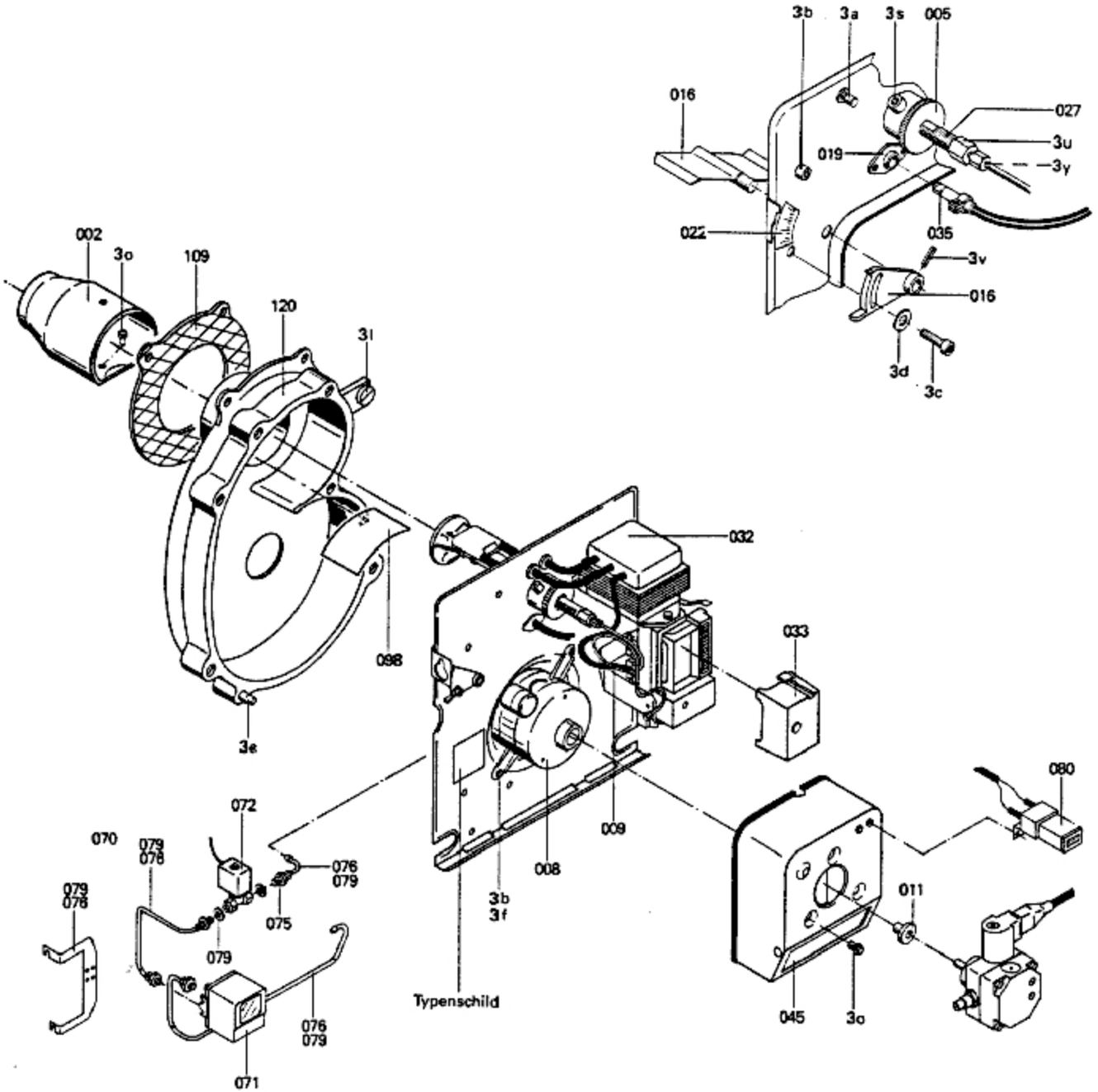
3b
3a
3s
005
016
027
3u
019
3y
022
035
3v
016
3d
3c
002
3o
109
120
3l
032
098
033
3e
080
072
070
079
078
076
079
009
008
079
078
075
3b
3f
011
079
Typenschild
076
079
045
3o
071

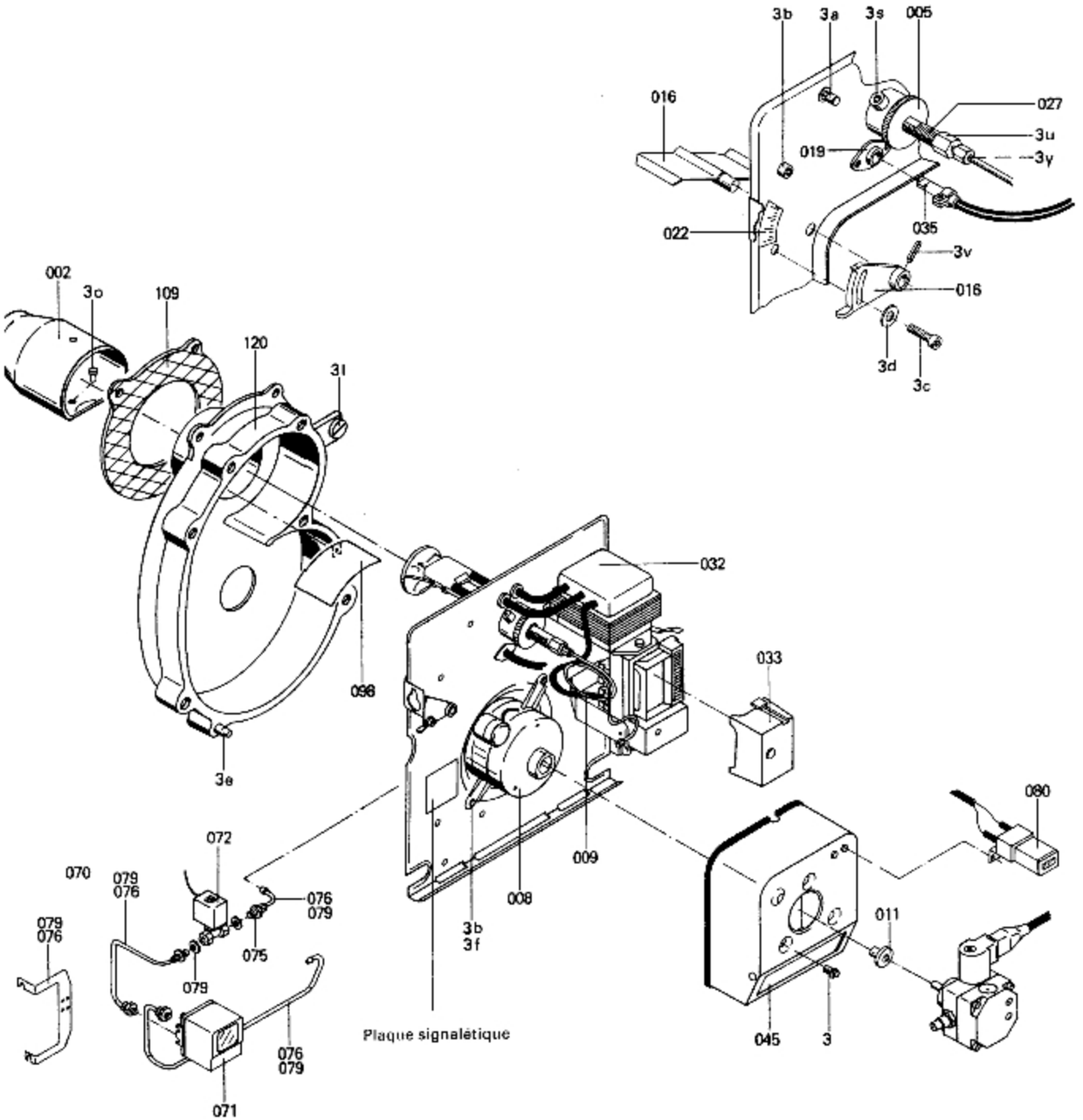
3b
3a
3s
005
016
027
3u
019
3y
022
035
3v
016
3d
3c
002
3o
109
120
3l
032
033
098
3e
080
072
070
079
076
076
079
009
008
011
079
076
075
3b
3f
079
Plaque signalétique
045
3
076
079
071