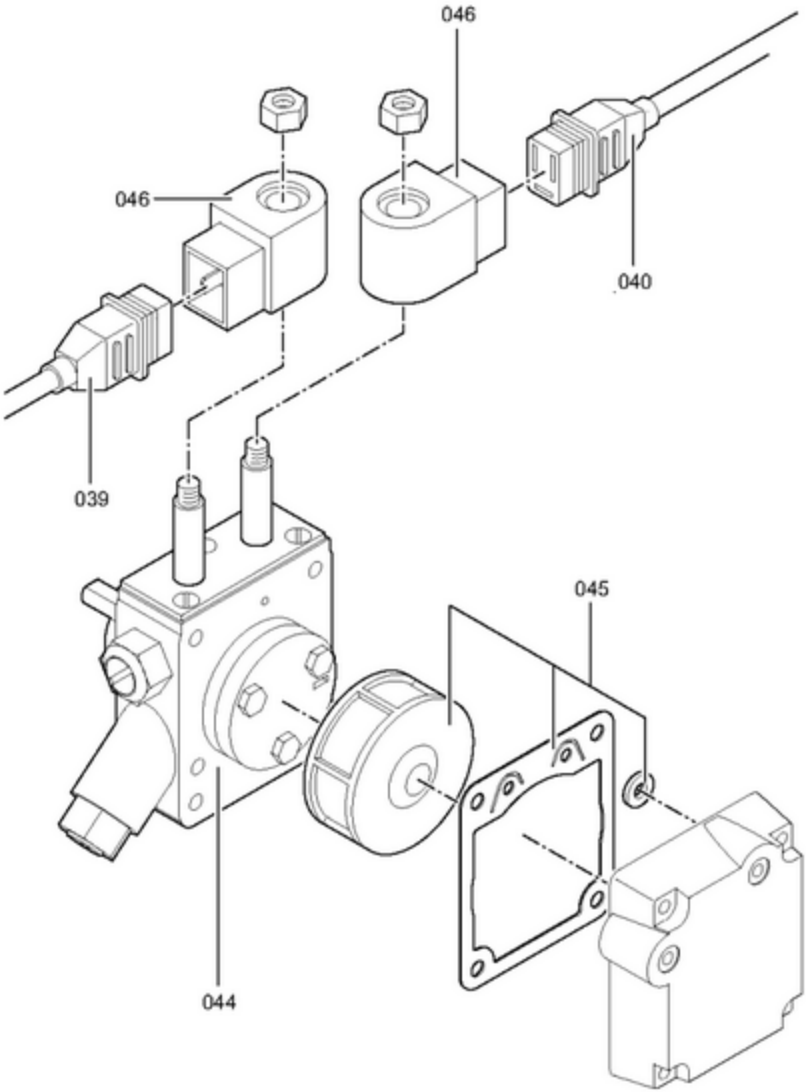

5681 811

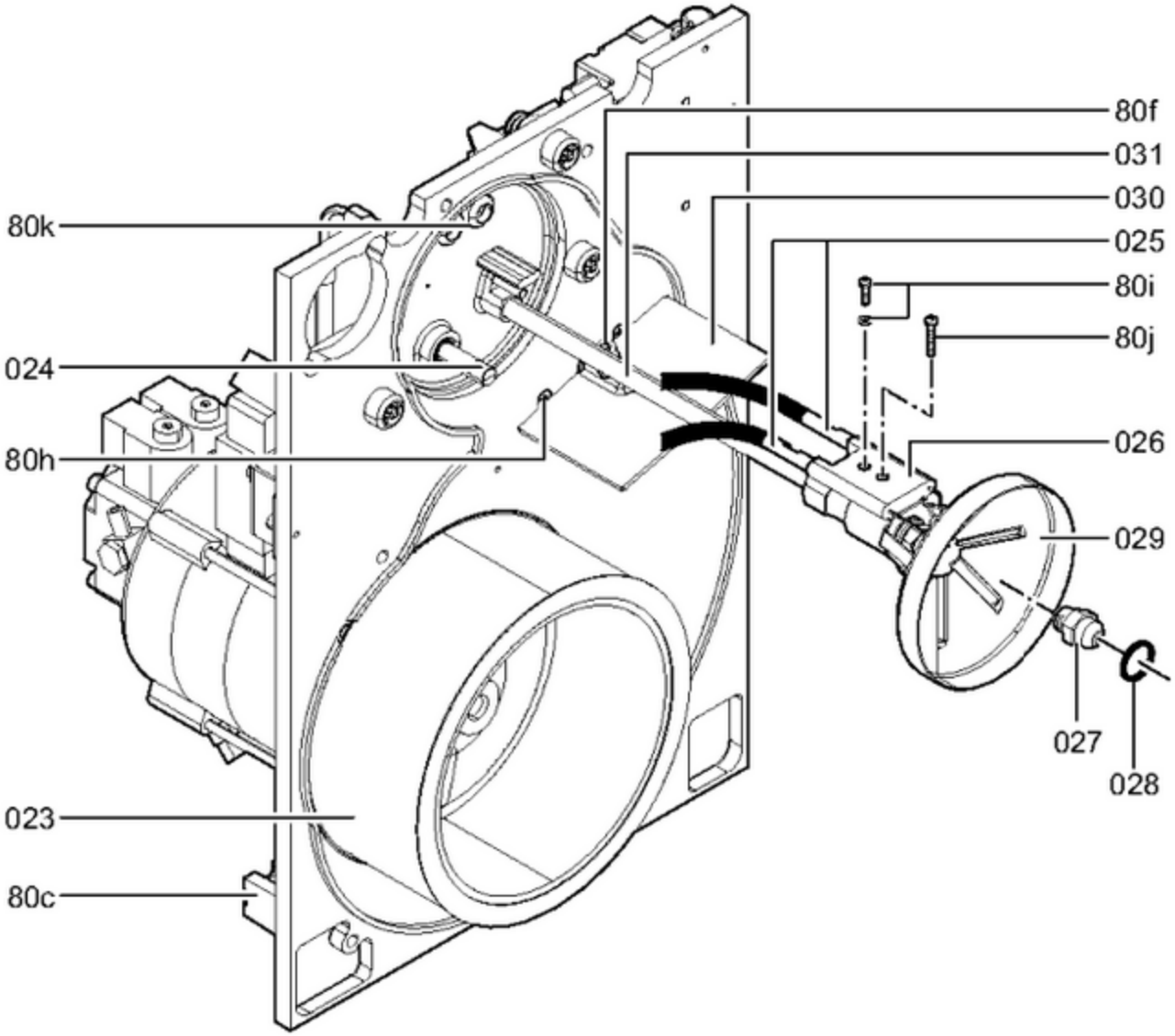
80f
031
030
025
80i
80j
026
029
027
028
80k
024
80h
023
80c

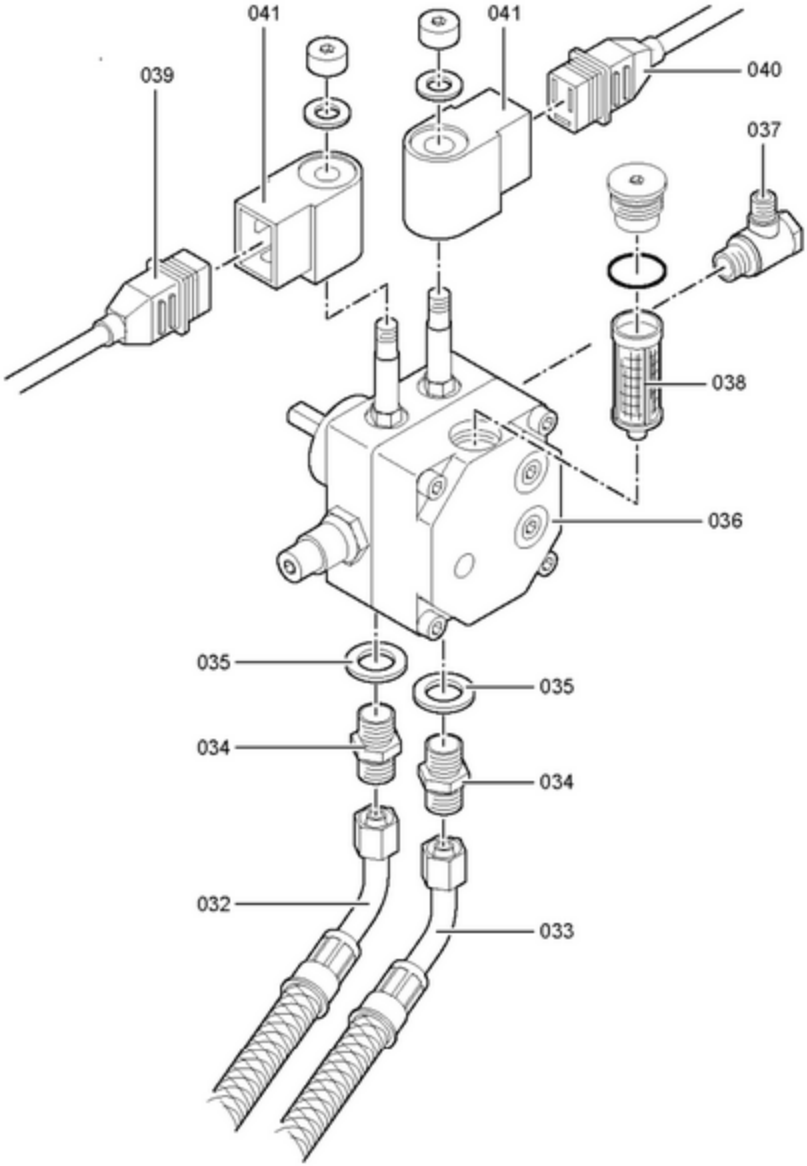

5681 011

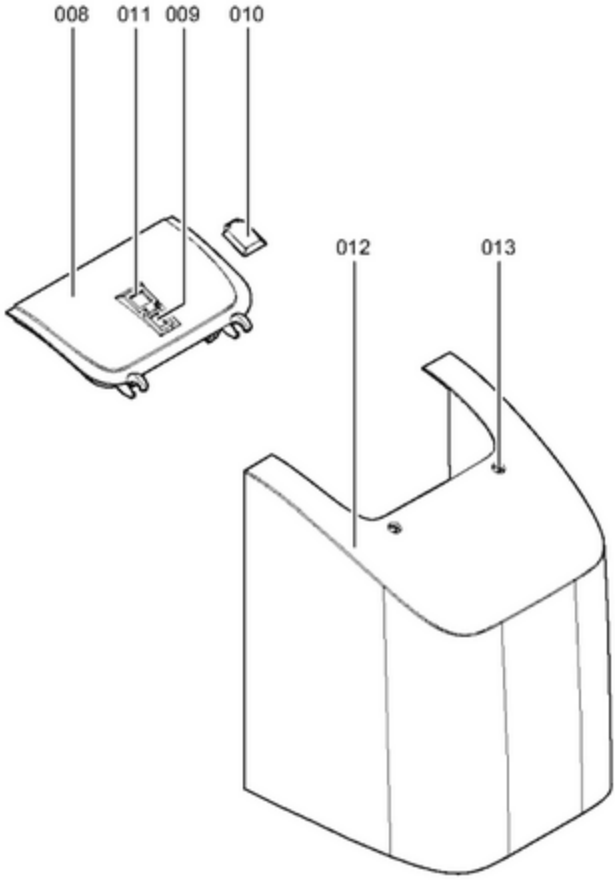

5601811

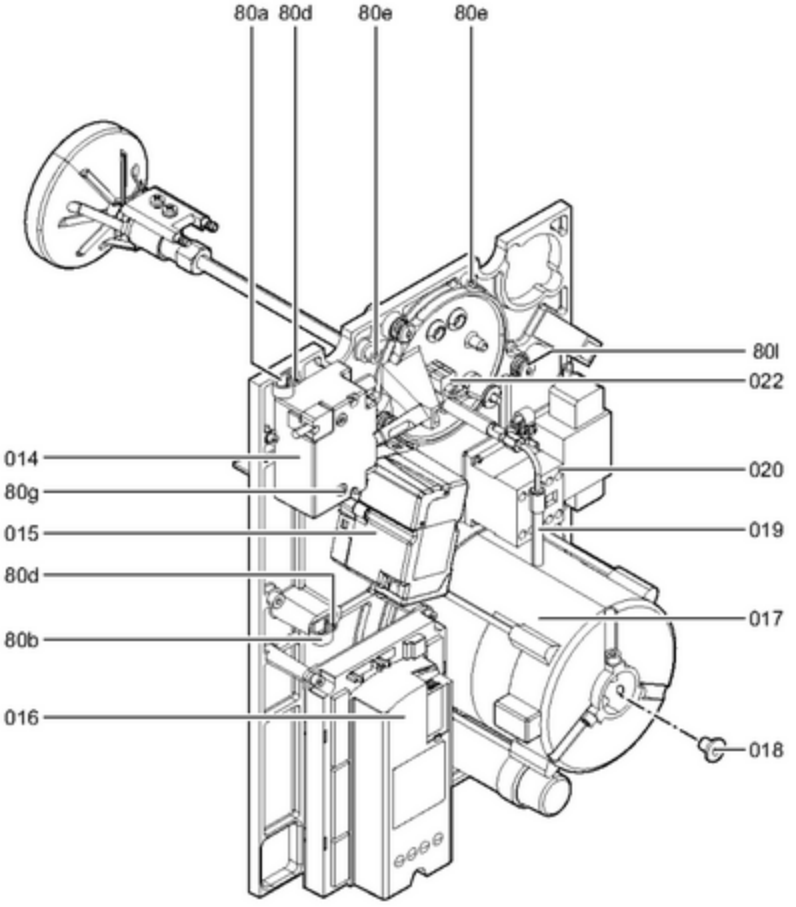

5681 811

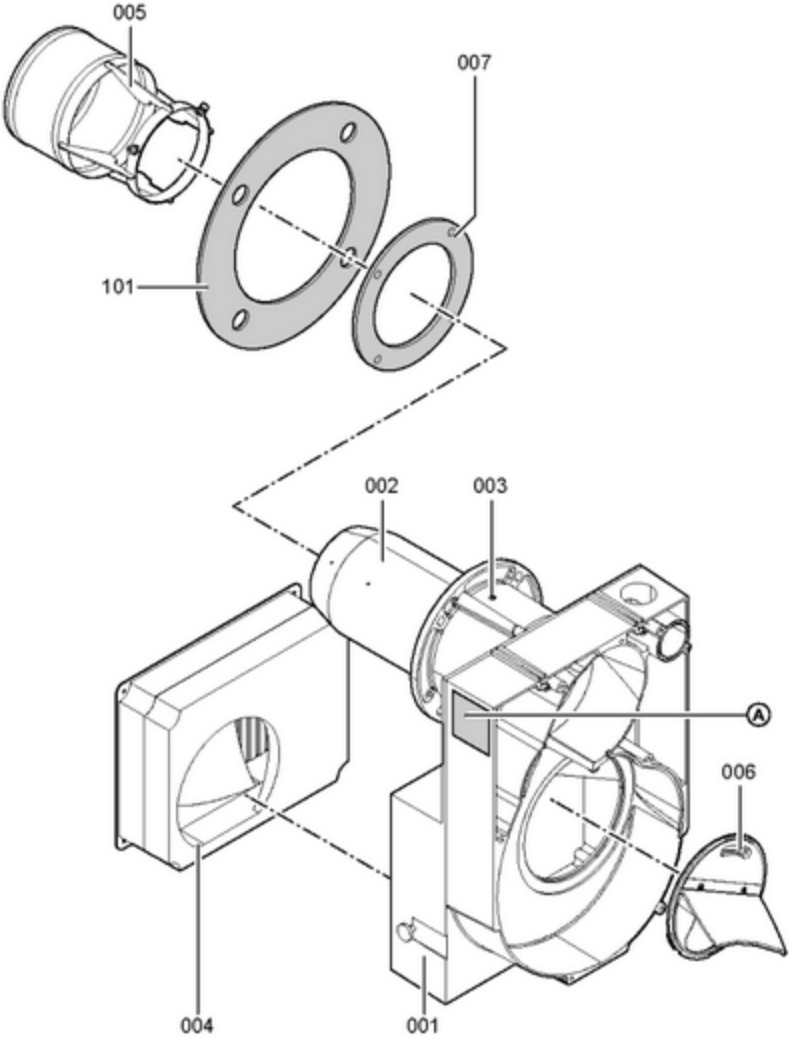

5001011