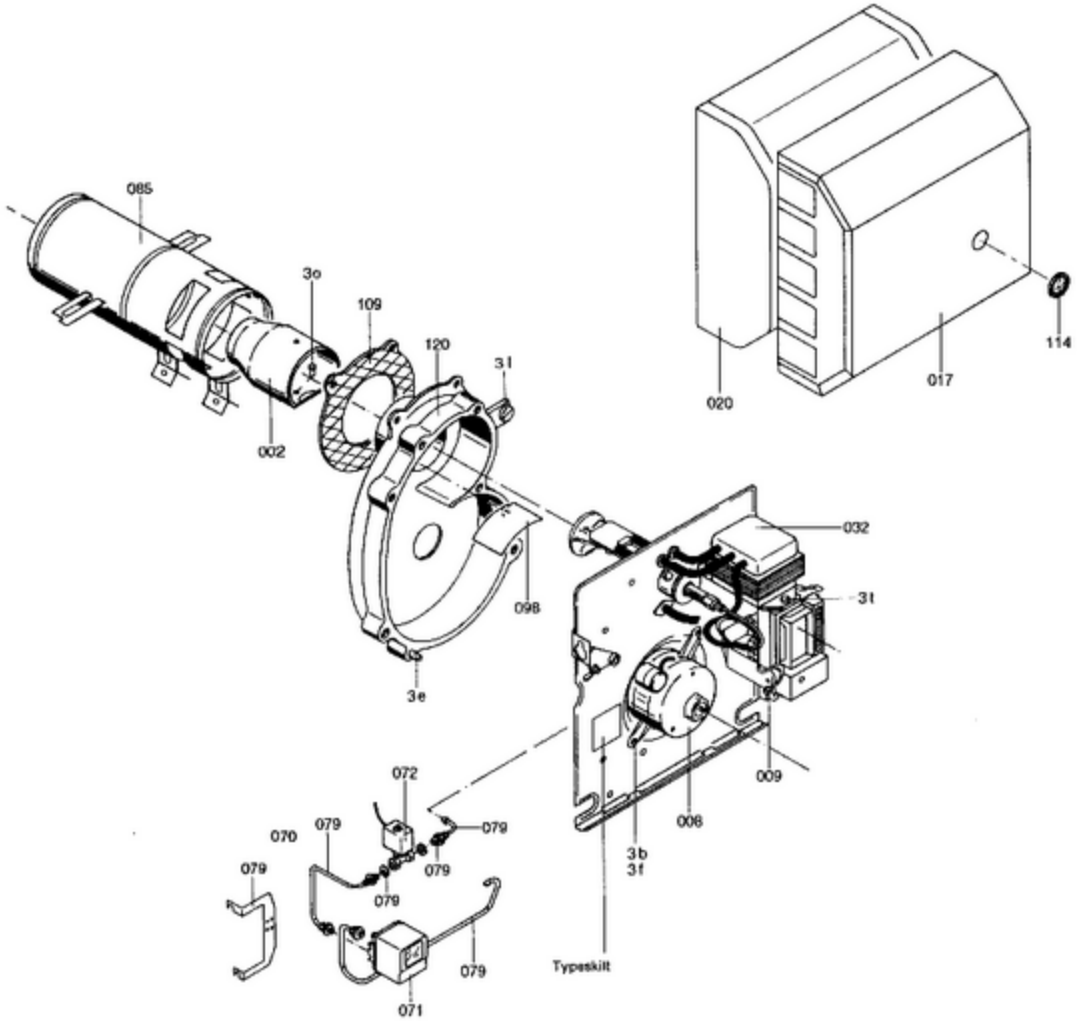
085
3o
109
120
31
002
098
3e
032
31
009
008
3b
3f
Typeskilt
072
070
079
079
079
079
079
079
071
020
017
114

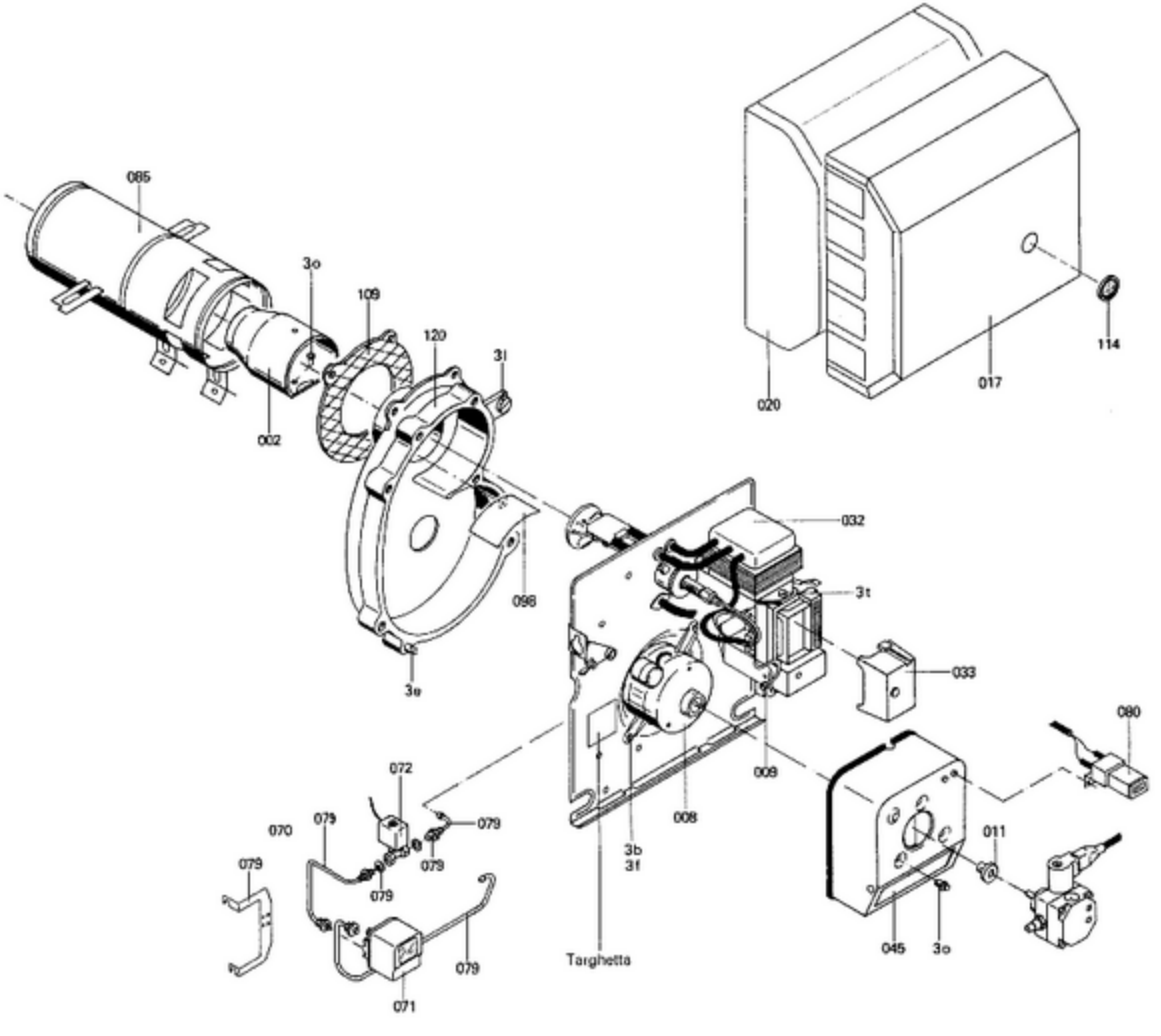
085
3o
109
120
31
002
098
3e
032
3t
033
080
009
008
072
070
079
079
079
079
079
079
071
3b
3f
Targhetta
011
045
3o
020
017
114

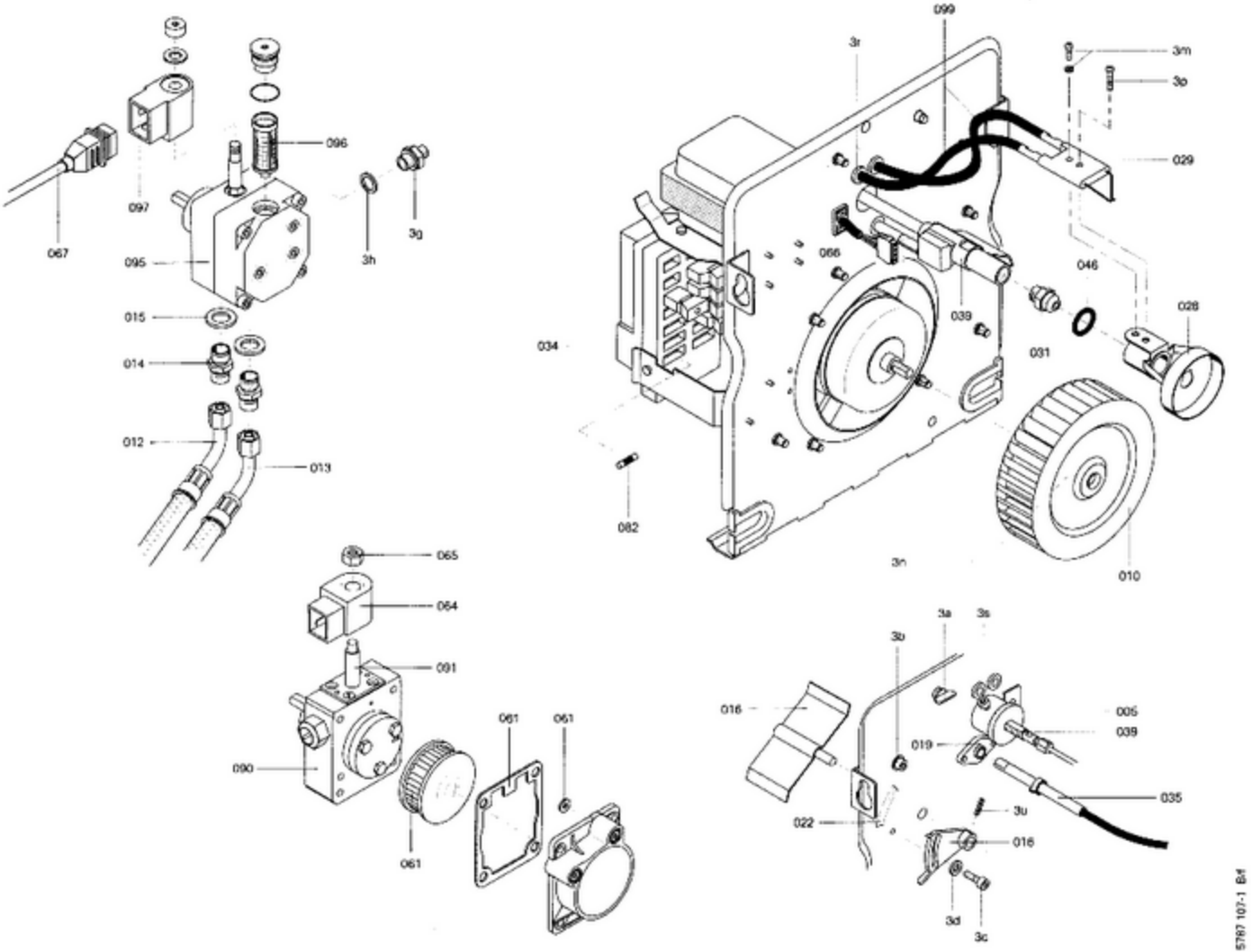
099
3r
3m
3o
029
096
097
3g
067
3h
095
066
046
039
028
015
034
031
014
012
013
082
3n
010
065
064
091
061
061
090
061
3a
3s
3b
016
005
039
019
035
3u
022
016
3d
3c
5787 107-1 B/f

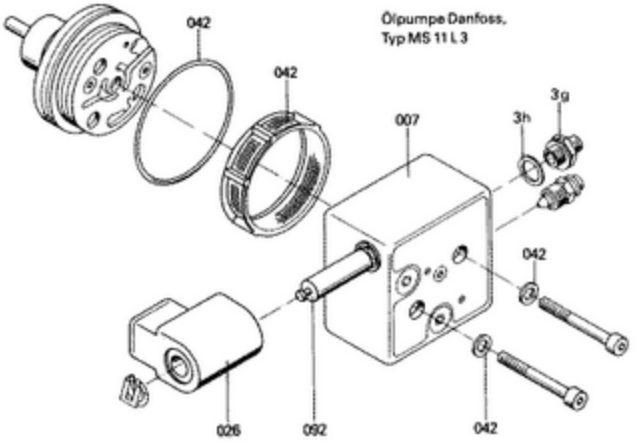
Ölpumpe Danfoss,
Typ MS 11 L 3
042
042
007
3h
3g
042
026
092
042

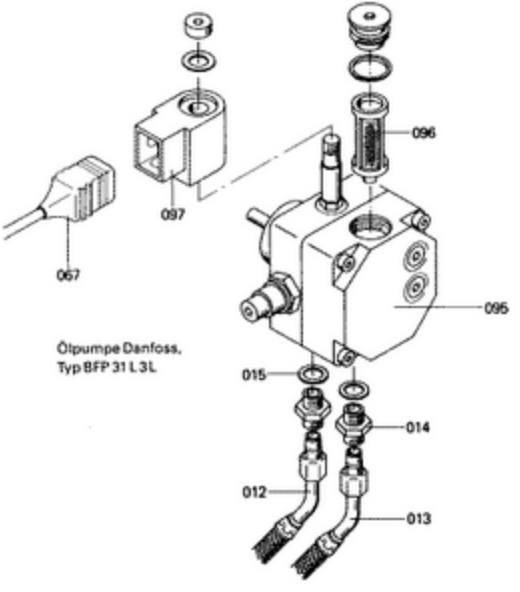
096
097
067
095
Ölpumpe Danfoss,
Typ BFP 31 L 3L
015
014
012
013

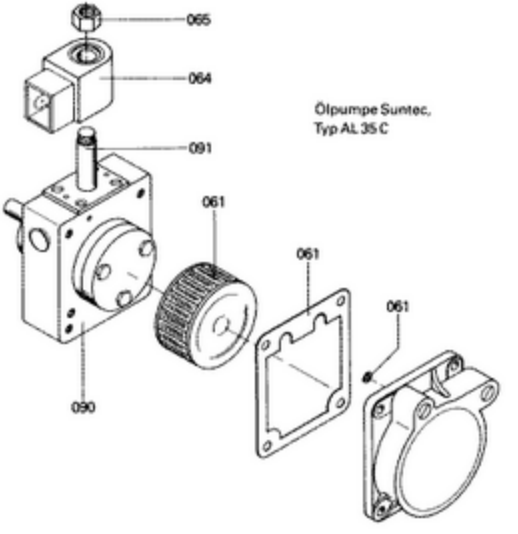
065
064
Ölpumpe Suntec,
Typ AL 35 C
091
061
061
061
090