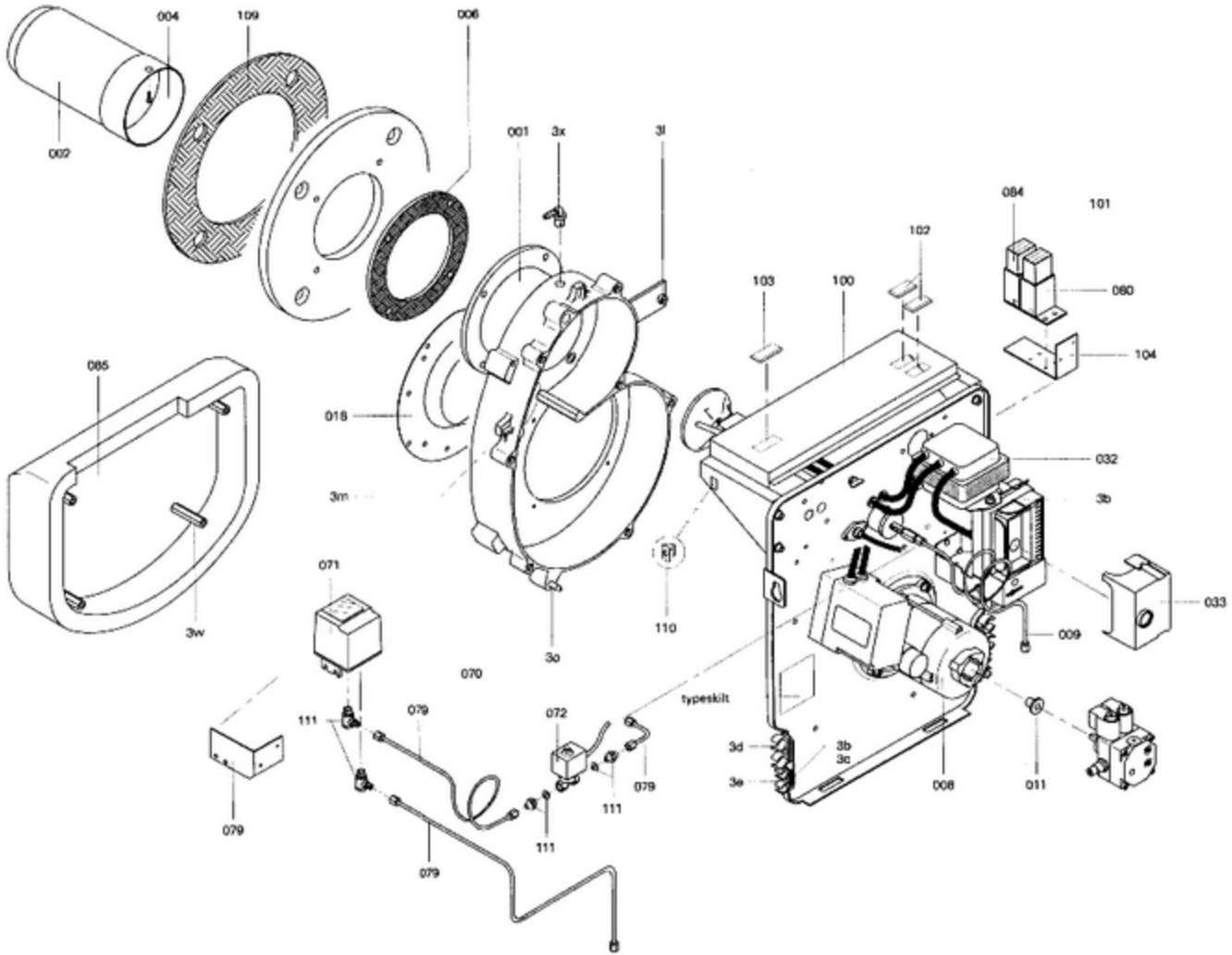
004
109
006
002
001
3x
3l
084
101
102
080
103
100
104
085
018
032
3m
3b
071
033
110
009
3w
3o
070
typeskilt
111
079
072
3d
3b
3c
3e
008
011
079
111
111
079

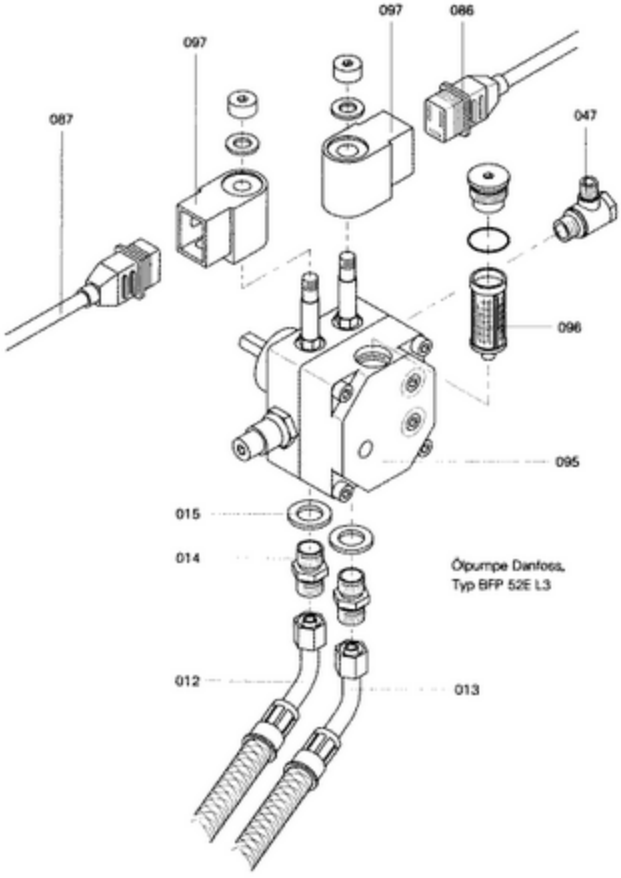

Ölpumpe Danfoss,
Typ BFP 52E L3

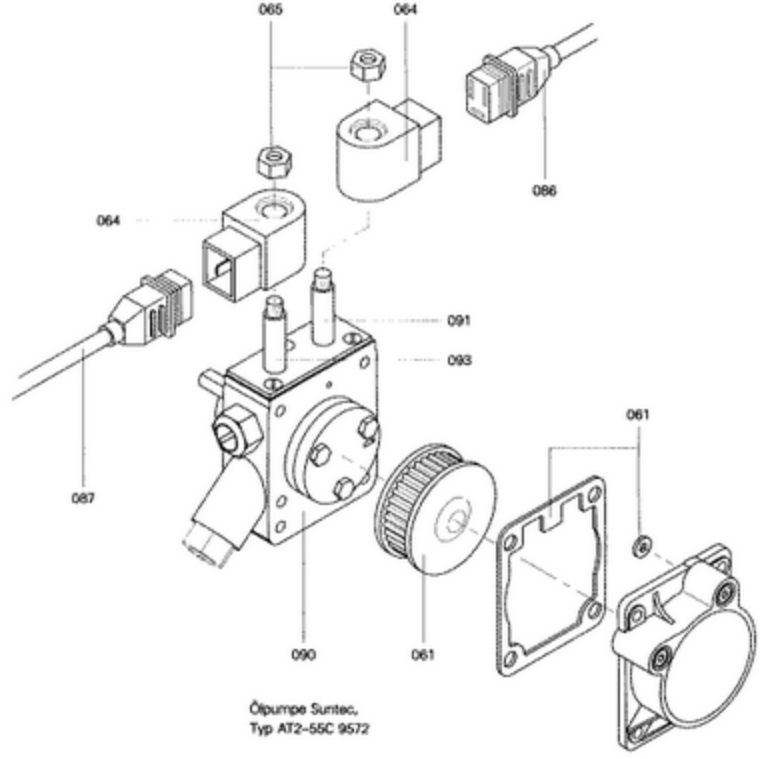

Ölpumpe Suntec,
Typ AT2-55C 9572

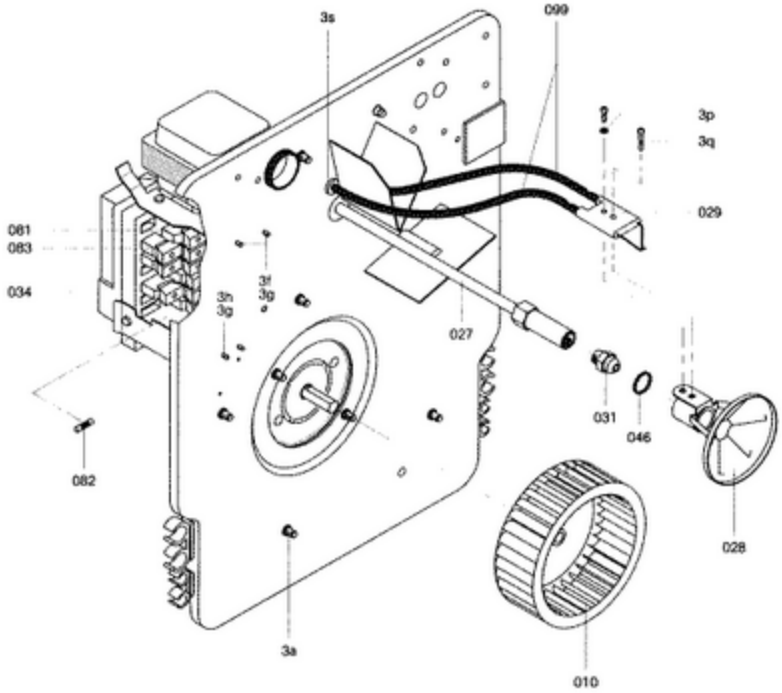
3s
099
3p
3q
029
081
083
034
3n
3g
3f
3g
027
031
046
082
028
3a
010

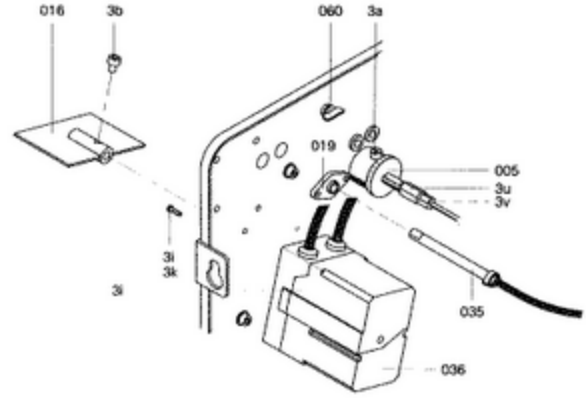
016
3b
060
3a
019
005
3u
3v
3i
3k
3l
035
036

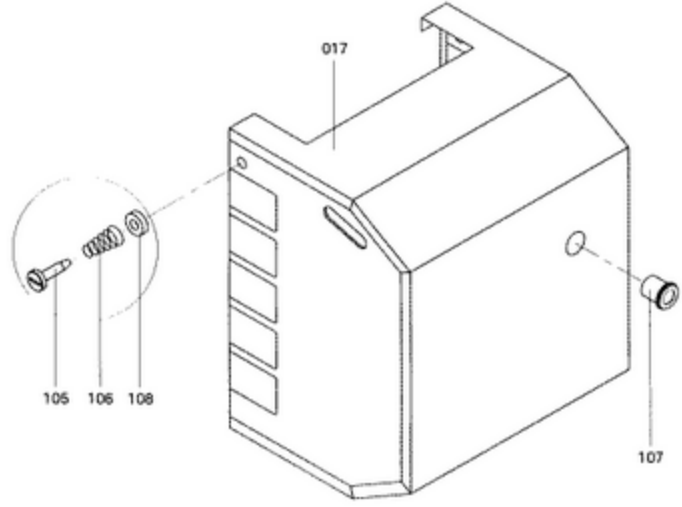
017
105
106
108
107

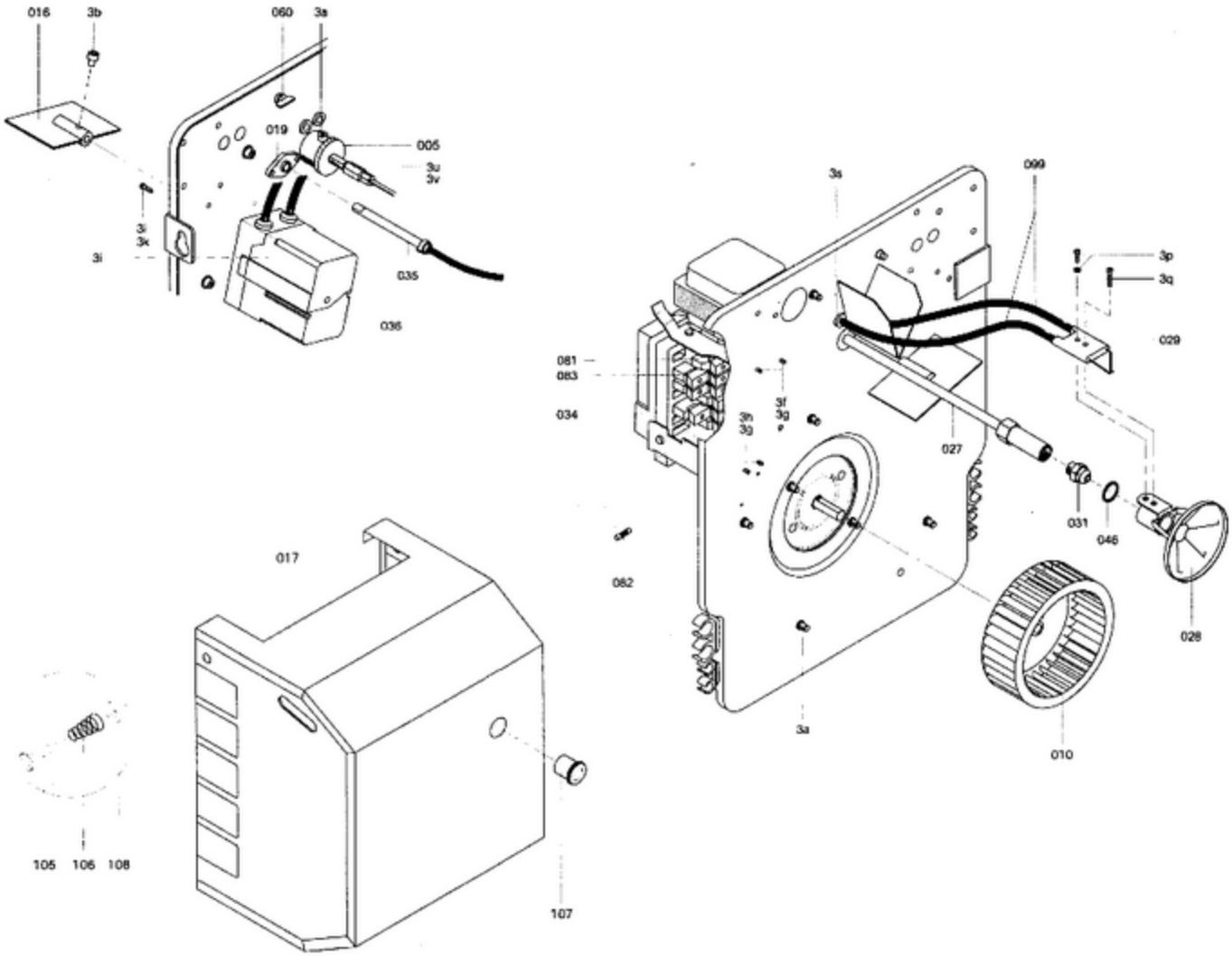
016
3b
060
3s
019
005
3u
3v
3i
3k
3i
035
036
3s
099
3p
3q
029
081
083
034
3f
3g
3e
3d
027
031
046
082
028
3a
010
017
105
106
108
107

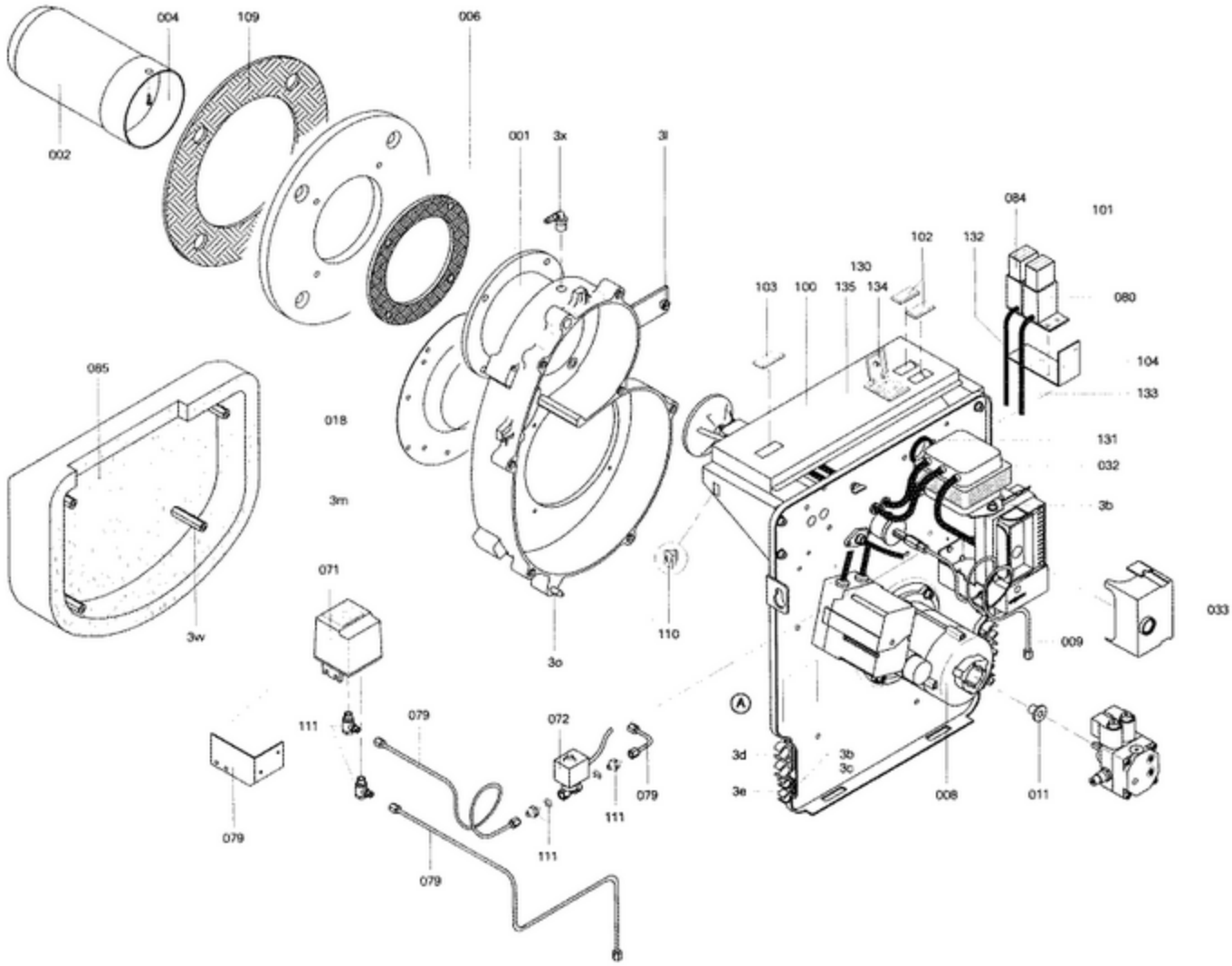
004
109
006
002
001
3x
3l
084
101
102
132
130
103
100
135
134
080
104
133
085
018
131
032
3m
3b
071
033
3w
3o
110
009
A
079
072
111
3d
3b
3c
3e
008
011
079
111
079
111
079

5781 247