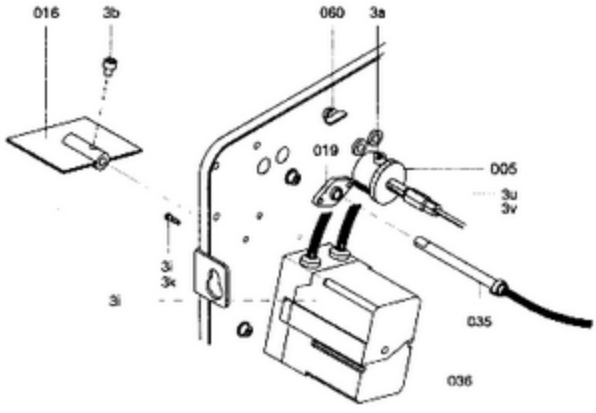
016
3b
060
3a
019
005
3u
3v
3t
3x
3i
035
036

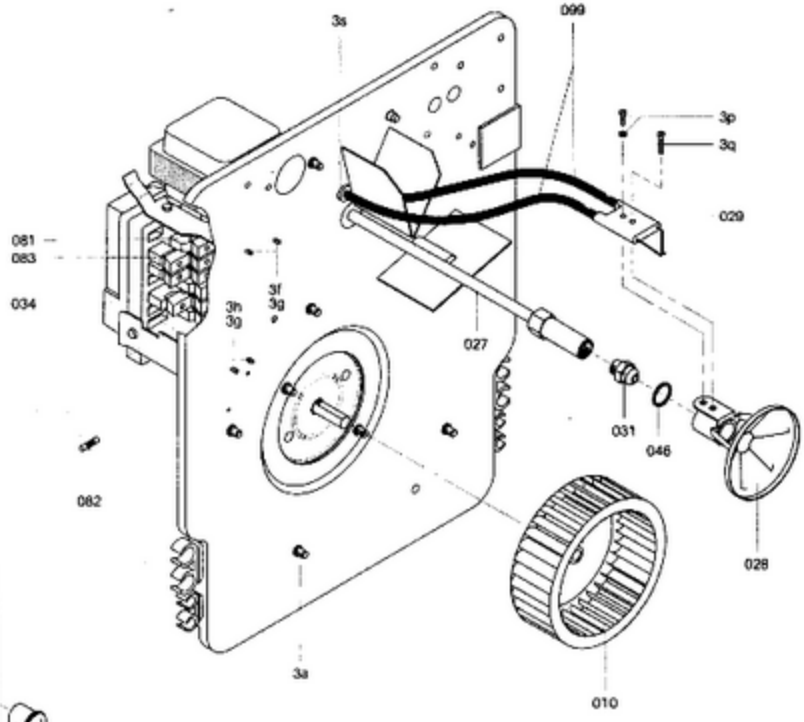
3s
099
3p
3q
029
081
083
034
3f
3g
3h
3g
027
031
046
082
028
3a
010

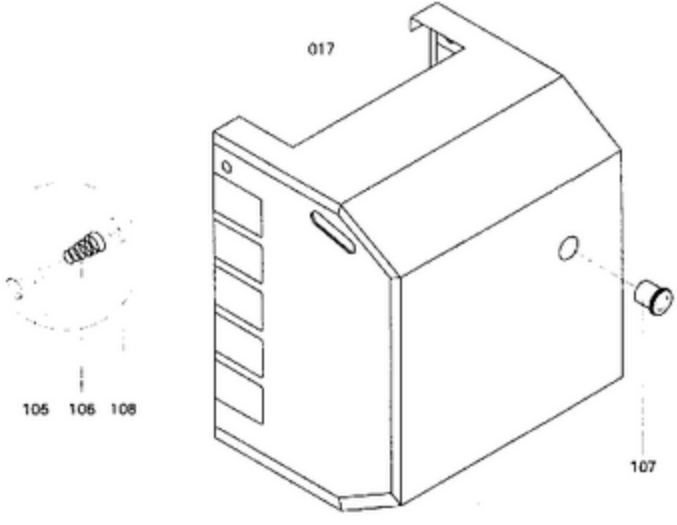
017
105
106
108
107

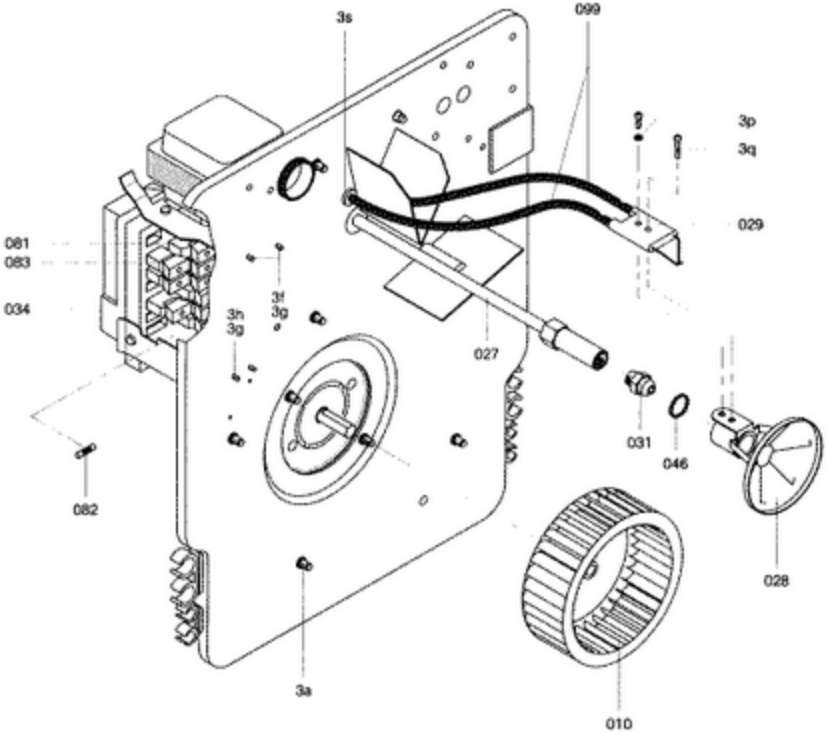
3s
099
3p
3q
029
081
083
034
3h
3g
3f
3g
027
031
046
082
028
3a
010

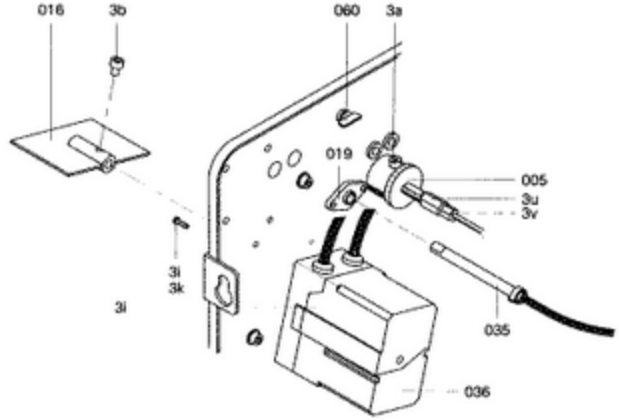
016
3b
060
3a
019
005
3u
3v
3i
3k
3i
035
036

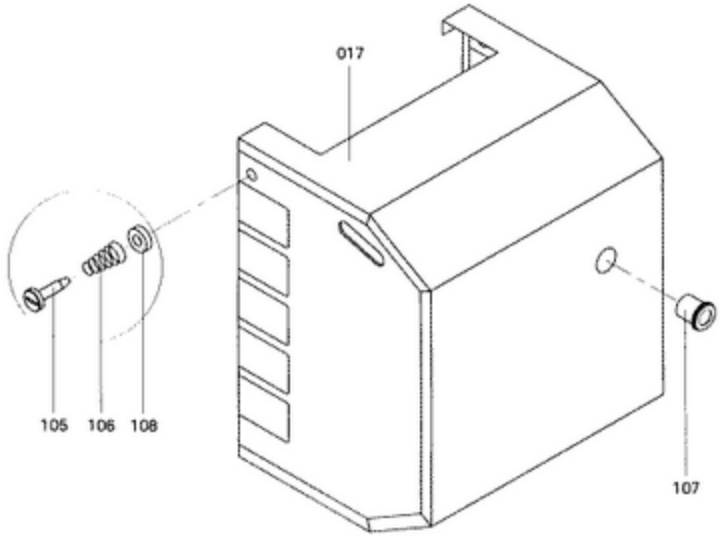
017
105
106
108
107

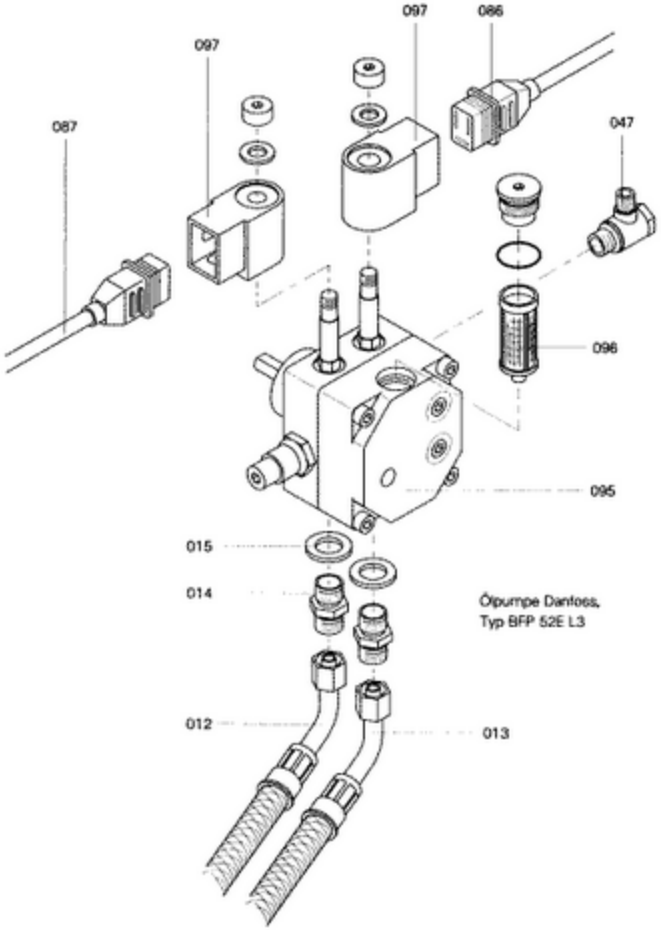

Ölpumpe Danfoss,
Typ BFP 52E L3

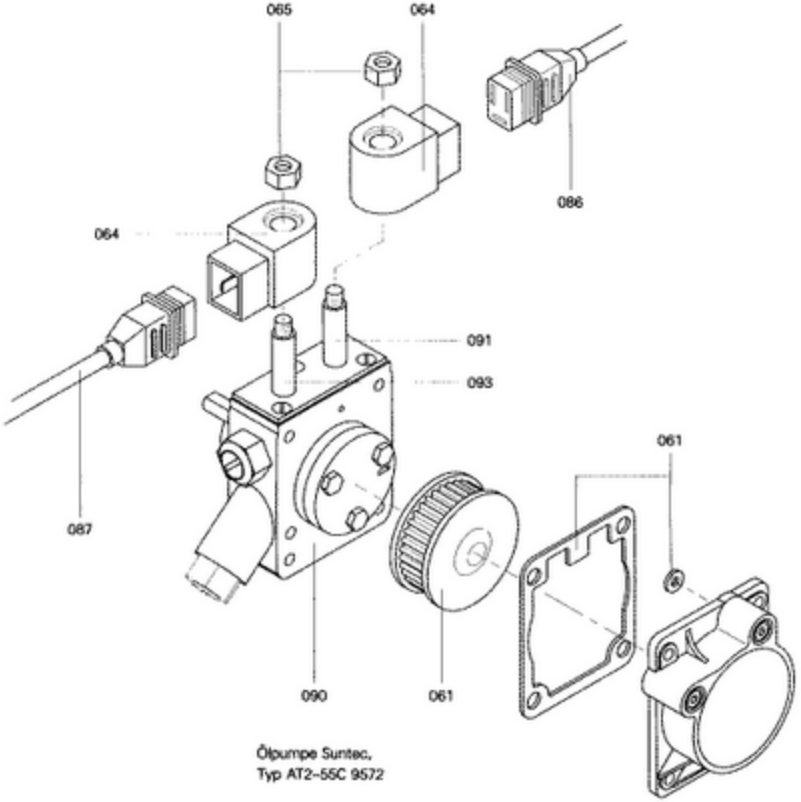

Ölpumpe Suntec,
Typ AT2-55C 9572

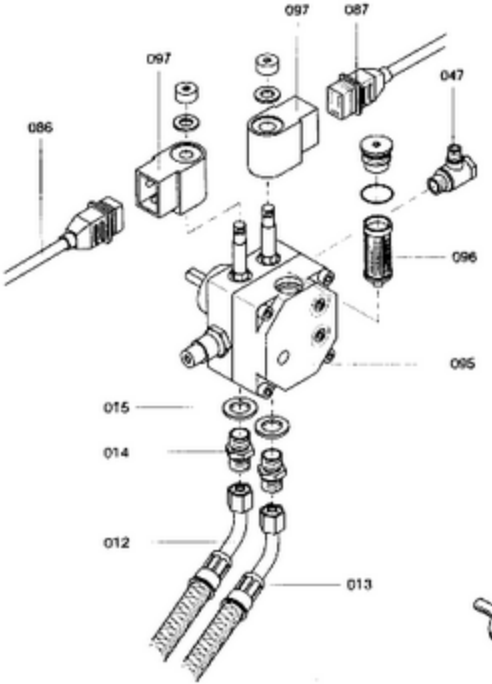
097
087
097
047
086
096
095
015
014
012
013

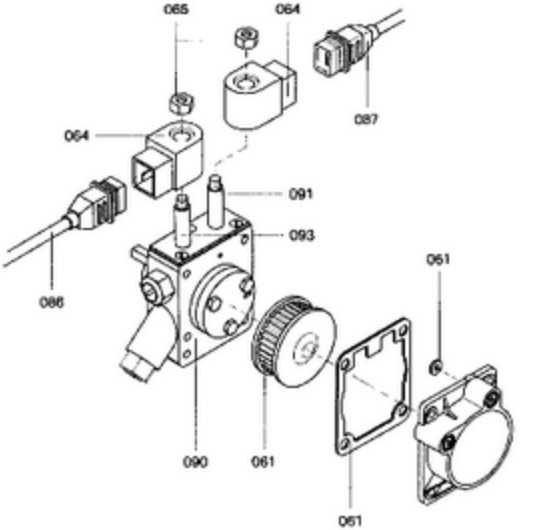
065
064
087
064
091
093
086
061
090
061
061

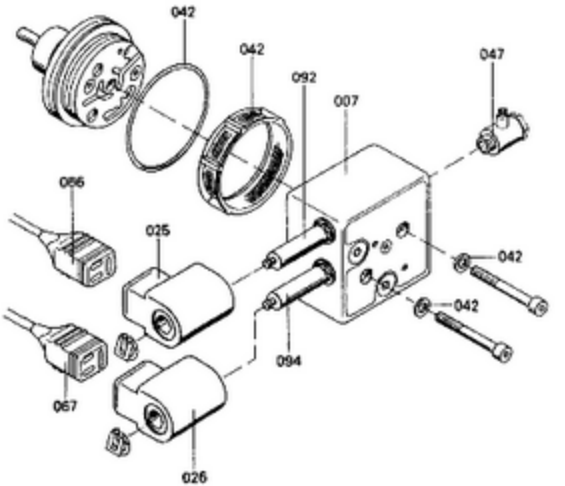
042
042
092
007
047
066
025
042
042
094
067
026

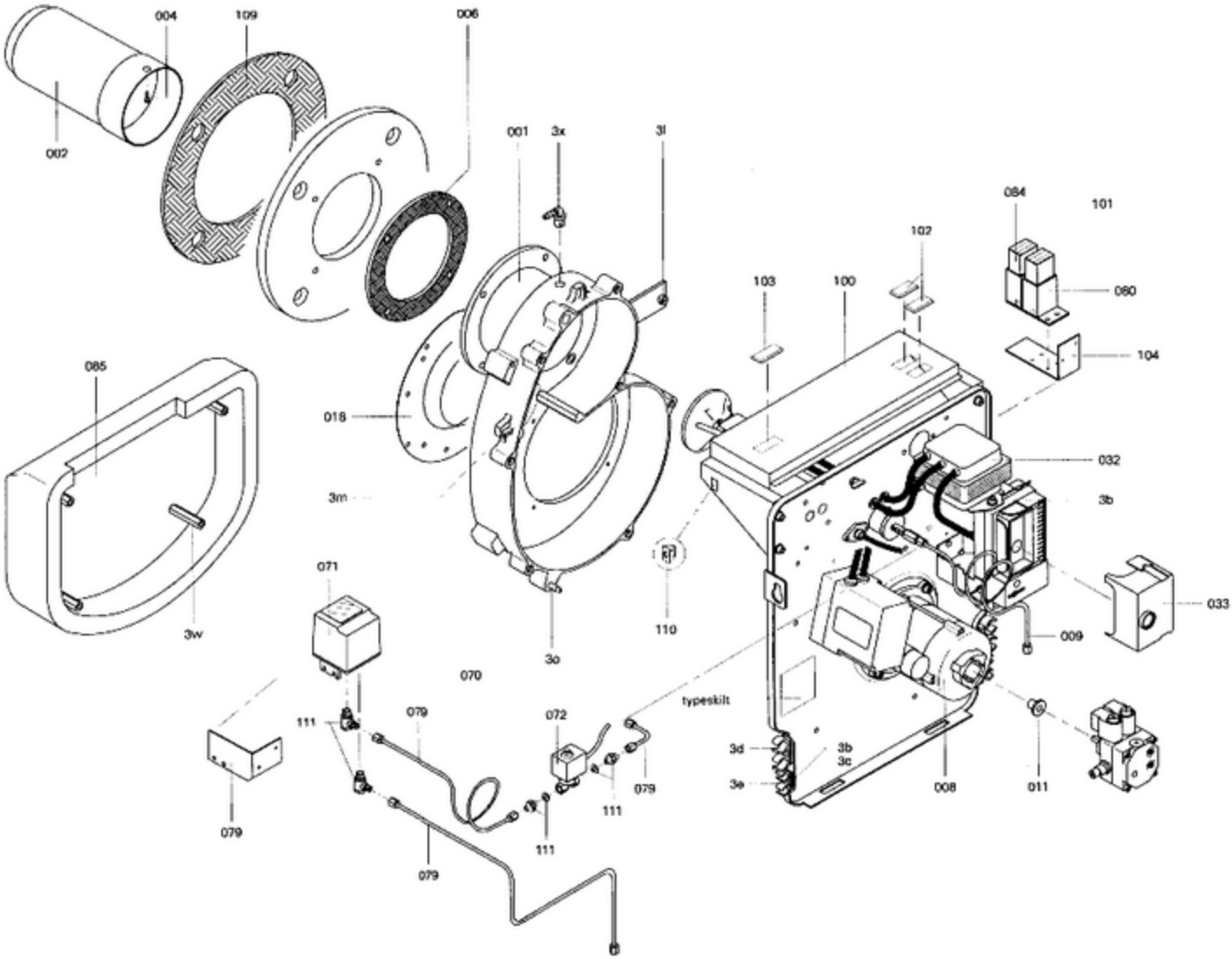
004
109
006
002
001
3x
3l
084
101
102
103
100
080
104
085
018
032
3m
3b
071
033
110
009
3w
3o
070
typeskilt
111
079
072
3d
3b
3c
3e
008
011
079
111
111
079

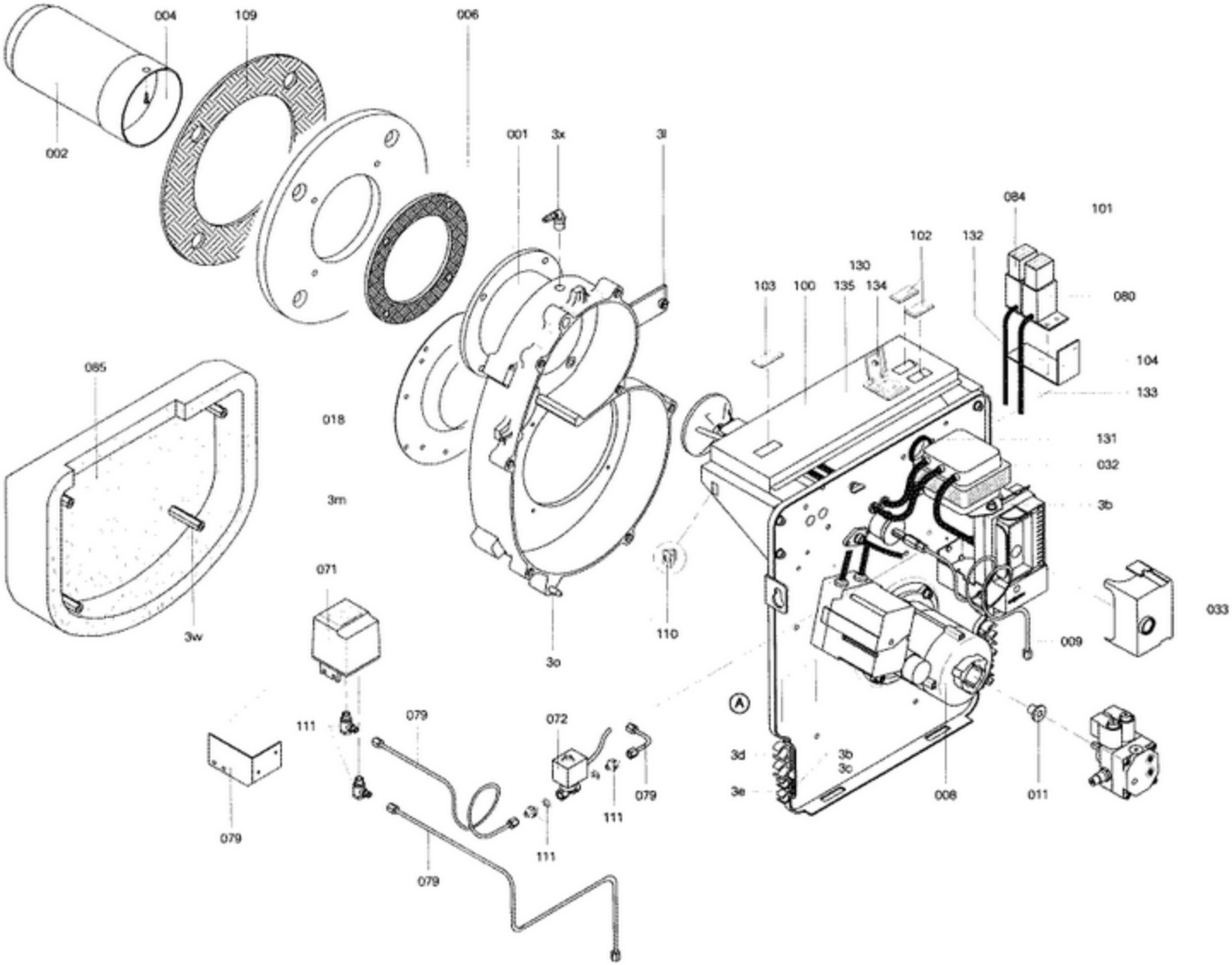
004
109
006
002
001
3x
3l
084
101
102
132
130
103
100
135
134
080
104
133
085
018
131
032
3m
3b
071
033
110
009
3w
3o
A
111
079
072
3d
3b
3c
3e
008
011
079
111
079
111
079

5781 247