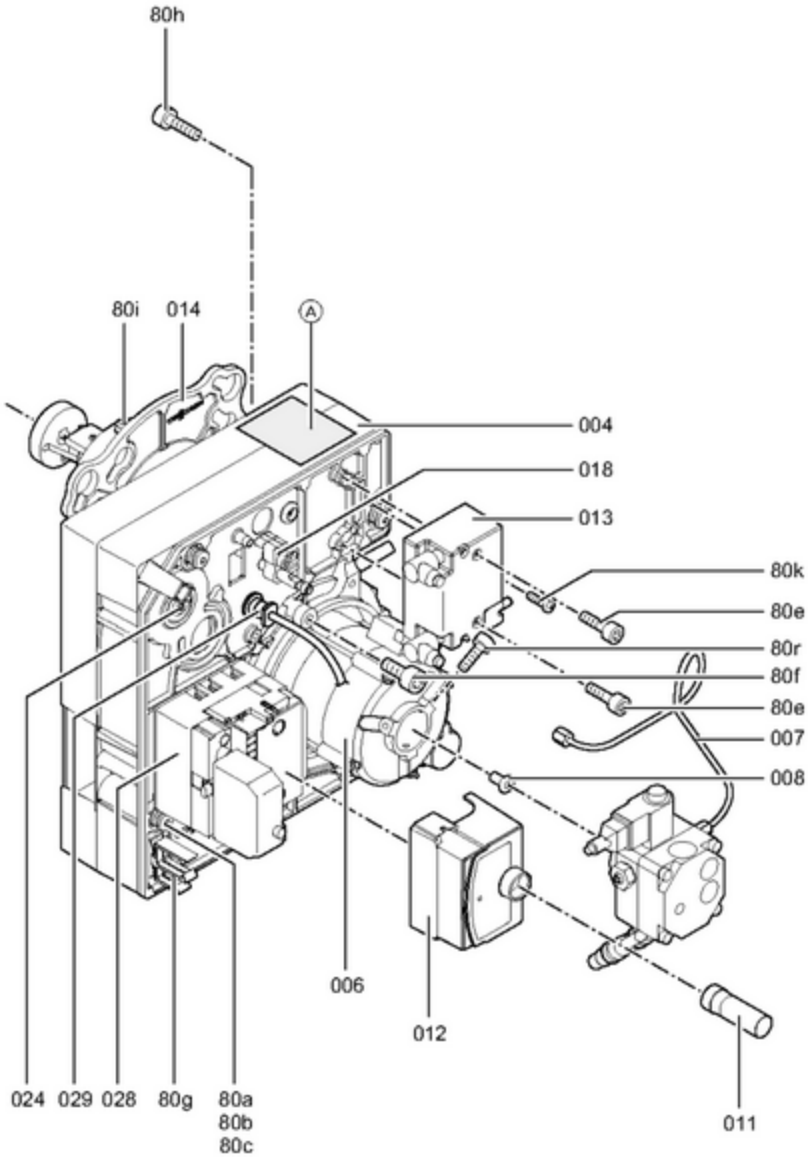
80h
80i
014
A
004
018
013
80k
80e
80r
80f
80e
007
008
006
012
011
024
029
028
80g
80a
80b
80c

5681 022

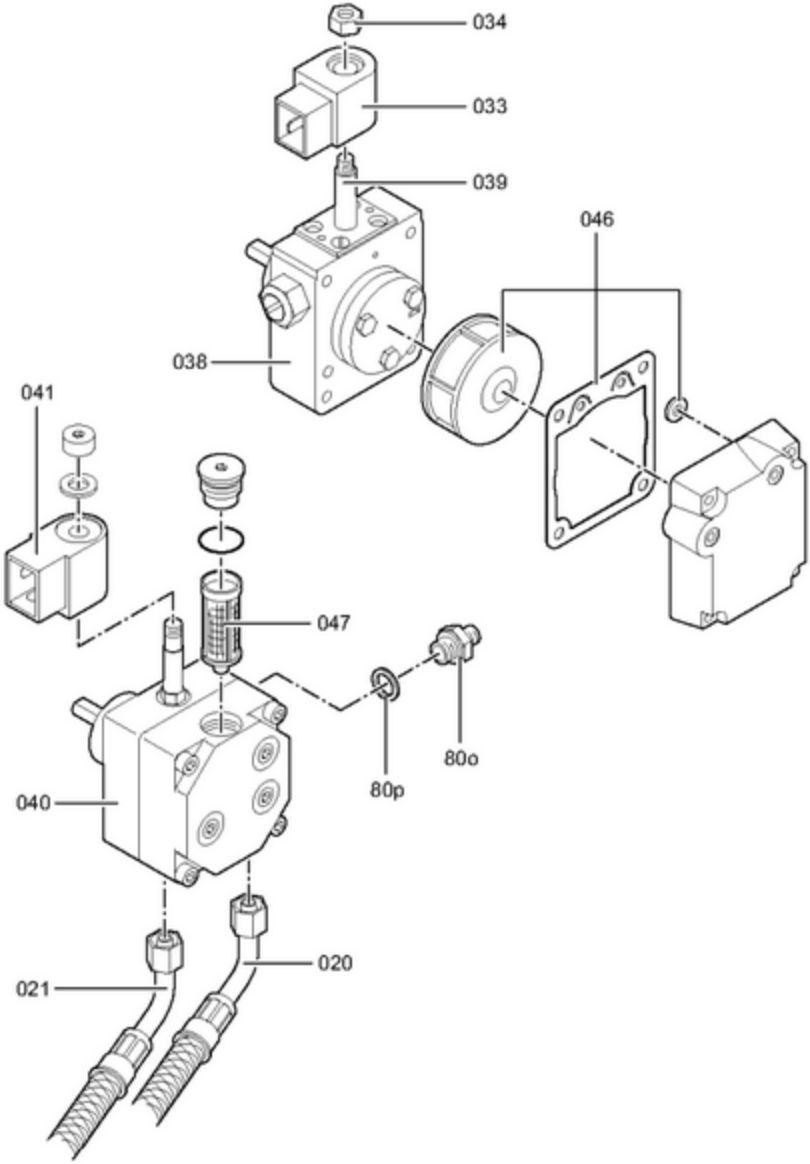

5681 822

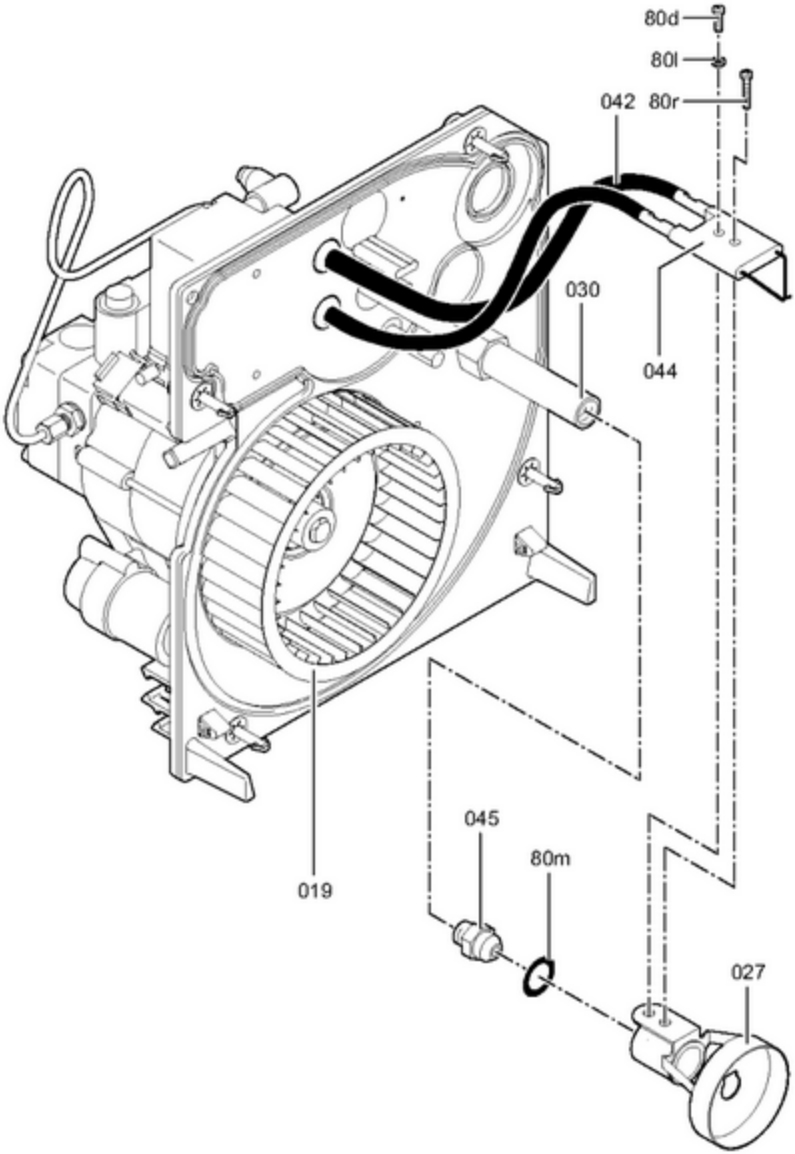

5681822

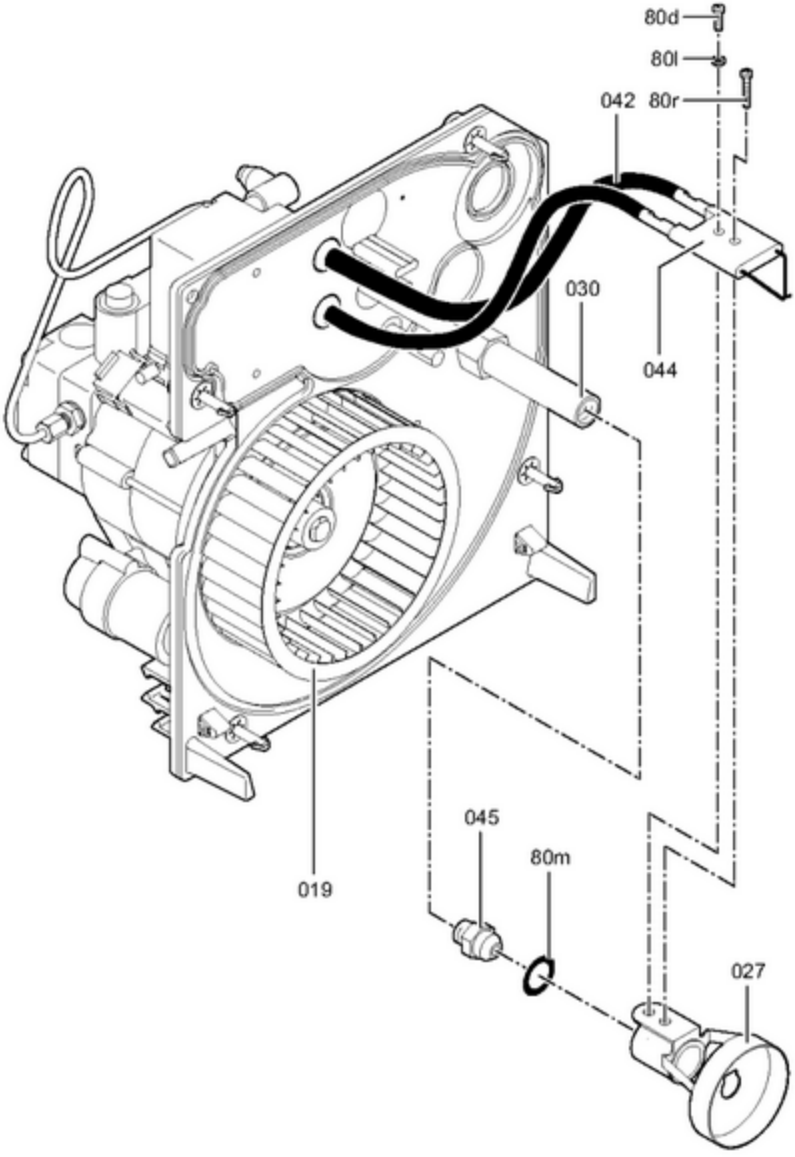

5681 822

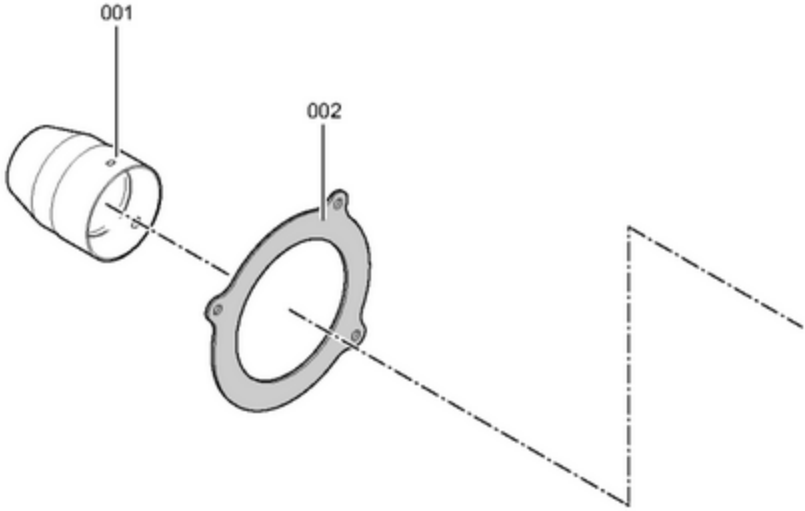

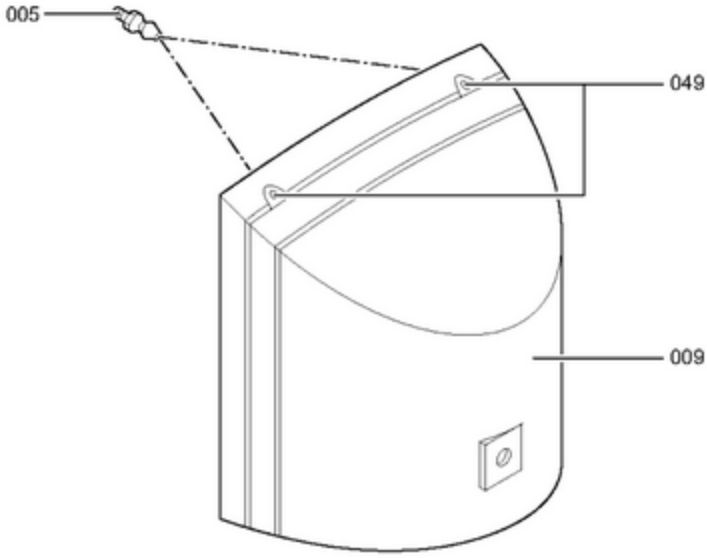

5681 822