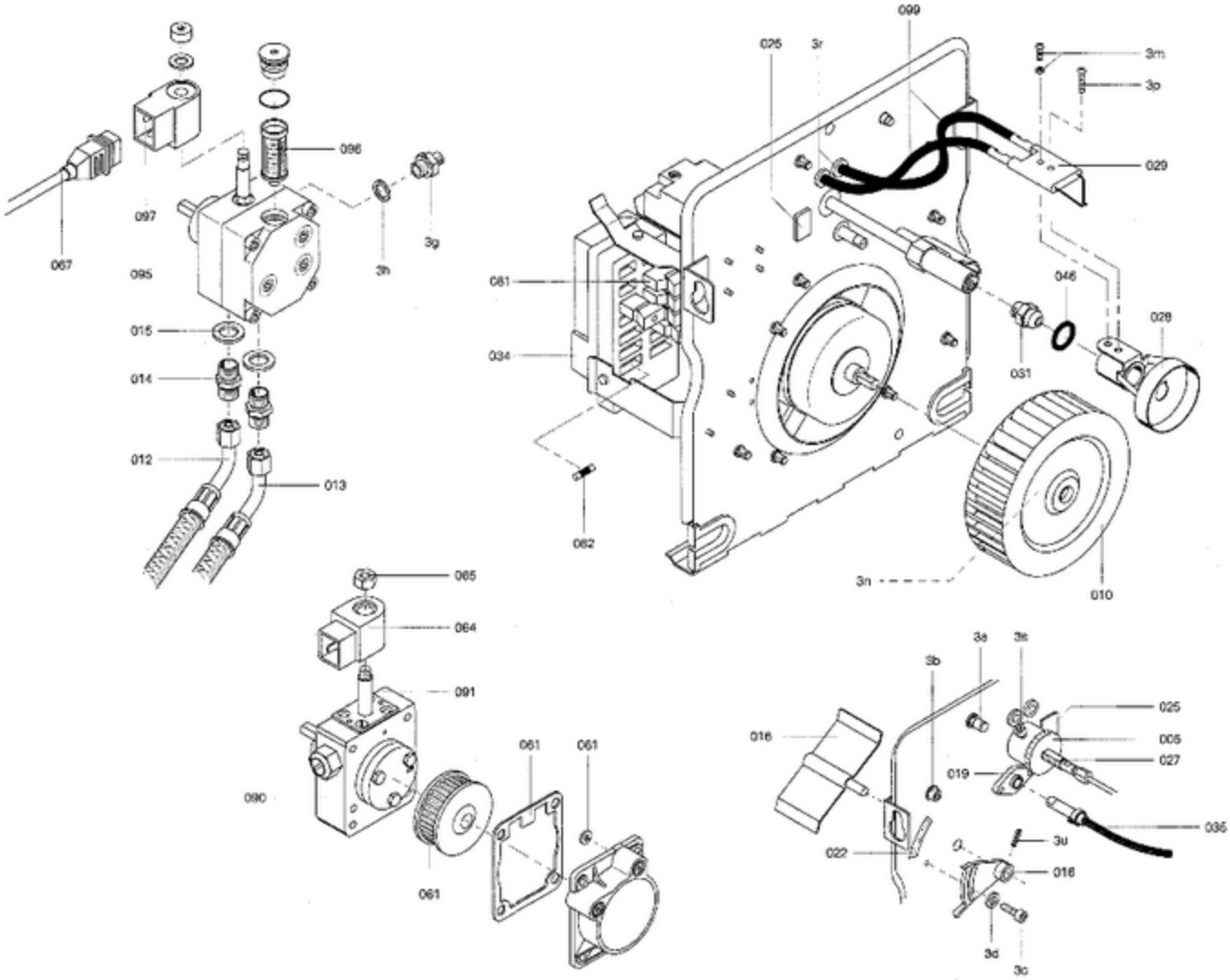
099
025
3r
3m
3p
029
096
3t
097
3q
3h
067
095
081
046
028
015
034
031
014
012
013
082
010
3n
065
064
091
061
061
090
061
3a
3s
3b
025
016
005
027
019
035
3u
022
016
3d
3c

5787 367

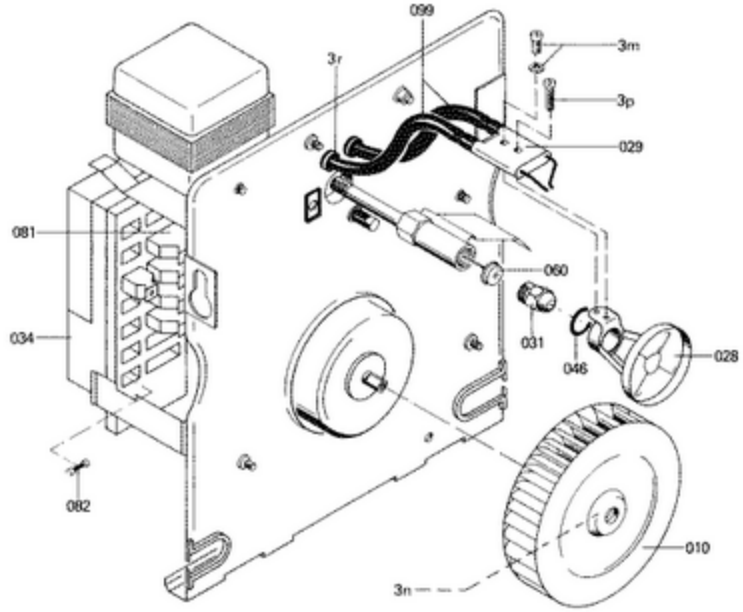
099
3m
3r
3p
029
081
060
034
031
046
028
082
010
3n

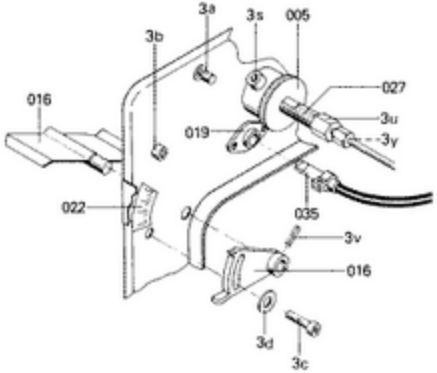
3a
3s
005
3b
027
016
019
3u
3y
022
035
3v
016
3d
3c

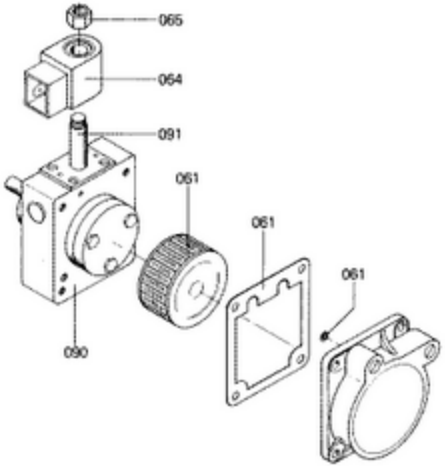
065
064
091
061
061
061
090

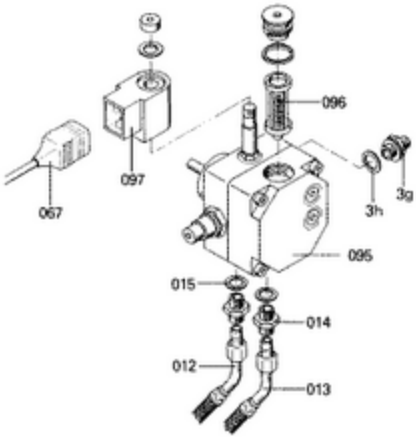
096
097
067
3h
3g
095
015
014
012
013

5781 138

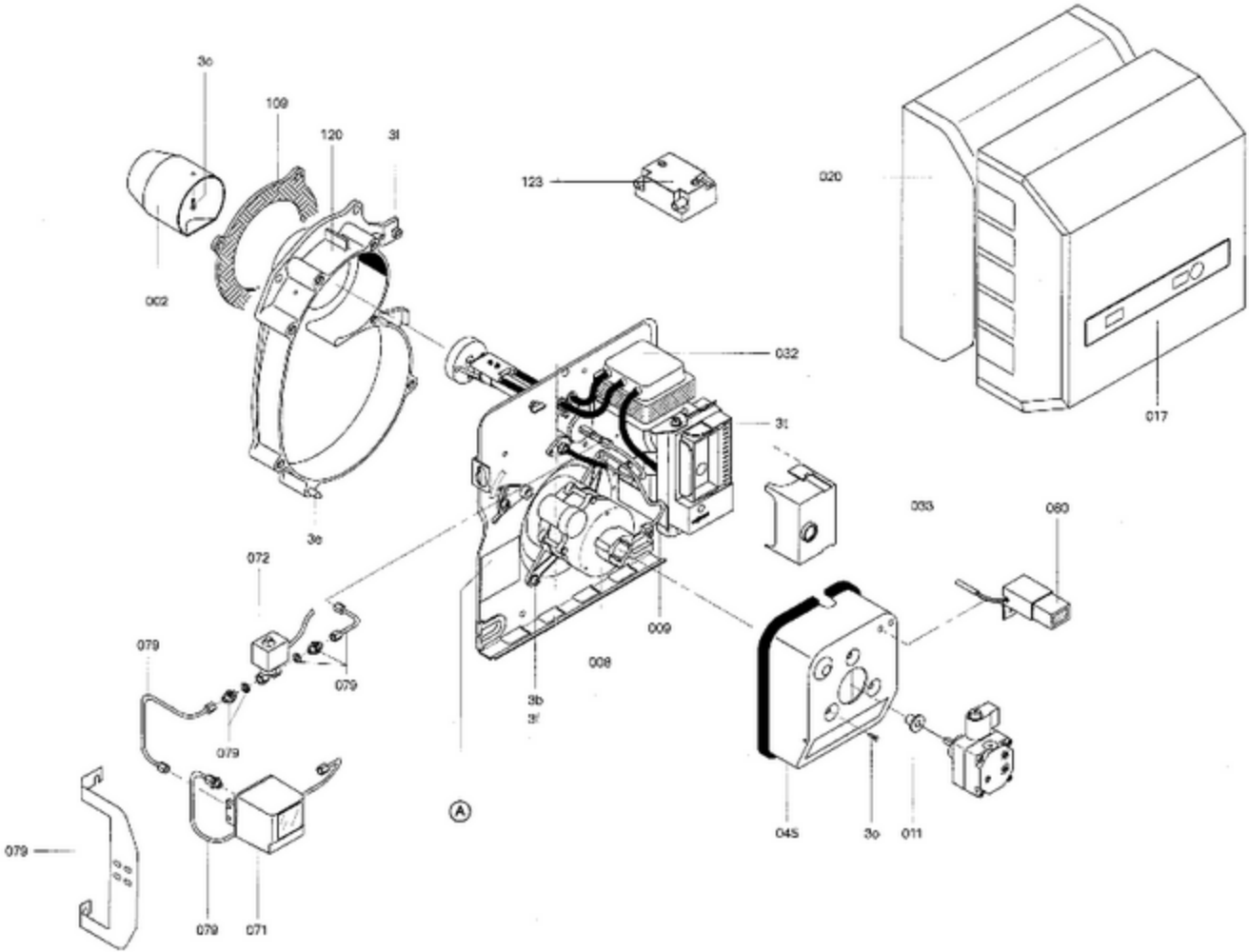
3o
109
120
31
123
020
002
032
017
31
3o
033
060
072
009
079
079
008
3b
3f
079
A
045
3o
011
079
079
071

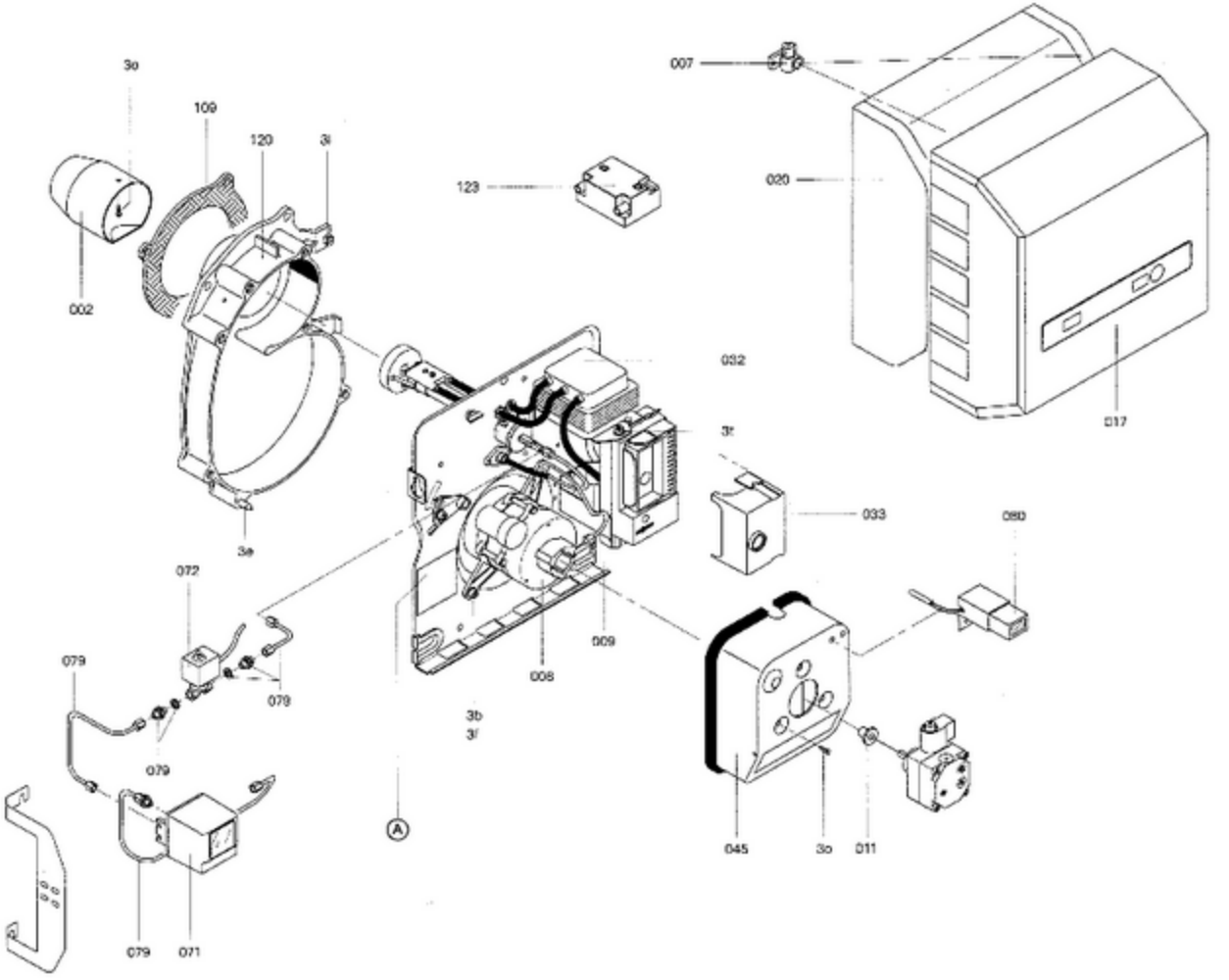
3o
109
120
3i
002
123
007
020
017
032
3r
033
080
3e
072
079
079
079
079
071
008
009
3b
3f
A
045
3o
011

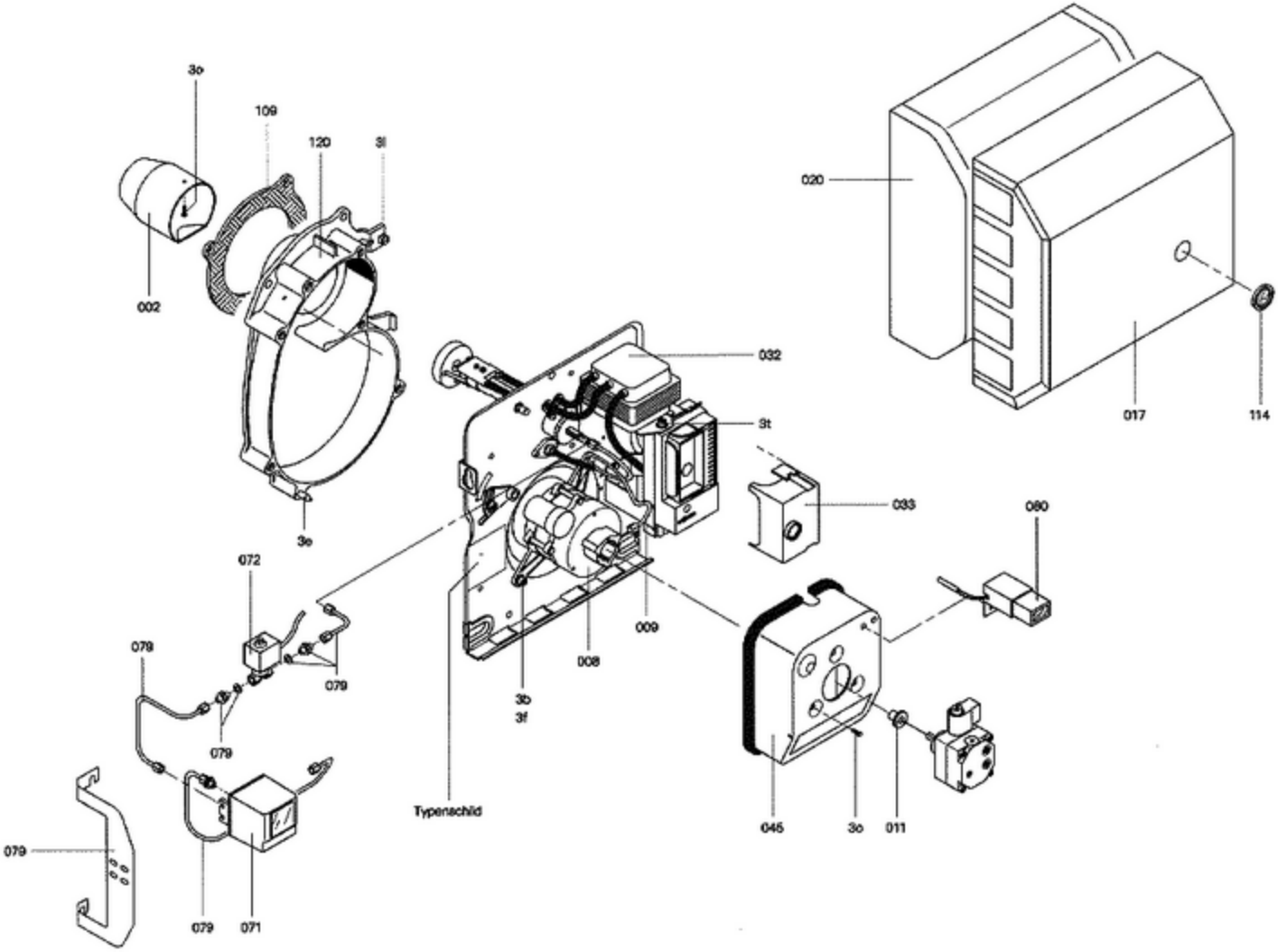
3o
109
120
3l
002
3o
020
017
114
032
3t
033
080
072
079
079
079
079
079
071
3b
3f
008
009
Typenschild
046
3o
011

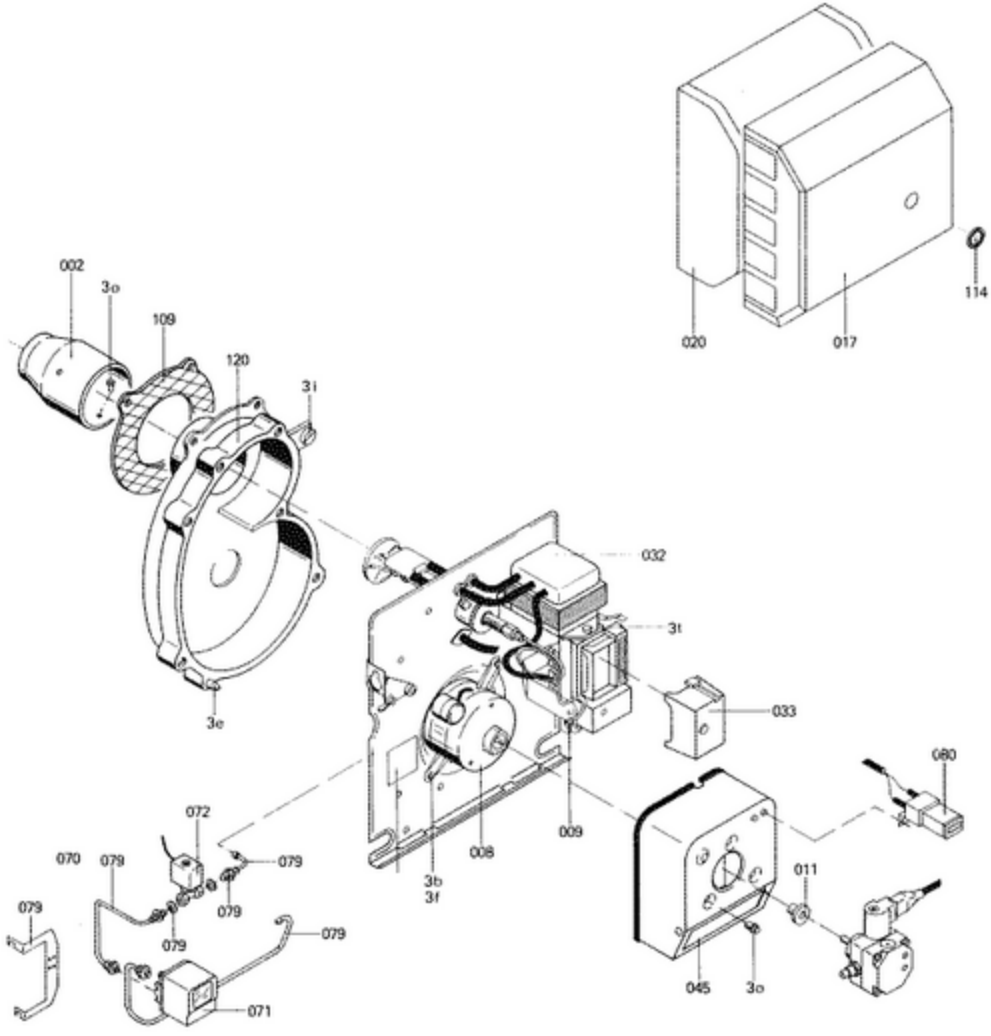
002
3o
109
120
3i
3e
032
3t
033
060
009
008
3b
3f
072
070
079
079
079
079
079
079
071
011
045
3o
020
017
114