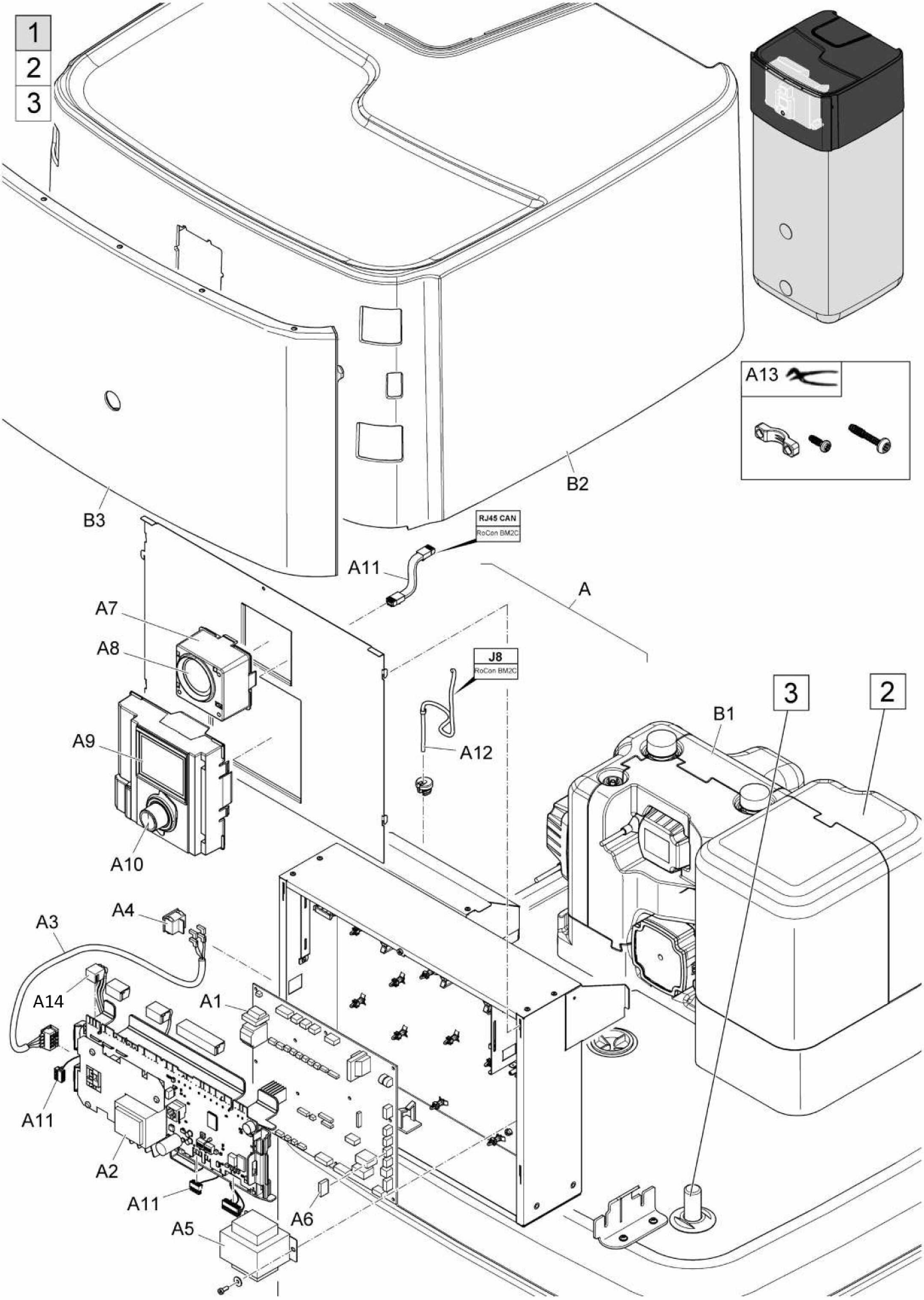
1
2
3
A13
B2
B3
RJ45 CAN
RoCon BM2C
A11
A
A7
A8
J8
RoCon BM2C
A12
A9
A10
B1
3
2
A4
A3
A14
A1
A11
A2
A11
A6
A5

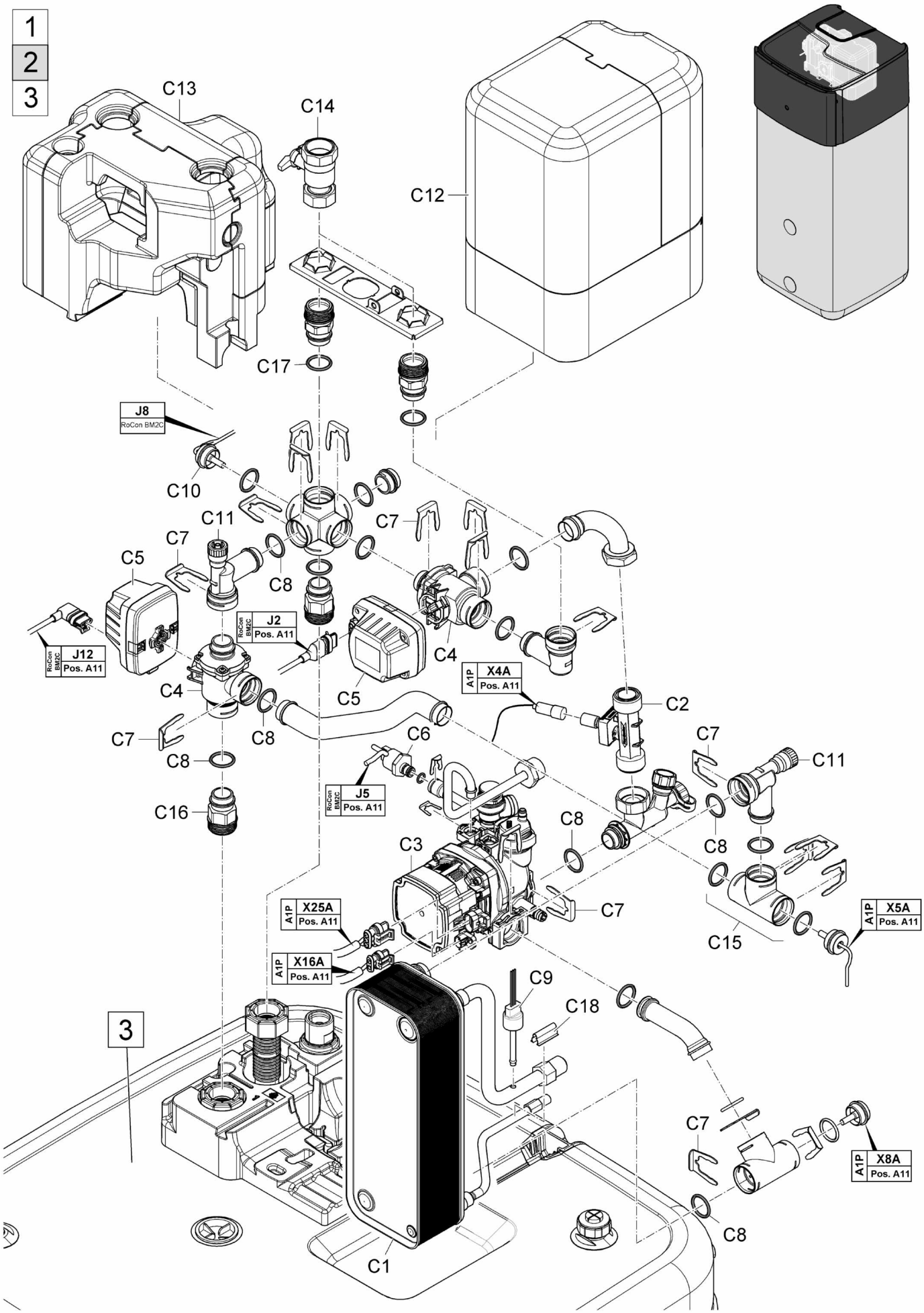
1
2
3
C13
C14
C12
C17
J8
RoCon BM2C
C10
C11
C7
C5
C8
J2
RoCon BM2C
Pos. A11
J12
RoCon BM2C
Pos. A11
C4
C5
C4
C7
C8
C8
C16
X4A
A1P
Pos. A11
C2
C6
J5
RoCon BM2C
Pos. A11
C7
C11
C8
C8
C3
C7
X25A
A1P
Pos. A11
X16A
A1P
Pos. A11
X5A
A1P
Pos. A11
C15
C9
C18
3
C7
X8A
A1P
Pos. A11
C8
C1

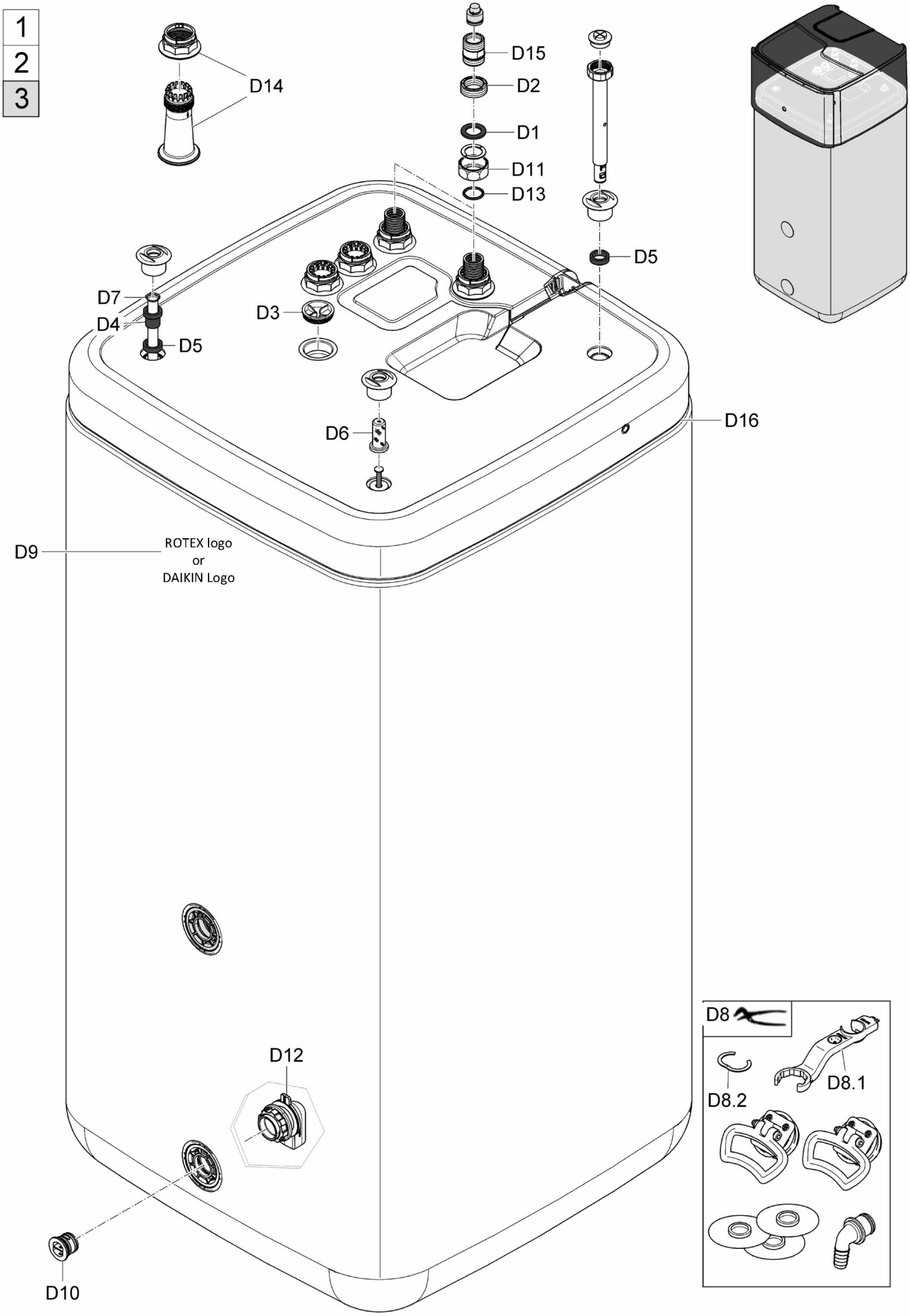
1
2
3
D14
D15
D2
D1
D11
D13
D5
D7
D4
D5
D3
D6
D16
D9
ROTEX logo
or
DAIKIN Logo
D12
D10
D8
D8.1
D8.2