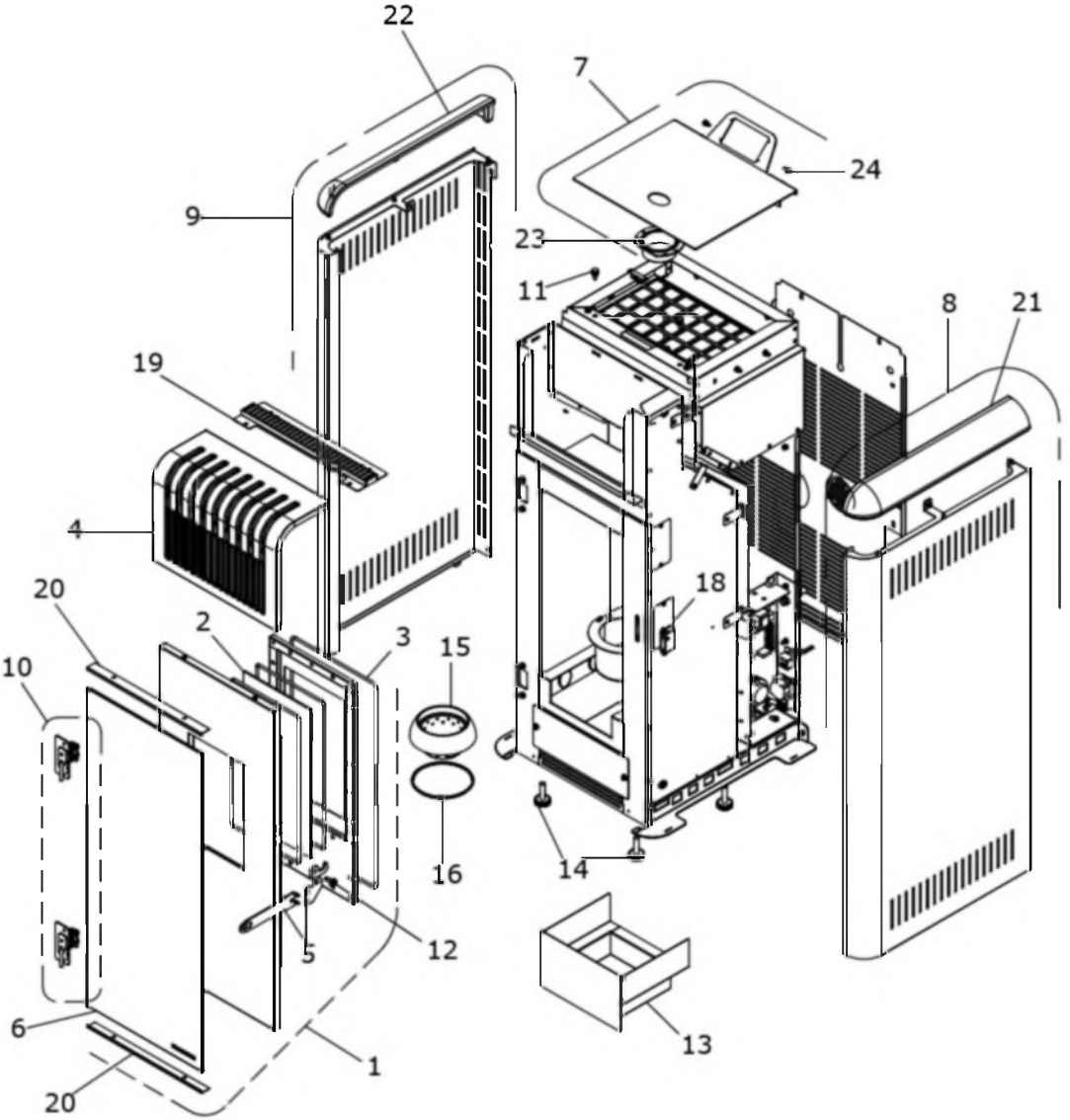
22
7
24
9
23
11
8
21
19
4
18
20
2
3
15
10
16
14
12
5
6
13
1
20

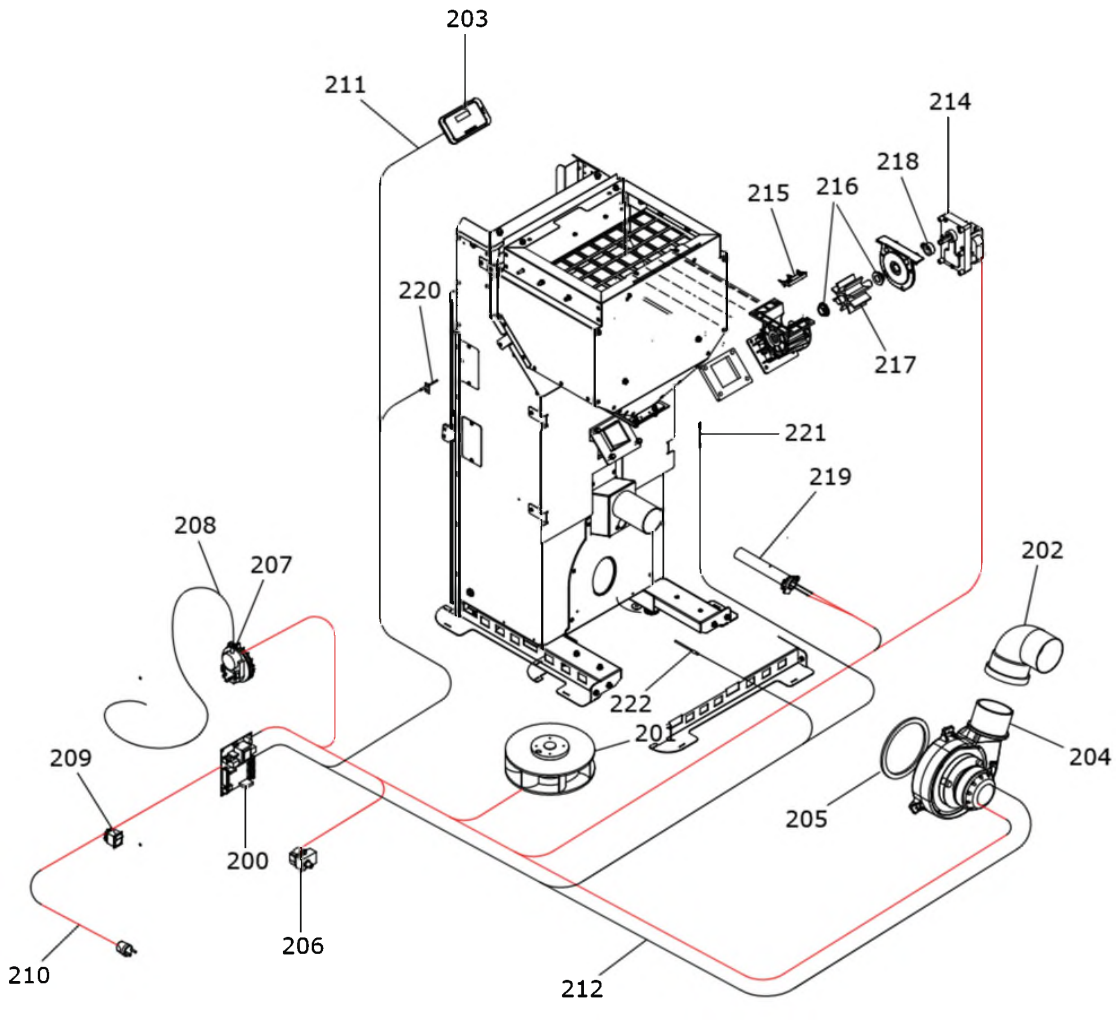
203
211
214
218
215
216
220
217
221
219
208
207
202
222
201
204
209
205
200
206
210
212