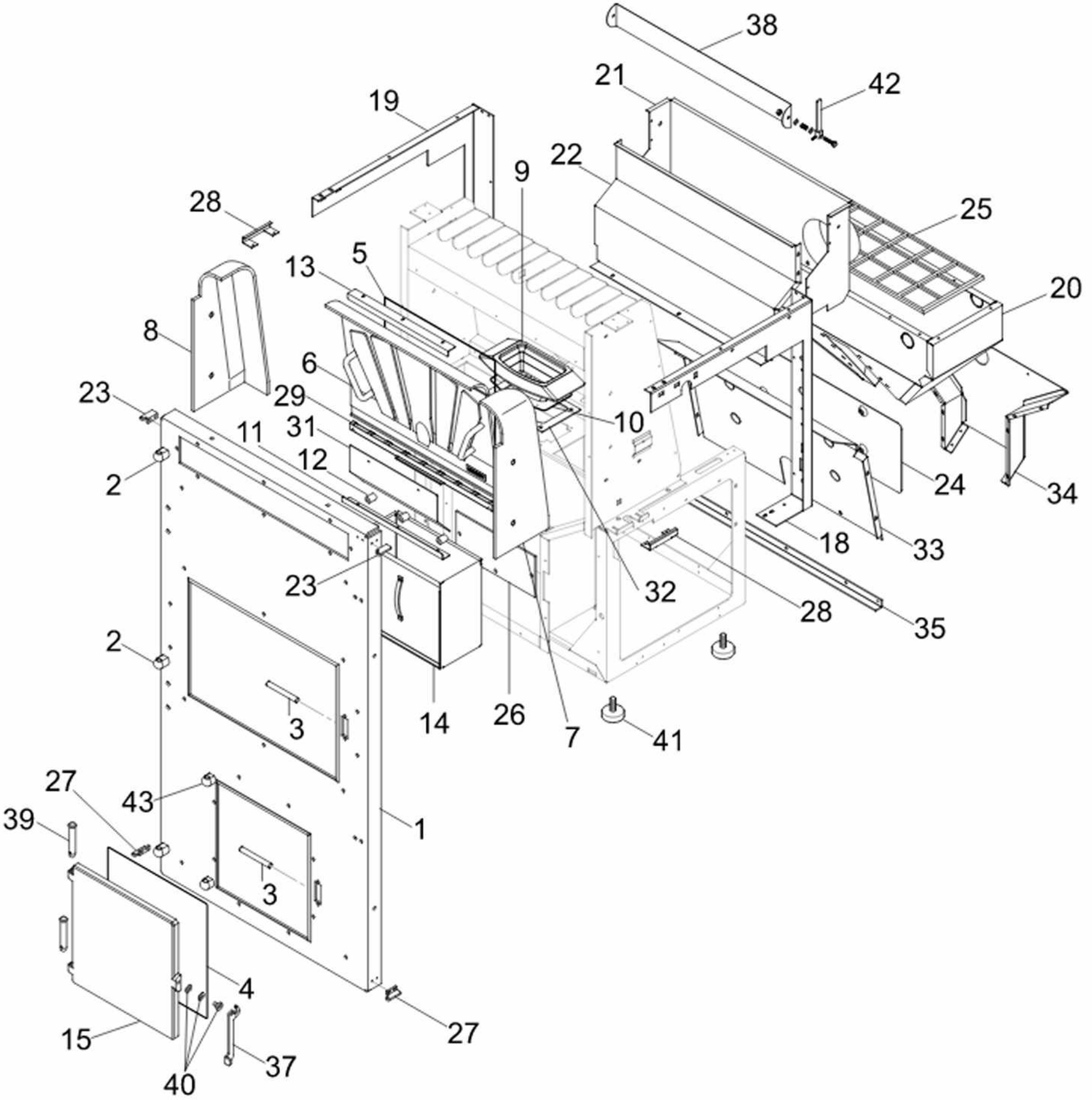
38
21
42
19
22
9
28
25
5
13
20
8
6
23
29
10
11
31
12
2
24
34
18
33
23
32
28
35
2
3
14
26
7
41
27
43
39
1
3
4
15
27
37
40

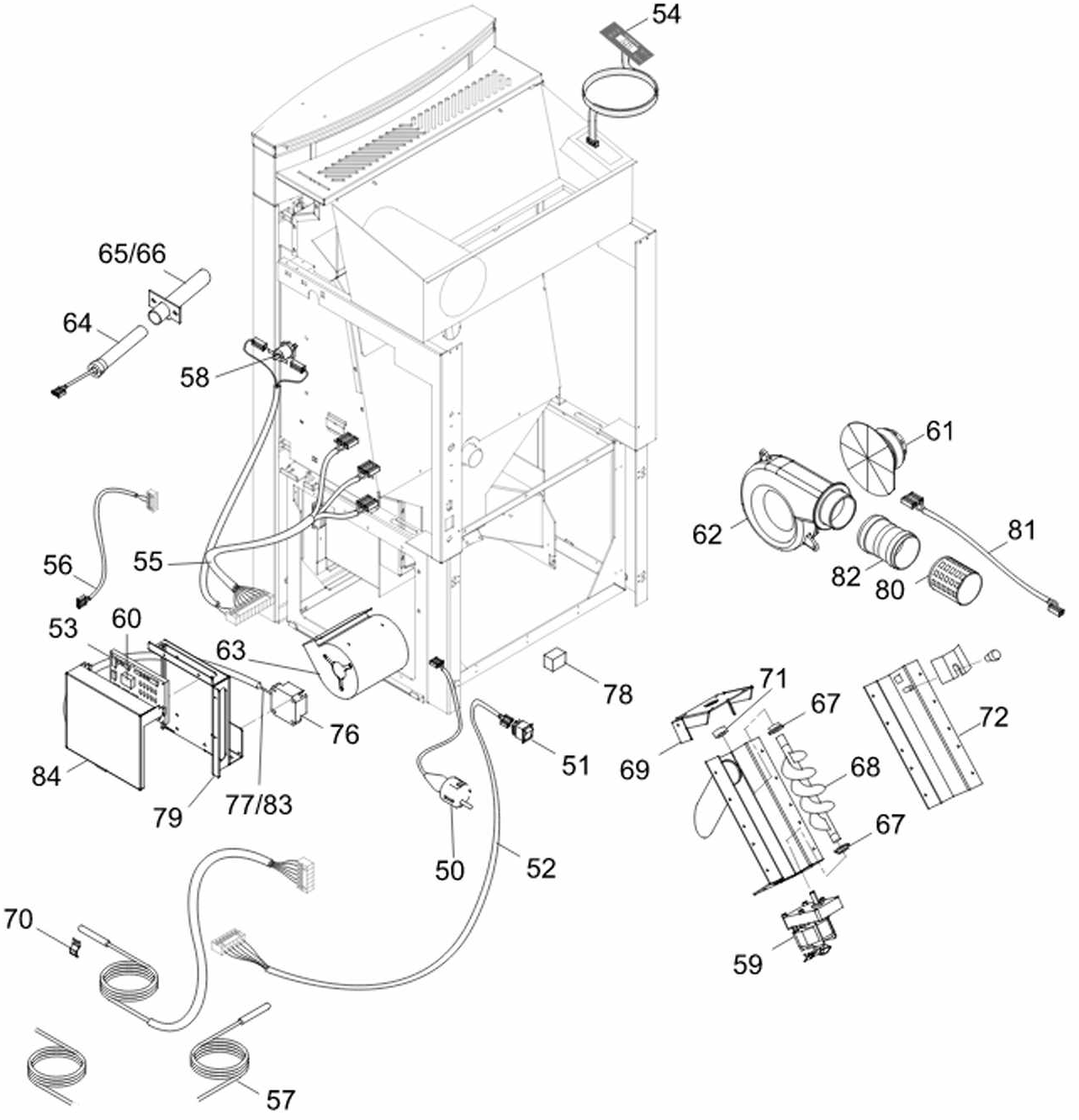
54
65/66
64
58
61
62
81
82
80
56
55
53
60
63
78
71
67
72
76
51
69
68
84
79
77/83
67
50
52
70
59
57

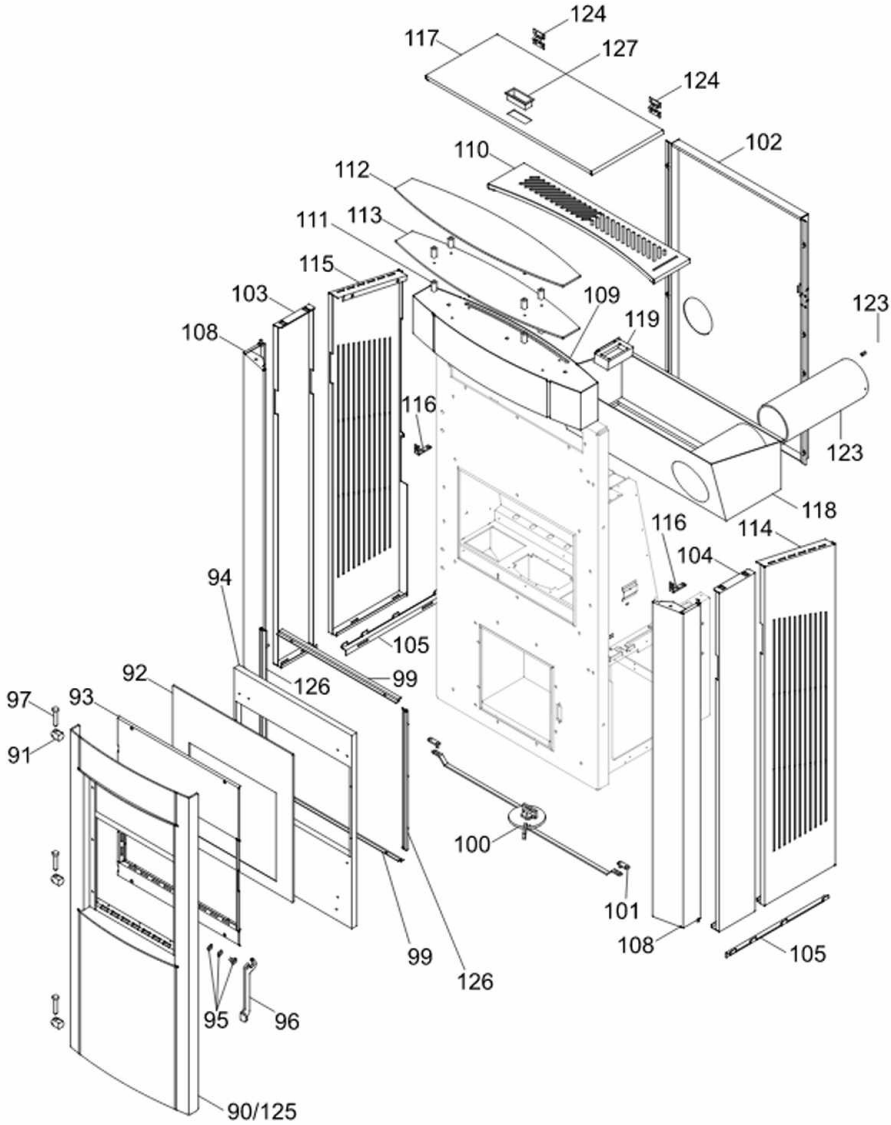
124
117
127
124
102
110
112
111
113
115
103
109
119
123
108
116
123
118
116
114
104
94
105
92
126
99
97
93
91
100
101
108
105
99
126
95
96
90/125