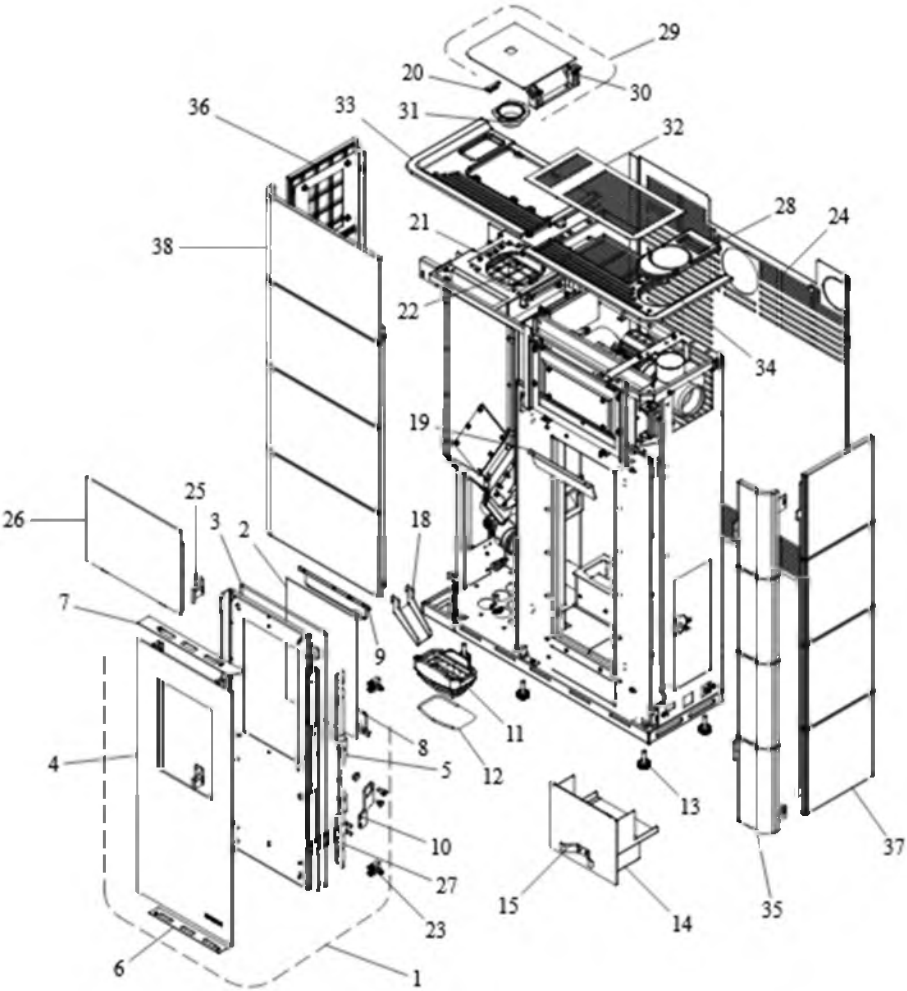
29
20
30
36
33
31
32
28
24
21
38
22
34
19
25
26
3
2
18
7
9
11
8
4
5
12
13
10
37
27
15
14
35
23
6
1

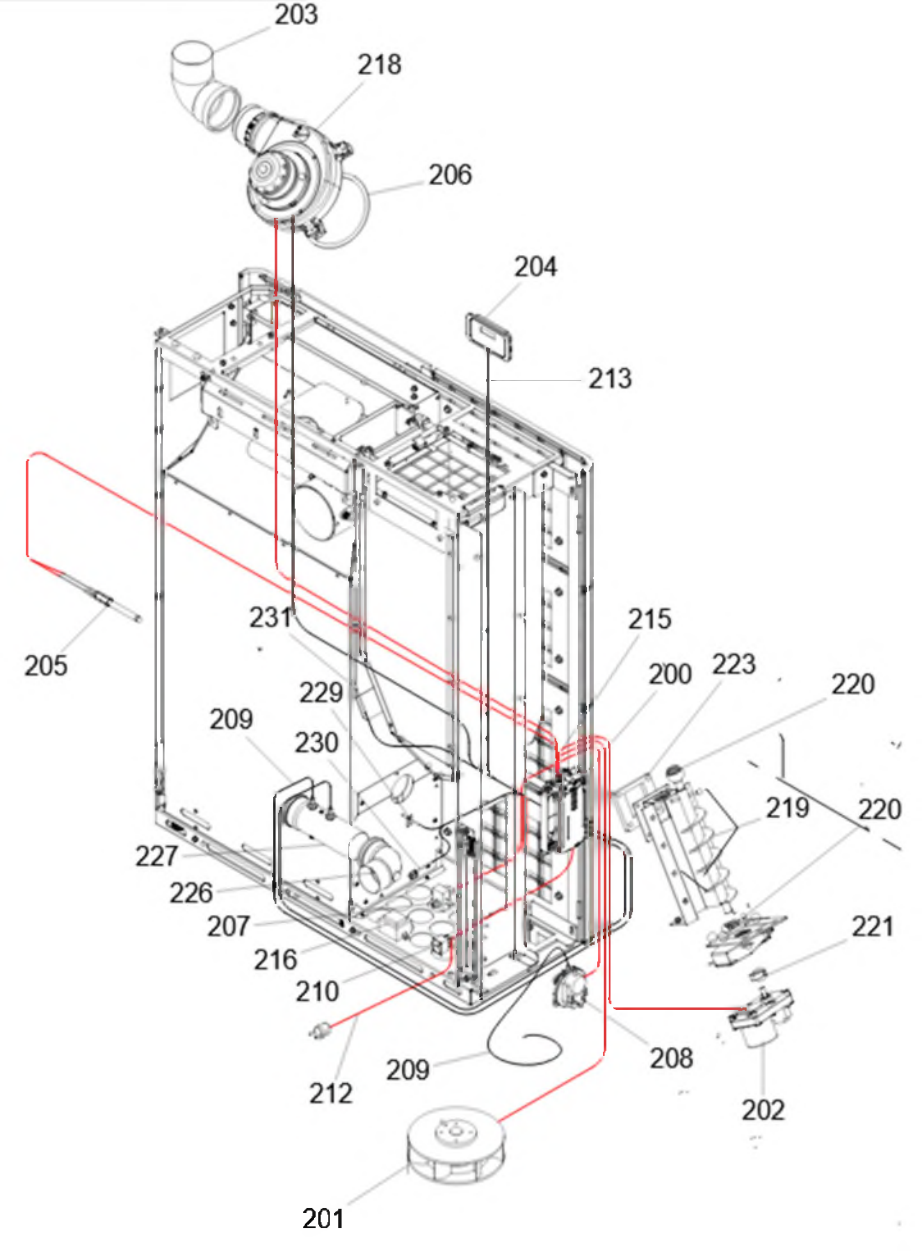
203
218
206
204
213
205
231
215
200
223
220
229
209
230
219
220
227
226
207
216
210
221
212
209
208
202
201