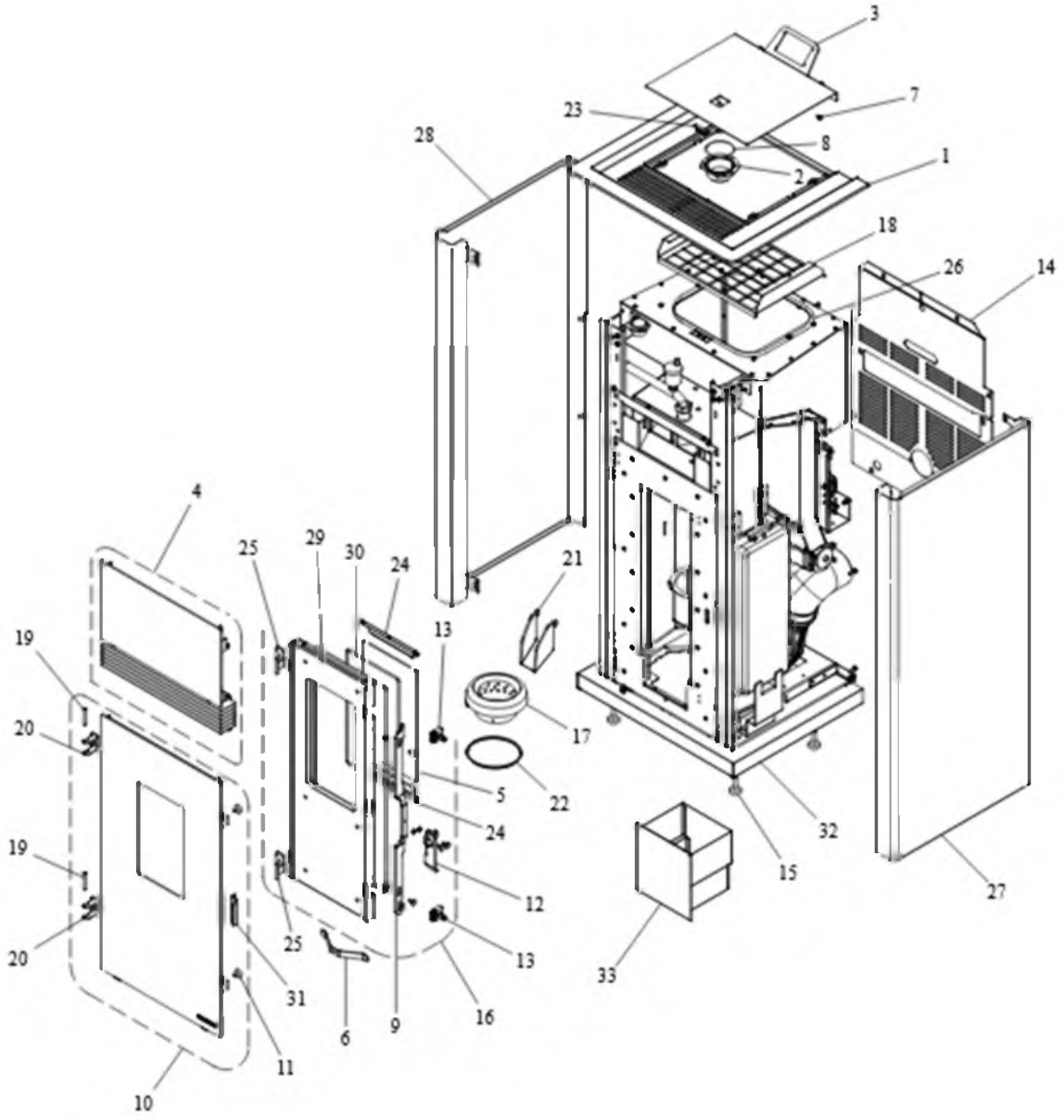
3
7
23
8
28
2
1
18
26
14
4
25
29
30
24
21
13
19
17
20
22
5
24
32
19
12
15
27
25
20
13
33
31
16
6
9
11
10

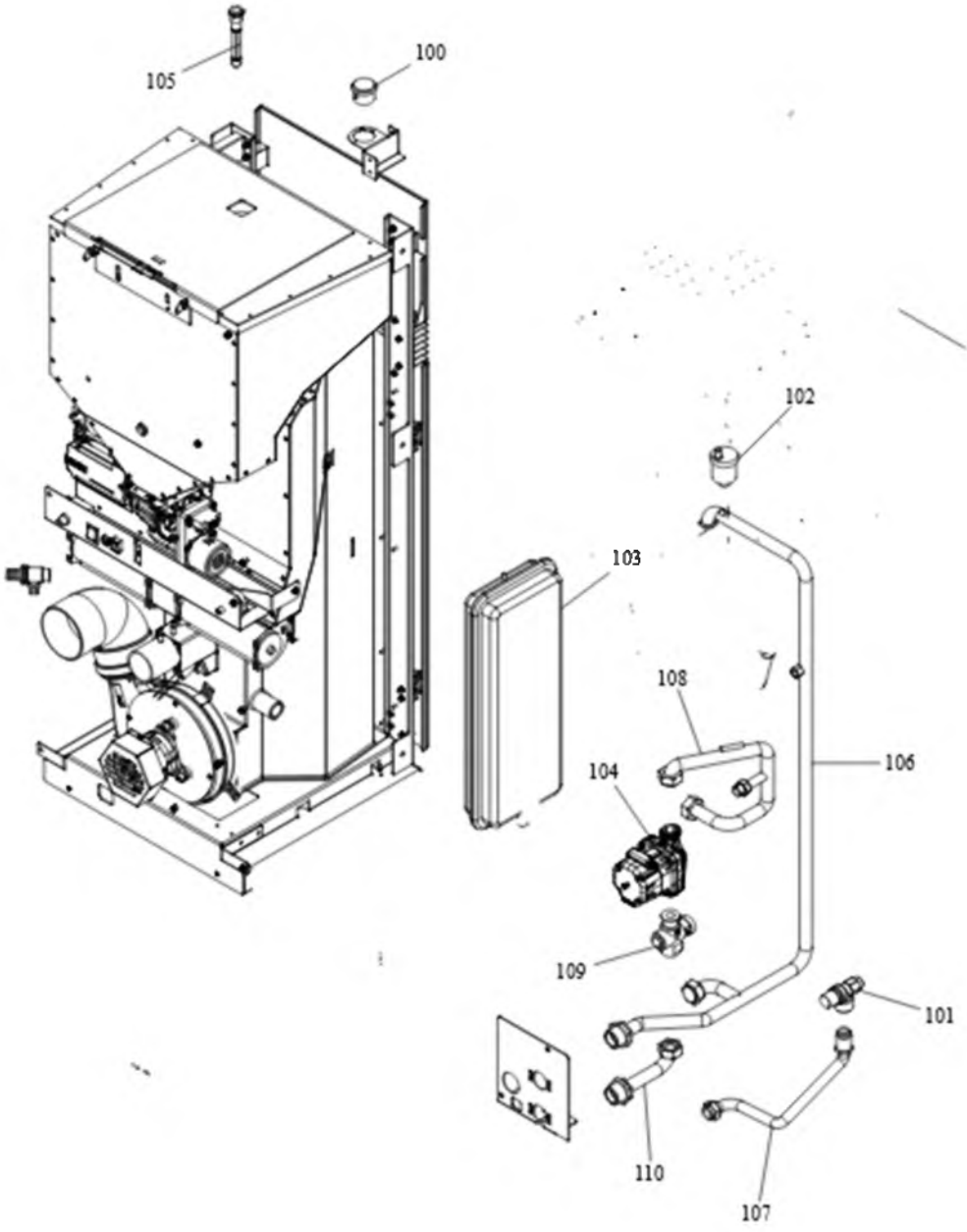
105
100
102
103
108
106
104
109
101
110
107

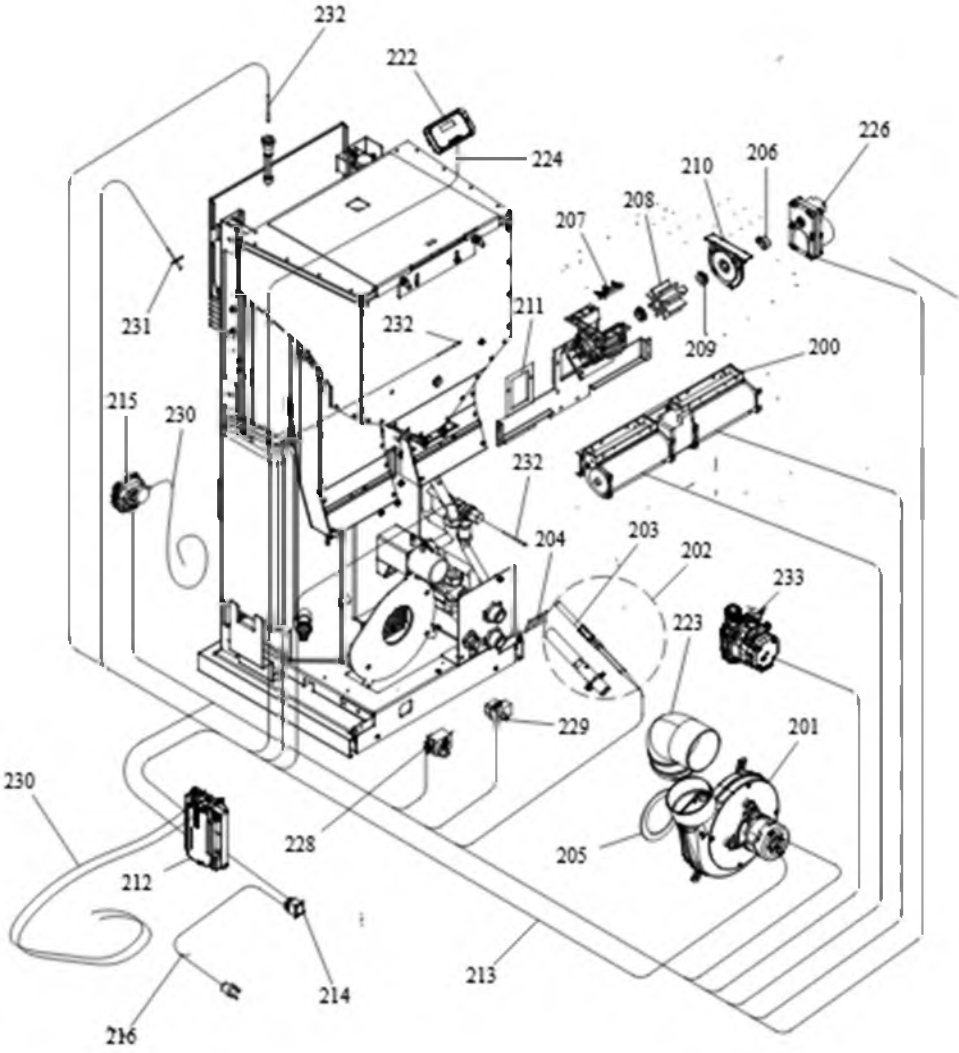
232
222
224
226
206
210
208
207
231
232
211
209
200
215
230
232
204
203
202
233
223
229
201
230
228
205
212
214
213
216

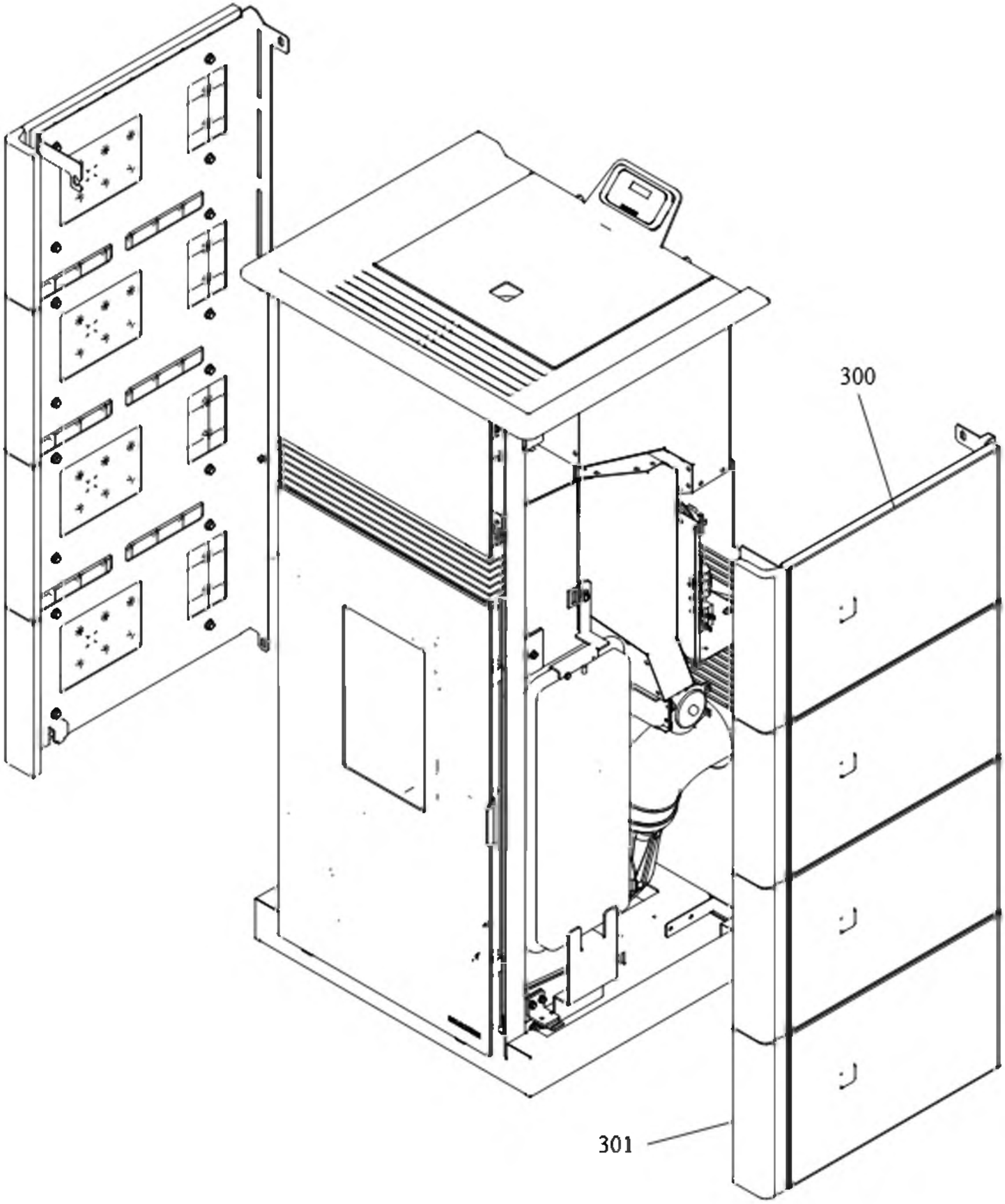
300
301