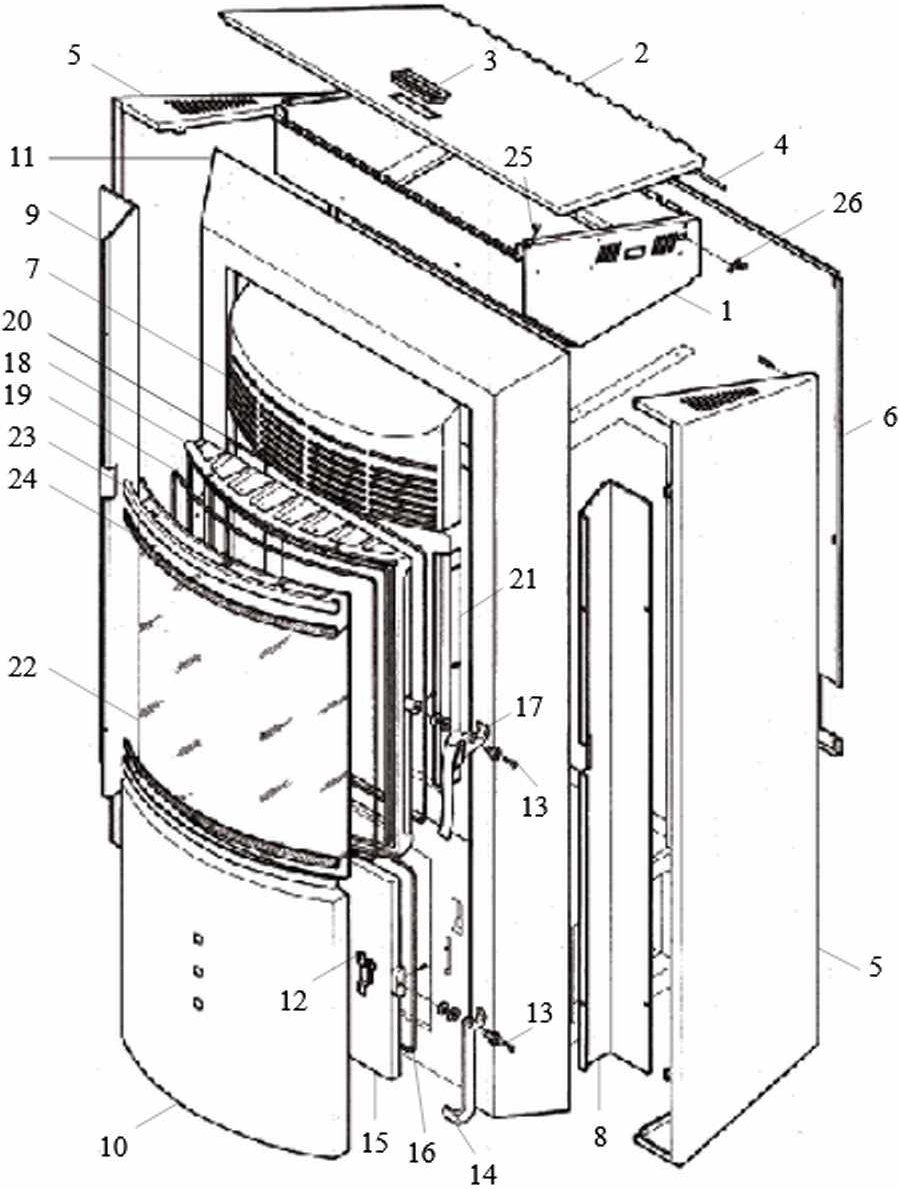
5
3
2
11
25
4
9
26
7
1
20
18
19
6
23
24
21
22
17
13
5
12
13
10
15
16
8
14

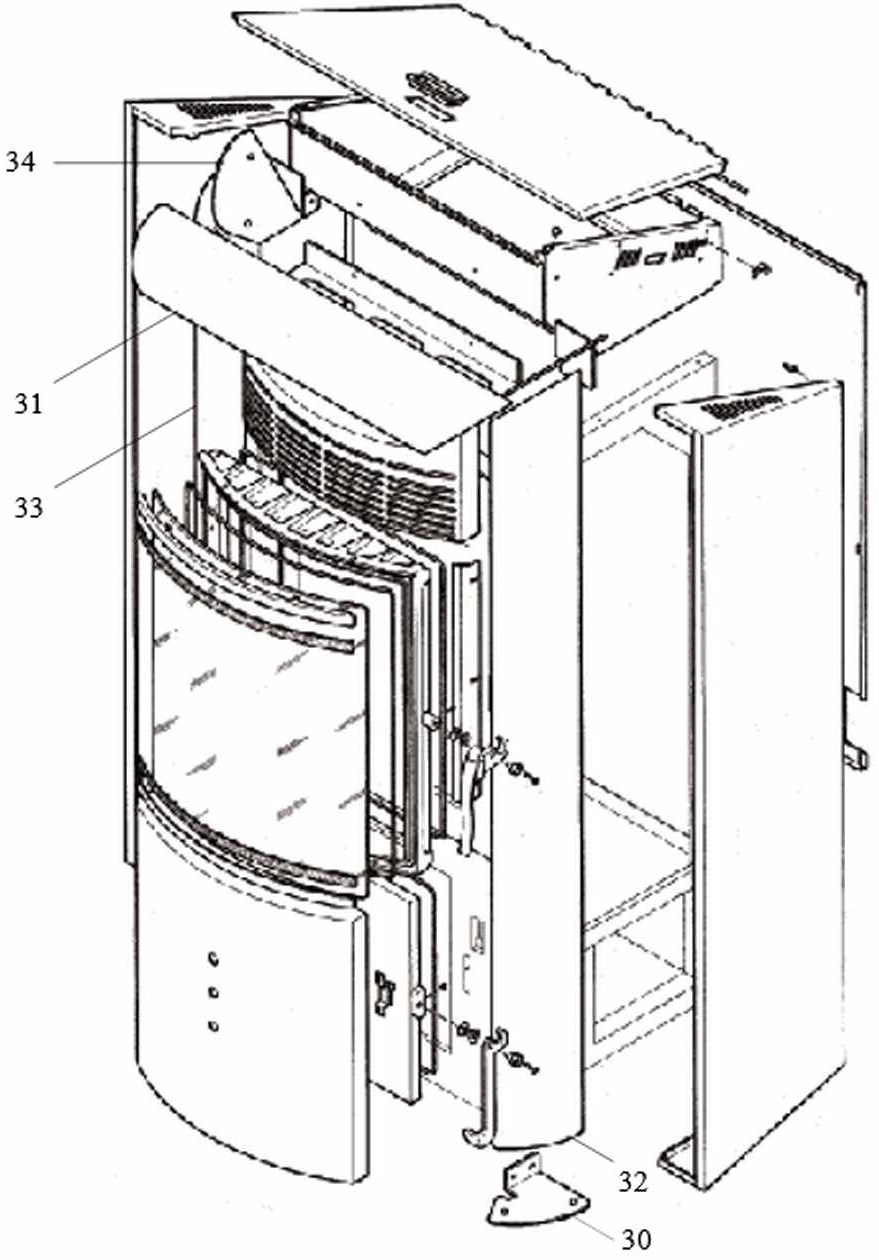
34
31
33
32
30

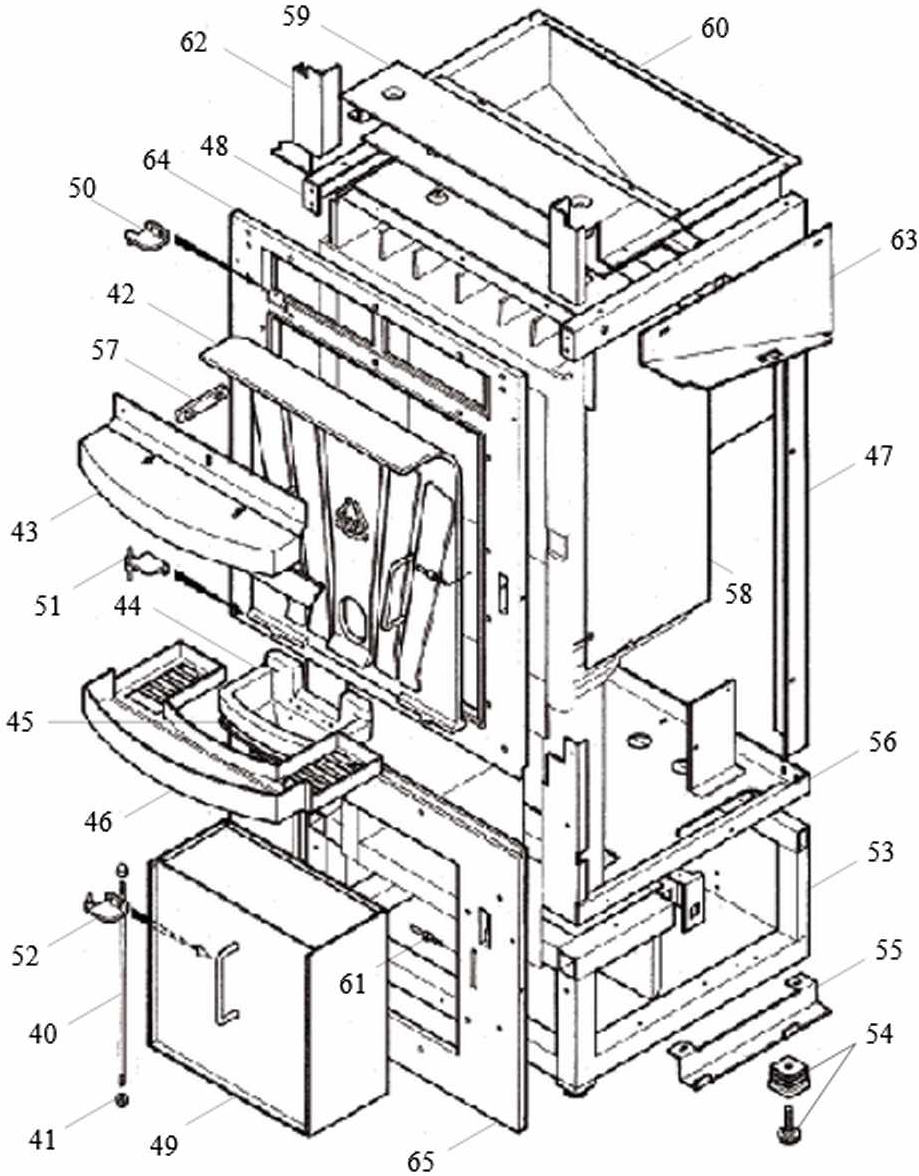
59
60
62
48
64
50
63
42
57
47
43
51
44
58
45
56
46
53
52
55
61
40
54
41
49
65

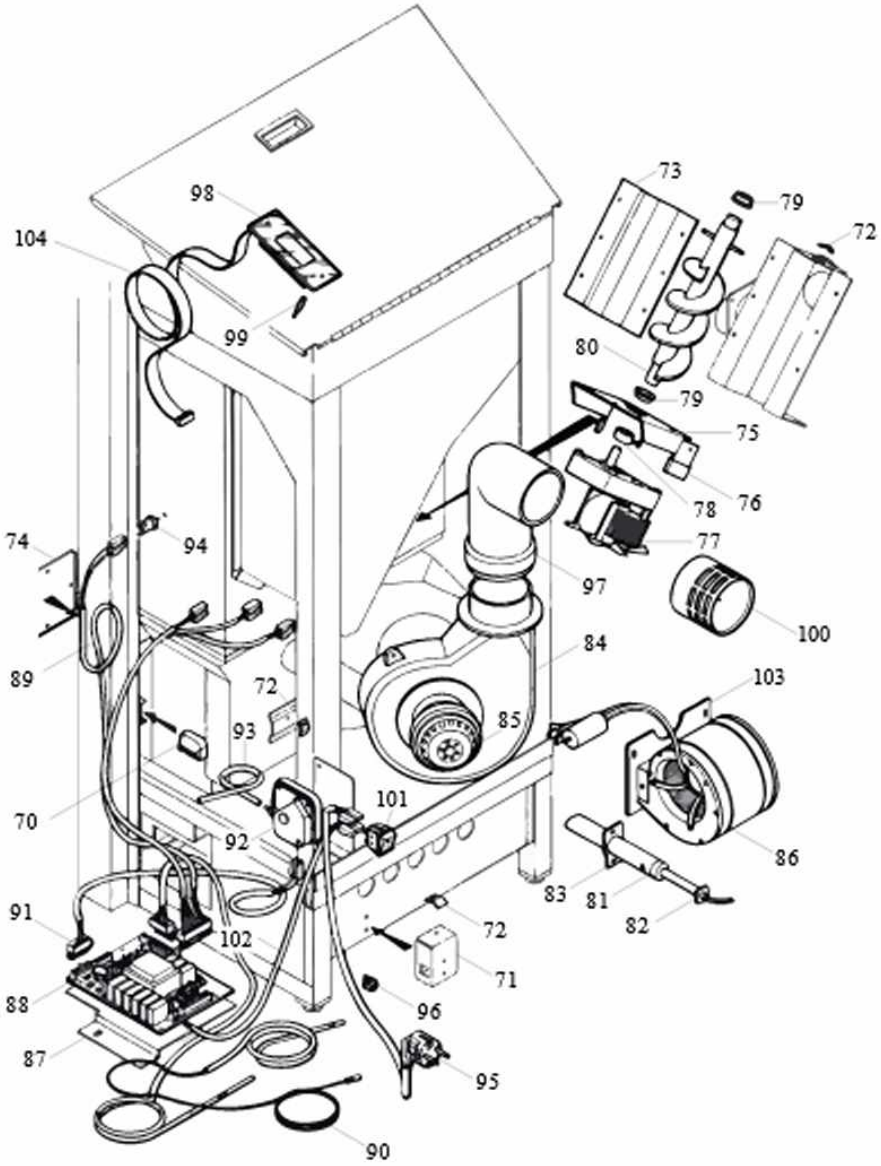
73
79
72
98
104
99
80
79
75
76
78
77
74
94
97
100
84
89
72
103
93
85
70
101
92
86
83
81
91
82
72
102
71
88
96
87
95
90