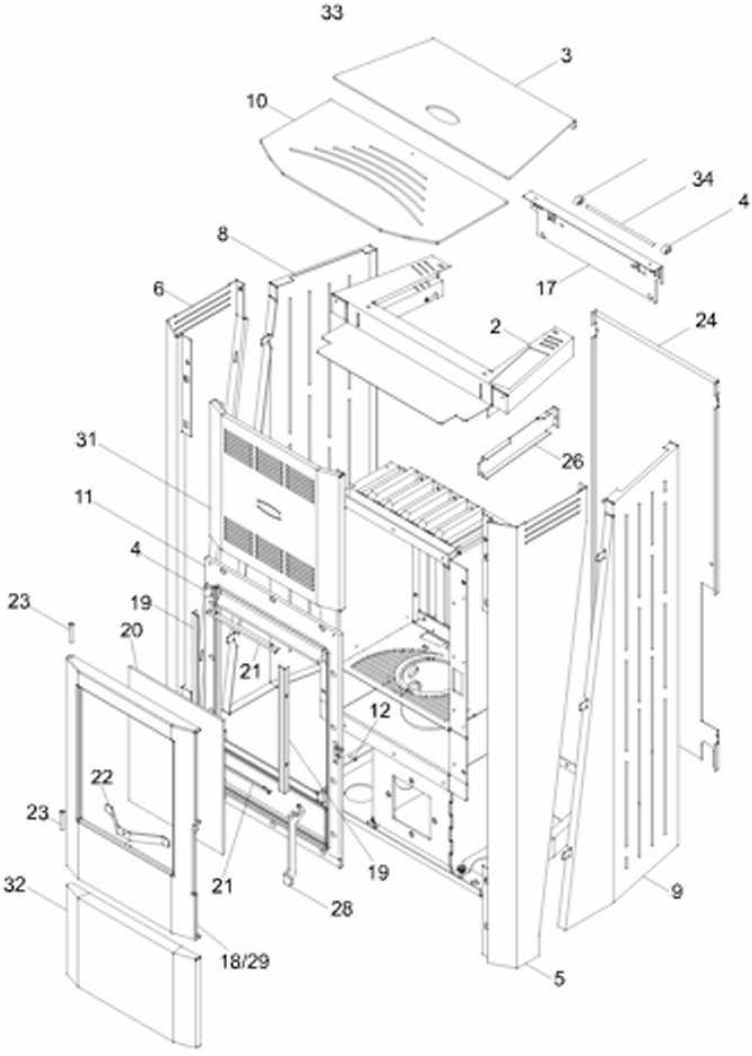
33
3
10
34
4
8
17
6
2
24
26
31
11
4
23
19
20
21
12
22
23
21
19
32
28
9
18/29
5

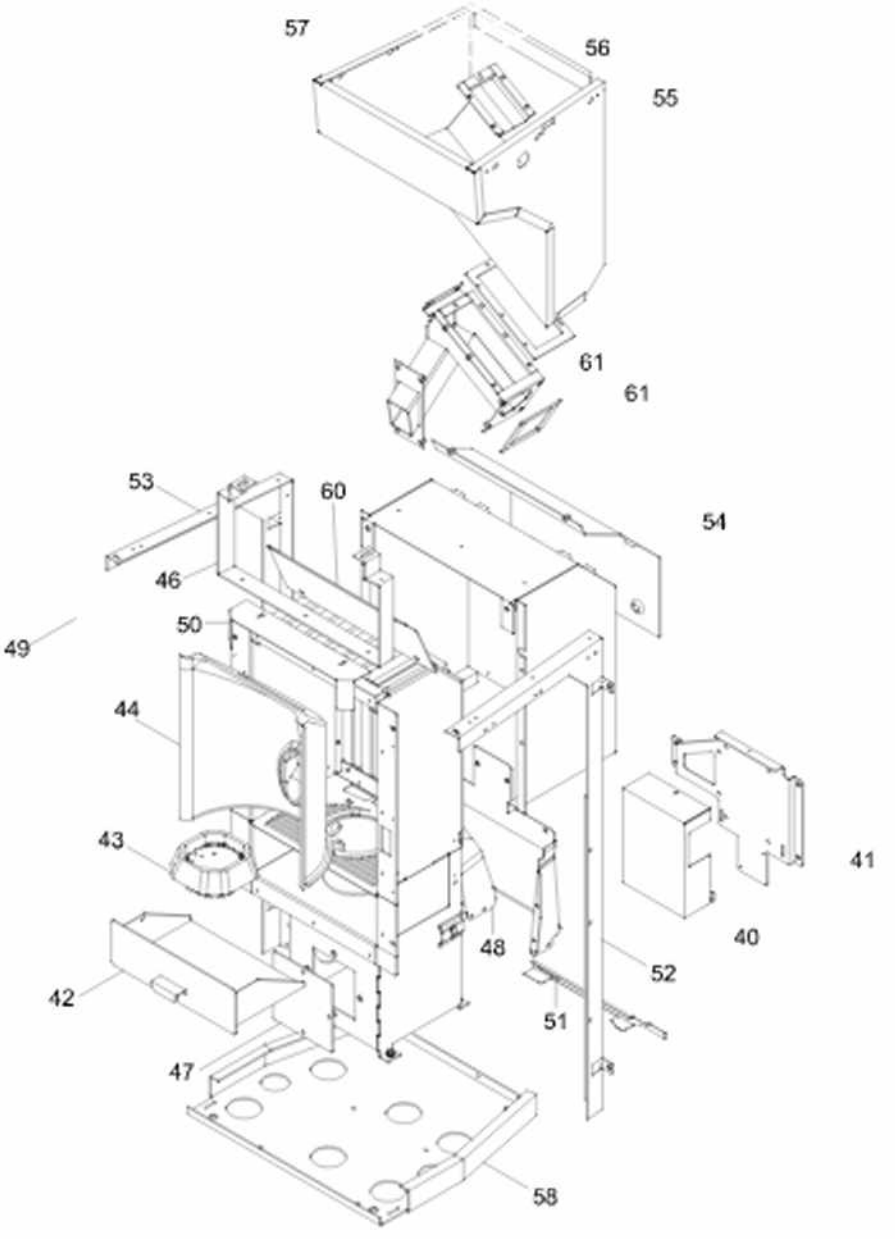
57
56
55
61
61
53
60
54
46
50
49
44
43
41
40
48
52
42
51
47
58

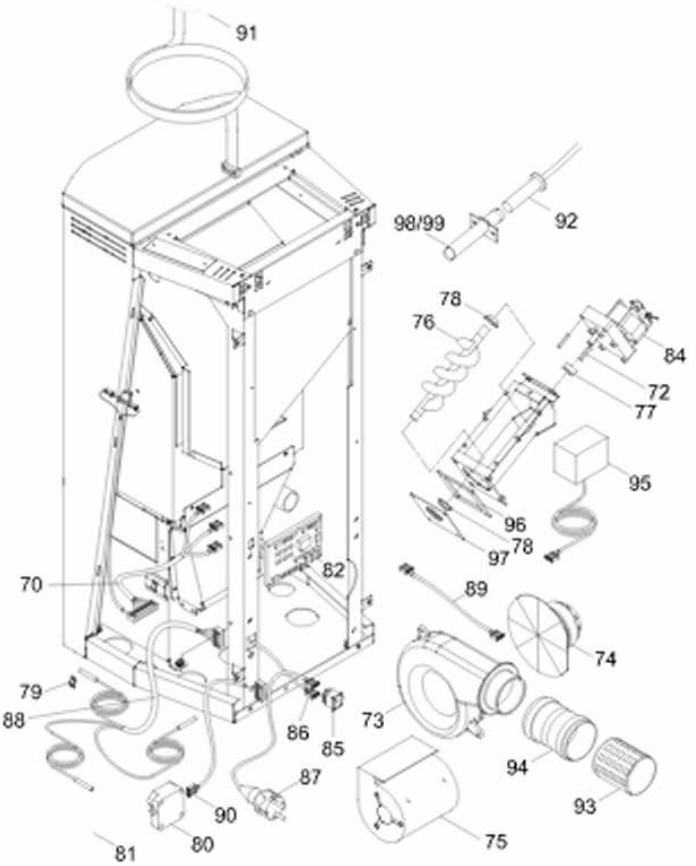
91
98/99
92
78
76
84
72
77
95
96
97
78
70
82
89
74
79
88
86
85
73
94
87
90
93
81
80
75