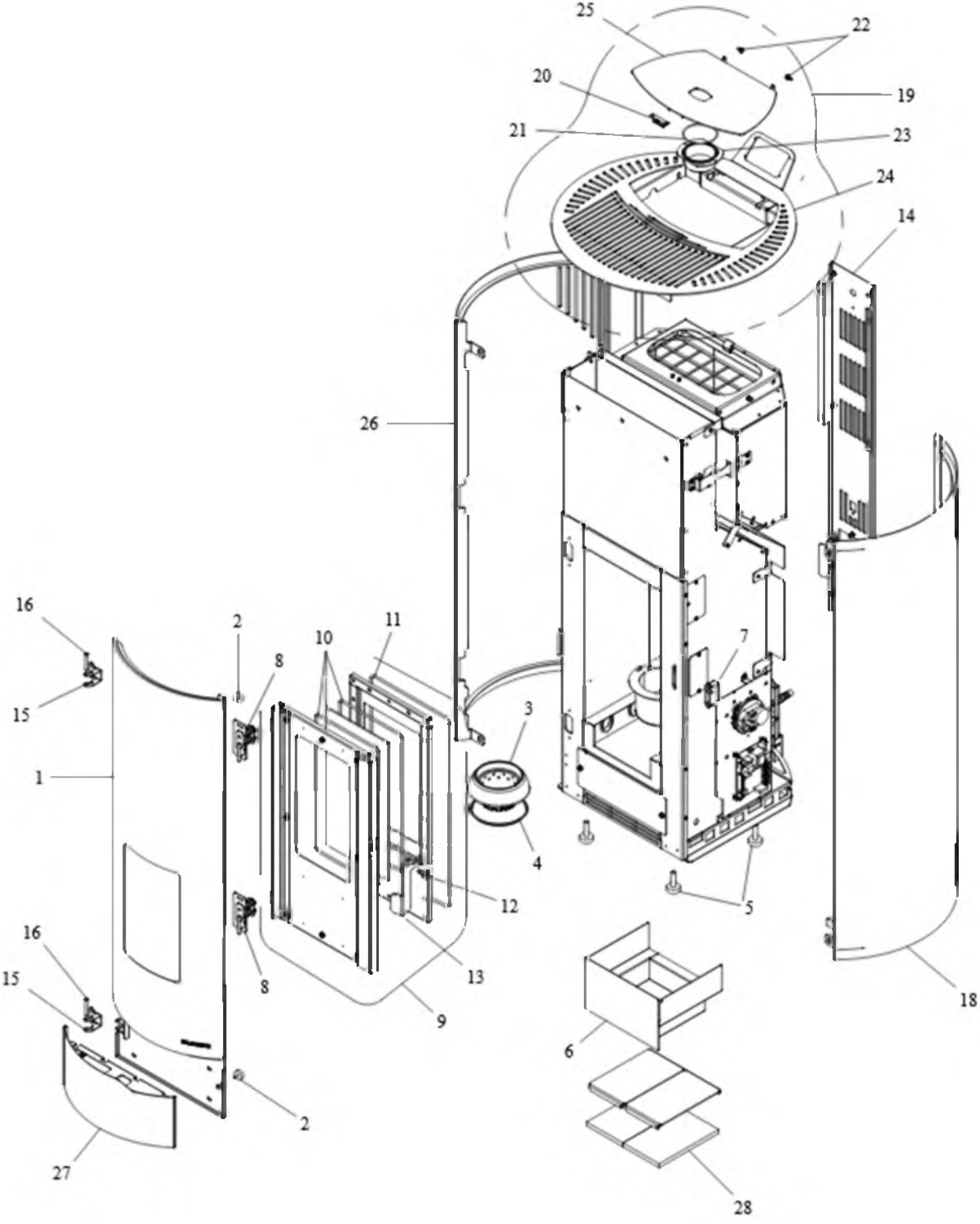
25
22
20
19
21
23
24
14
26
16
2
11
10
8
7
15
3
1
4
12
5
16
13
15
8
9
18
6
2
27
28

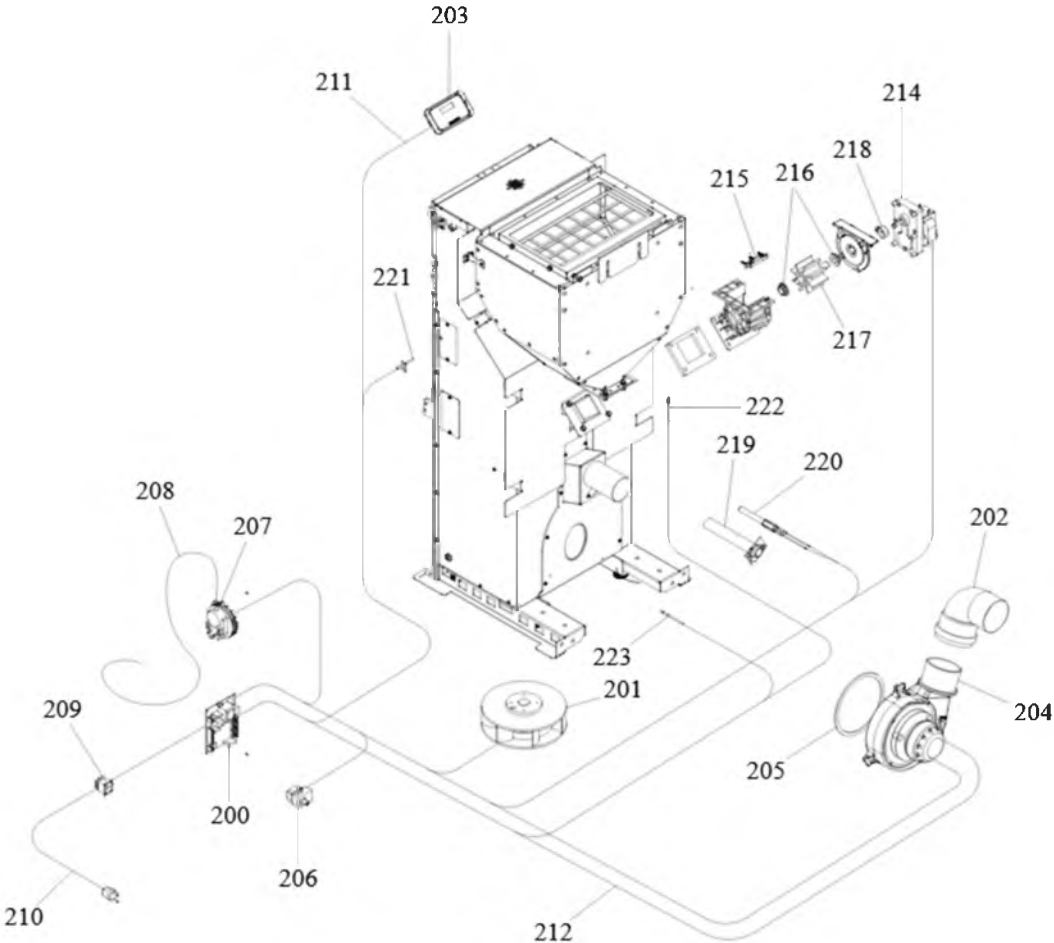
203
211
214
218
215
216
221
217
222
219
220
208
207
202
223
201
209
204
205
200
206
210
212