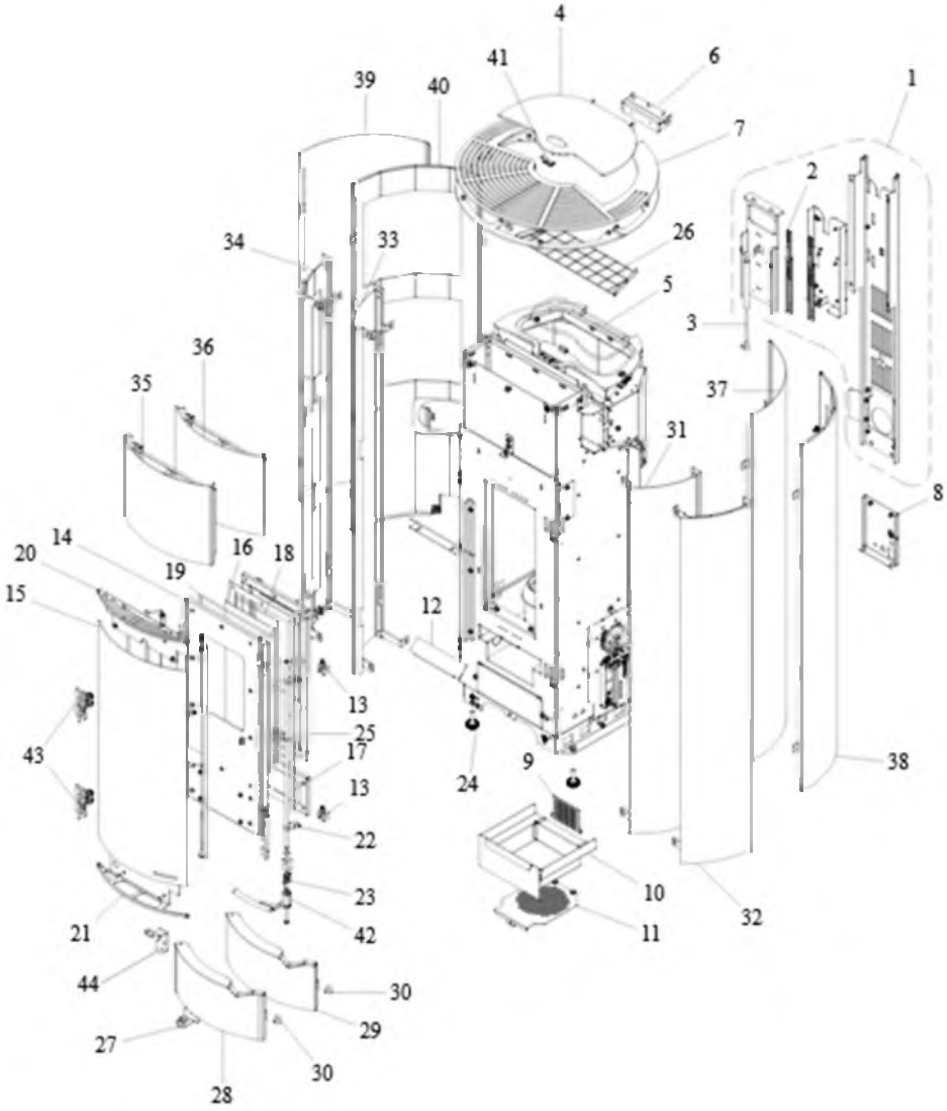
4
41
6
39
40
1
7
2
34
33
26
5
3
36
35
37
31
8
14
20
16
18
19
15
12
13
25
43
17
24
9
38
13
22
10
23
32
21
42
11
44
30
29
27
30
28

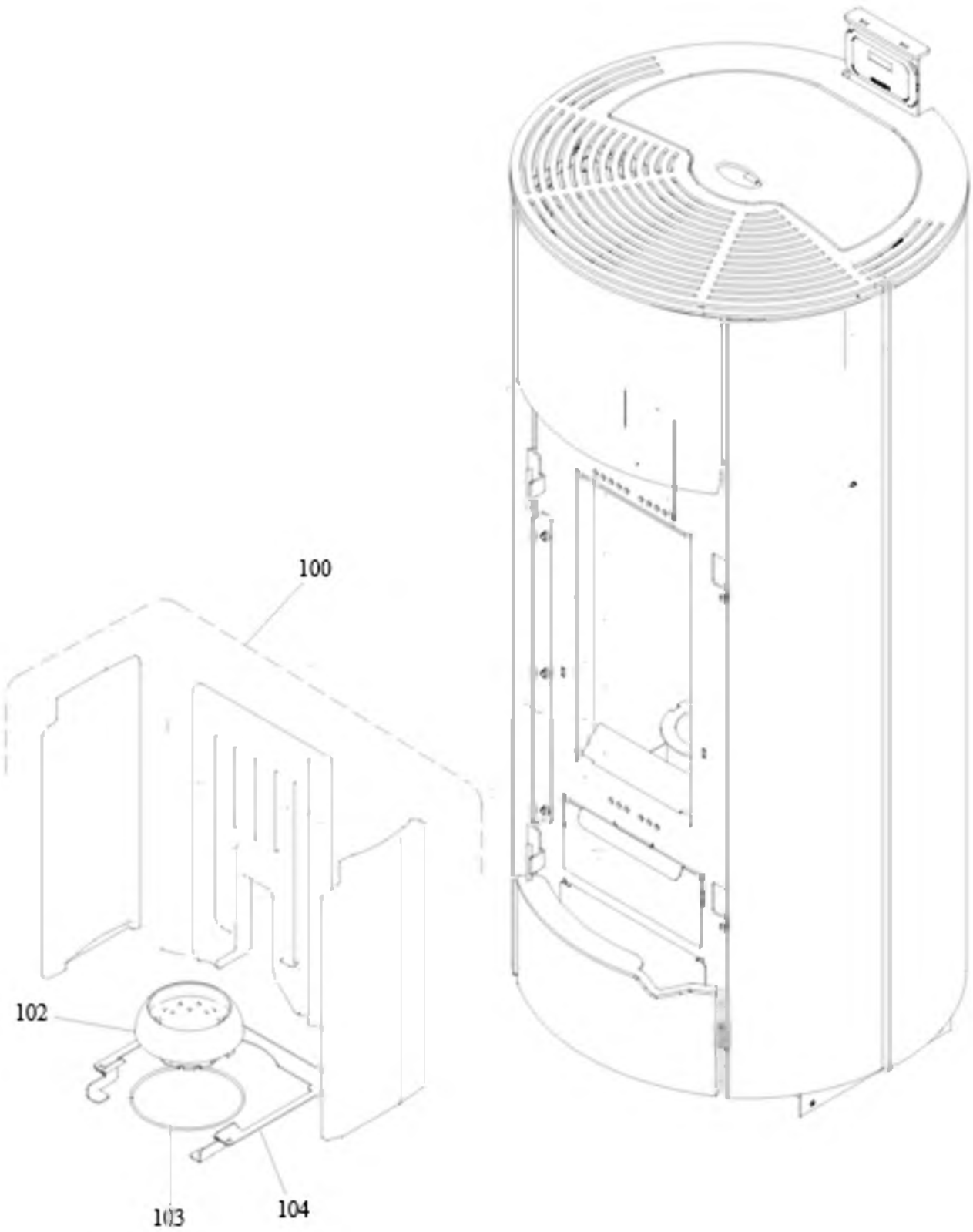
100
102
103
104

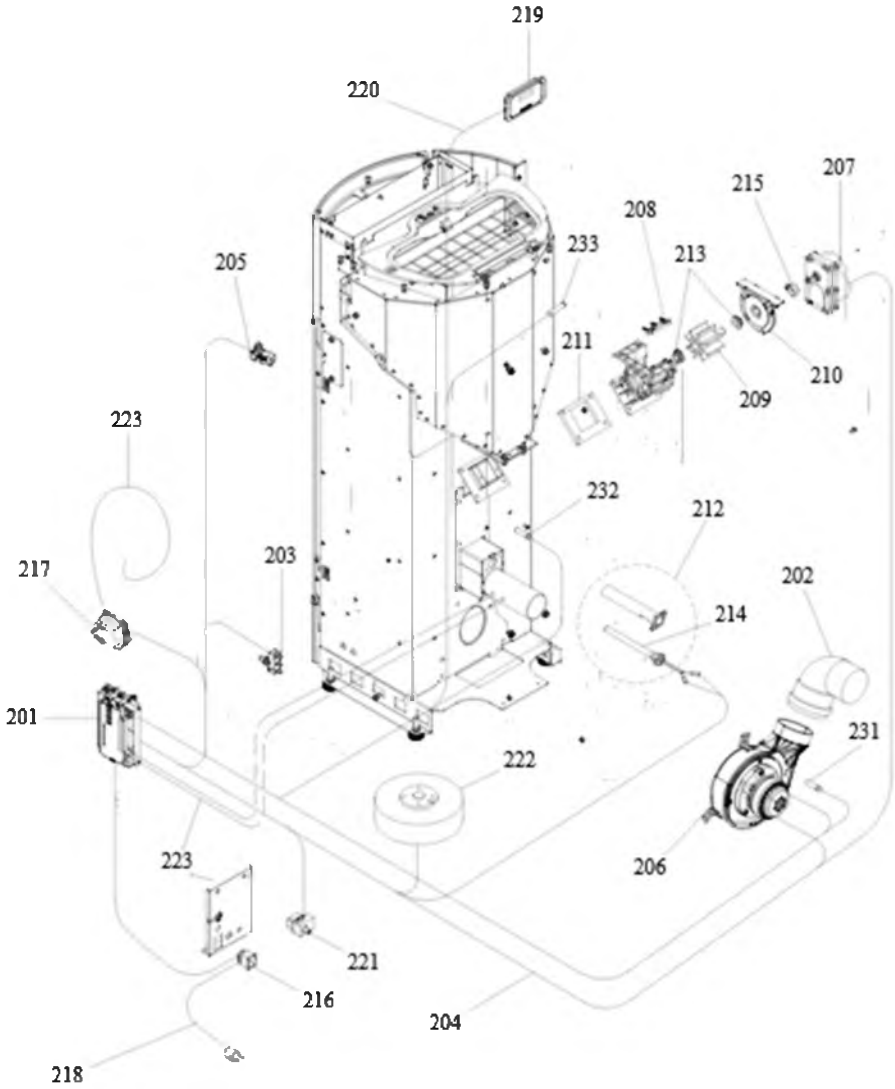
219
220
207
215
208
233
213
205
211
210
209
223
232
212
217
203
202
214
201
231
222
223
206
221
216
204
218