ERA 31 B 130 Cod. 00901590

TAV. 1204
Febbraio 2002

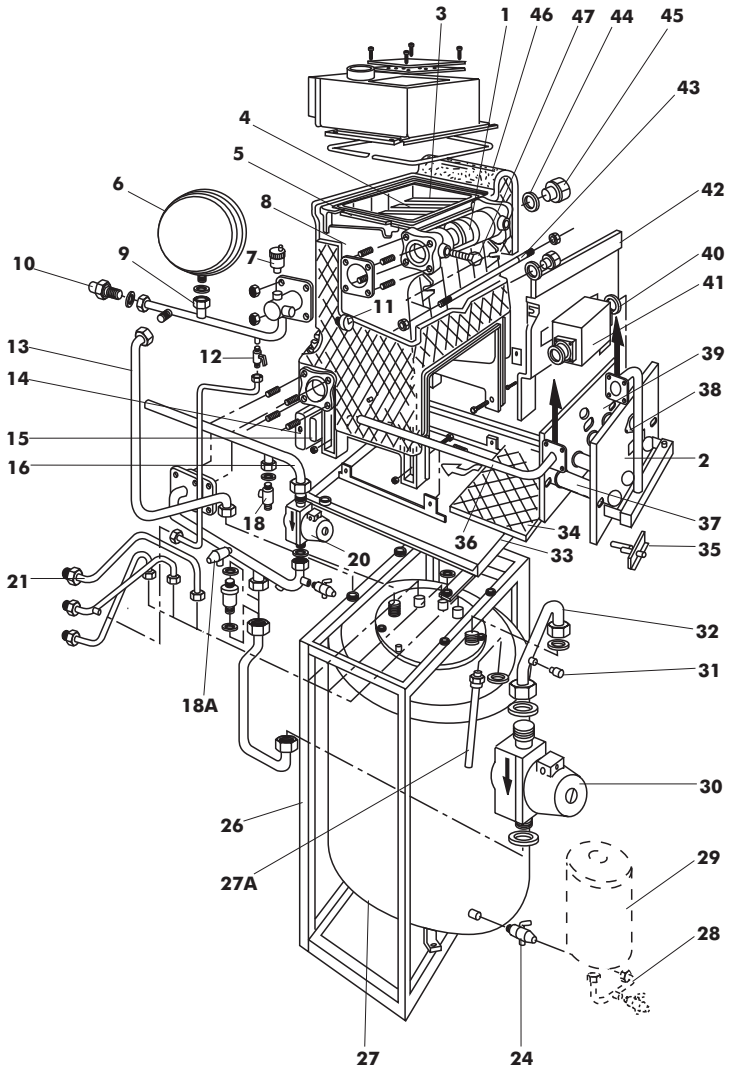

Pos.	Cod.	Denominazione
1	**B8589500**	Anello biconico
2	**B1855285**	Piastra bruciatore
3	**B1830000**	Elemento ghisa destro
4	**B1830500**	Elemento ghisa intermedio
5	**B1830900**	Elemento ghisa sinistro
6	**4.55379.0**	Vaso esp. lt. 10 D324 - 3/4" Standard
7	**B1362101**	Valvola automatica sfogo aria 3/8"
8	**B1866000**	Guarnizione gomma quadra 80x80
9	**B1854000**	Tubo mandata impianto
10	**B8591357**	Valvola di non ritorno
11	**B8561901**	Manometro caldaia 1/4"
12	**B1391300**	Rubinetto carico impianto
13	**B1854160**	Tubo rame mandata bollitore
14	**B1845425**	Tampone lamiera di fondo
15	**B1866605**	Materassino isolante di fondo
16	**B1854060**	Tubo ritorno impianto
18	**4.50398.0**	Valv. sicur. M/F 1/2" - 3 bar
18A	**B1762100**	Valvola sicurezza 8 bar
20	**B0159306**	Circolatore GRUNDFOS UPS25 1 1/2"
21	**B1854190**	Tubo rame uscita sanitario
24	**B8591201**	Rubinetto scarico 1/2"
26	**B1851050**	Telaio caldaia
27	**B1863250**	Bollitore 130 lt.
27A	**B1863400**	Anodo al magnesio
28	**B1854220**	Tubo rame attacco vaso esp. sanit.
29	**B1862550**	Vaso espansione sanitario
30	**B0159312**	Circolatore sanitario
31	**B0162120**	Valvola sfiato aria 1/4" manuale

Pos.	Cod.	Denominazione
32	**B1854140**	Tubo rame bollitore - circolatore
33	**B1845065**	Basamento caldaia
34	**B1892605**	Isolante basamento
35	**B1848009**	Staffa fissaggio elettrodi
36	**B1854200**	Tubo arrivo gas
37	**B1855001**	Settore bruciatore
38	**B1855060**	Spioncino
39	**B1866505**	Isolante piastra bruciatore
40	**B1866007**	Guarnizione valvola gas SIT 840
41	**B1856031**	Valvola gas 1/2" SIT 840
42	**B1845205**	Parete anteriore lamiera
43	**B8584004**	Tirante d. 10x375
44	**B8566000**	Guarnizione 61x48
45	**B8589802**	Tappo cieco 1" 1/2
46	**B1880100**	Isolante corpo caldaia
47	**B1764200**	Guaina portabulbi termostati
	8.51234.0	G/cruscotto (tav.1204A)
	B1845811	Staffa fissaggio fianchi
	1.58004.0	Frontale mantello L=600 ERA
	B1845890	Mantello completo
	B1845031	Schienale superiore
	B1845030	Schienale inferiore

PRIMA LINEA

ERA 31 B 130 G/CRUSCOTTO Cod. 8.51234.0

TAV. 1204A

Febbraio 2002

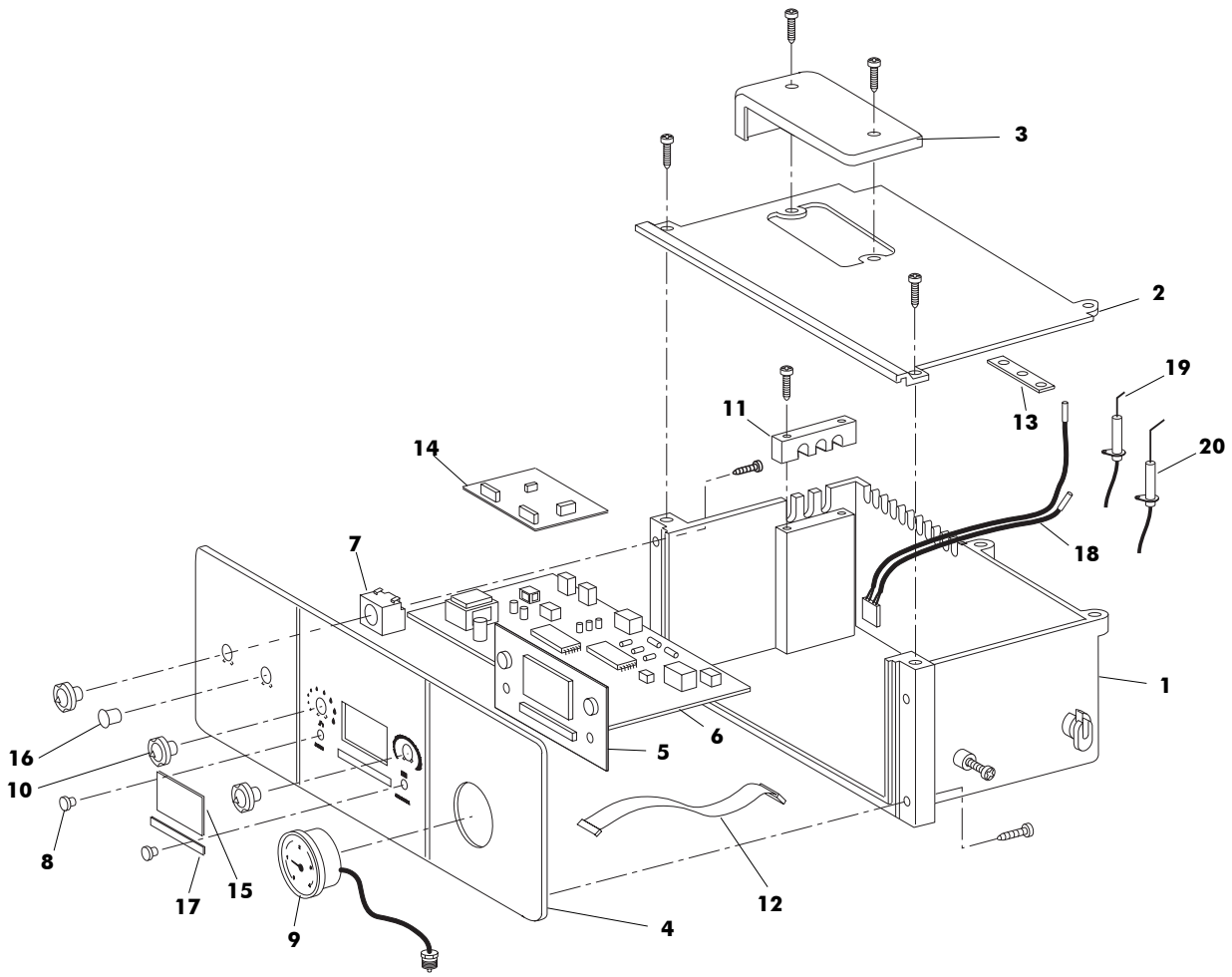

Pos.	Cod.	Denominazione
1	**1.57947.0**	Scatola cruscotto Xilo
2	**1.57697.0**	Coperchio scatola cruscotto
3	**1.57745.0**	Coperchio ispezione cruscotto
4	**1.57461.0**	Frontale cruscotto
5	**4.55900.0**	Scheda display lcd
6	**4.56007.0**	Scheda contr. potenza
7	**4.55873.0**	Termostato Imit 543707
8	**4.55771.0**	Lente trasparente
9	**4.55851.0**	Idrometro Imit 47216
10	**1.57653.0**	Pomello
11	**1.57768.0**	Piastrina bloccaggio cavi
12	**1.57929.0**	Cavo flat
13	**1.57729.0**	Piastrina bloccaggio cavi
14	**4.55973.0**	Apparecchiatura RV0525.4104
15	**1.57680.0**	Vetrino pvc trasparente
16	**4.55360.0**	Pulsante unipolare rosso
17	**1.57519.0**	Adesivo pulsanti display
18	**1.58678.0**	Sonde risc./san.
19	**1.57933.0**	Elettrodo di accensione
20	**1.57934.0**	Elettrodo di controllo

Pos.	Cod.	Denominazione

PRIMA LINEA