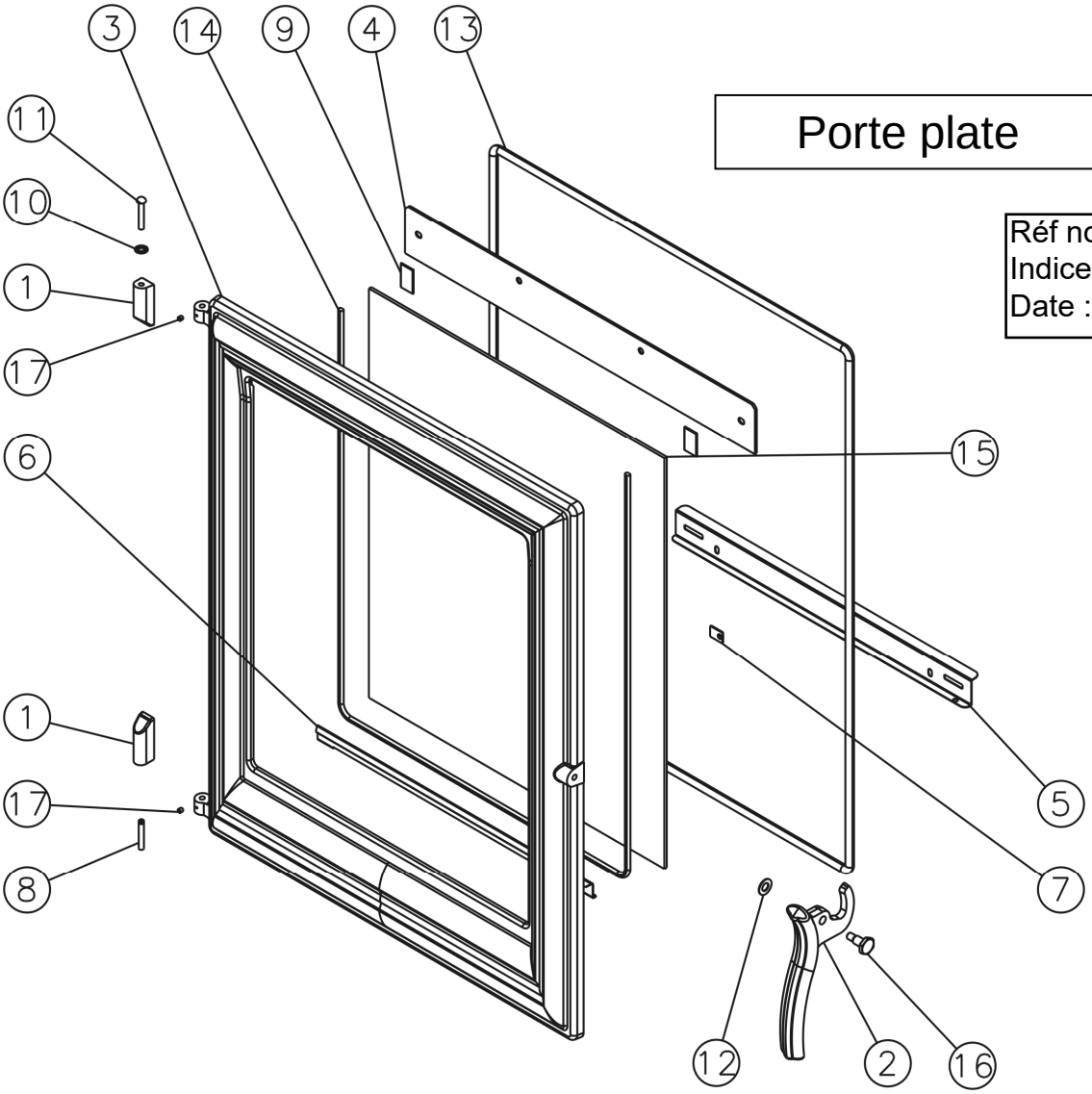

Porte plate

Réf notice : 4220- 04
Indice : C
Date : 11/09/12

N°	Nb	Désignation	Codification
01	2	Chape porte foyer	1 2867 364101 001
02	1	Poignée foyer	1 2878 364102 011
03	1	Porte foyer	1 2861 364104 XXX
04	1	Conduit supérieur air	1 4173 364104 000
05	1	Déflecteur inferieur	1 0128 364104 021
06	1	Elément applique inferieur	1 2819 364104 022
07	2	Fixe vitre	1 2071 660101 018
08	1	Goupille cannelée 6x40	00001305127
09	2	Joint plat 20 auto lg 70mm	00001308199
10	1	Ressort seul RS6	00001307254
11	1	Rivet acier TR 6x40	00001305507
12	1	Rondelle inox élastique	00001307752
13	1	Tresse Ø11.5 lg 2650mm	00001305426
14	1	Tresse Ø5 auto lg 1620mm	00001304860
15	1	Verre réfractaire L485xH583xep4	00001307618
16	1	Vis épaulement acier Zn noir M8x125	00001307191
17	2	Vis HC M5x6 pointeau	00001304206

XXX : Coloris à préciser

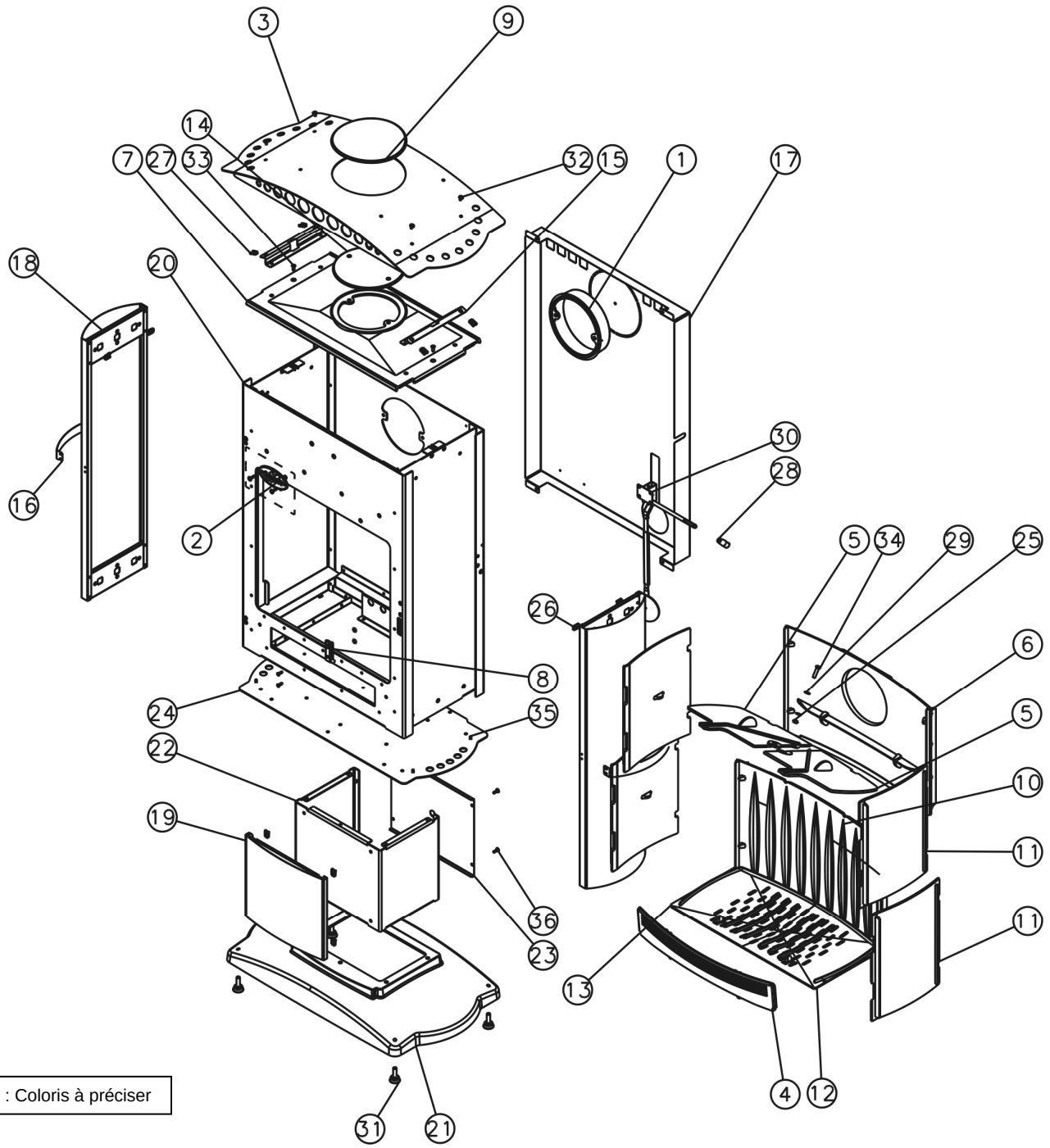

XXX : Coloris à préciser

N°	Nb	Désignation	Codification	N°	Nb	Désignation	Codification
01	1	Buse	2 4312 3168 01	19	1	Panneau jonction	1 2160 364108 XXX
02	1	Ecusson	1 8501 364101 098	20	1	corps	1 2507 364108 098
03	1	Couvercle	1 1201 364102 000	21	1	socle	1 2215 364108 053
04	1	Chenet	1 0306 364102 000	22	1	Colonne inférieure	1 2613 364108 053
05	2	Deflecteur	3 0131 364102 001	23	1	Derrière inférieure	1 2405 364108 053
06	1	Derriere foyer	3 0130 364102 000	24	1	fond	1 2205 364108 053
07	1	Dessus	3 1101 364102 053	25	1	Ecrou 6 pans 8 ZN noir	00001305951
08	1	Loquet fermeture	1 0848 364102 001	26	4	Ecrou rapid nut 0955 M5	00001304496
09	1	Obturateur dessus	1 1154 364102 001	27	8	Ecrou rapid nut 0955 M5	00001304496
10	1	Plaque decor	1 2422 364102 000	28	1	Fuseau 2558 noir Ø17 M6	00001307486
11	4	Plaque foyer	1 0164 364102 001	29	2	Rondelle 16x8.2x1.5	00001300885
12	1	Support foyer droit	1 0368 364102 001	30	1	Thermostat clapet 90	00001306873
13	1	Support foyer gauche	1 0369 364102 001	31	4	Vérin a vis d30 M10 lg30	00001306750
14	1	Trappe de nettoyage	1 4230 364102 001	32	4	Vis poêlier M5x10	00001306969
15	2	Cale couvercle	1 1241 364102 053	33	2	Vis TF M6x16	00001305965
16	2	Jonc cote	1 1398 364102 022	34	1	Vis TH M8x30 ZN noir	00001301241
17	1	Plaque protection	1 2420 364102 000	35	4	Vis TRL 5 x 16 trilobee	00001305478
18	2	Cote exterieur	1 2304 364108 XXX	36	4	Vis TRL M5x16 pozie ZN noir	00001305477

Cotés émaillés

Cotés 1

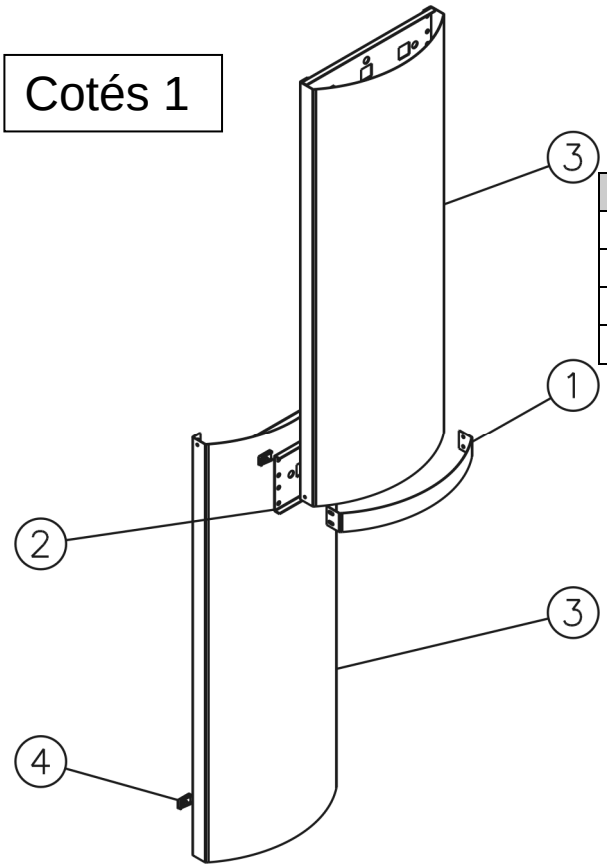

N°	Nb	Désignation	Codification
01	1	Jonc cote	11398364102 022
02	1	Renfort coté	12392364102 000
03	2	Cote exterieur	1 2304 364103 XXX
04	5	Ecrou rapid nut 0955 M5	00001304496

Cotés 2

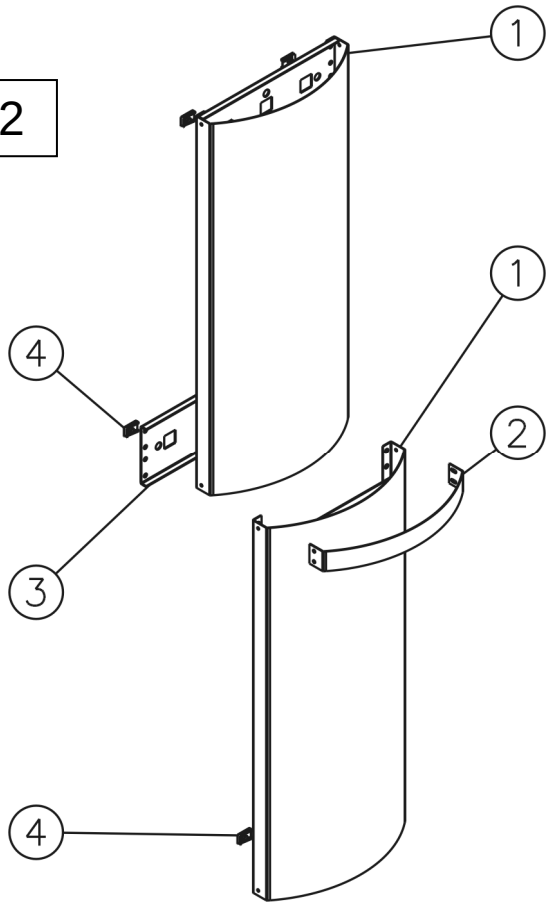

N°	Nb	Désignation	Codification
01	2	Coté extérieur	1 2304 364102 XXX
02	1	Jonc coté	1 1398 364102 022
03	1	Renfort coté	1 2392 364102 000
04	6	Ecrou rapid nut 0955 M5	00001304496

XXX : Coloris à préciser

Cotés inox

Cotés 3

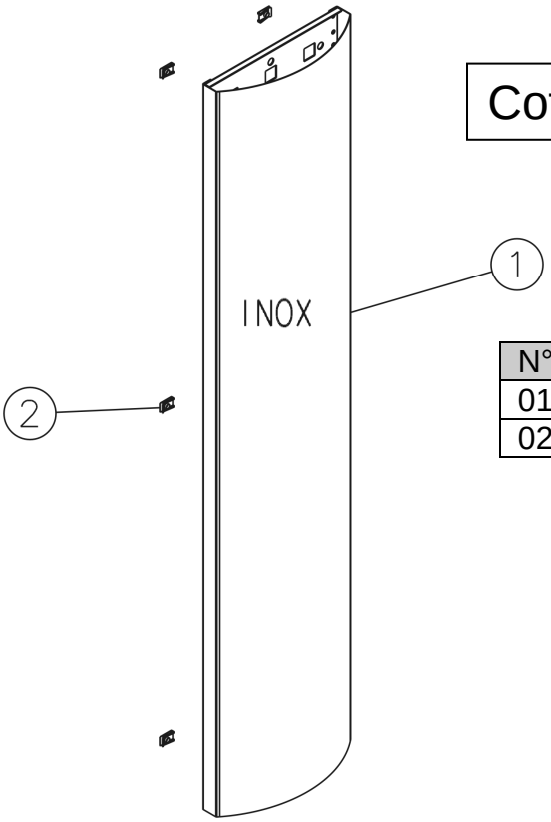

N°	Nb	Désignation	Codification
01	1	Panneau de coté	1 2320 364 102 XXX
02	6	Ecrou rapid nut 0955 M5	00001304496

Cotés 4

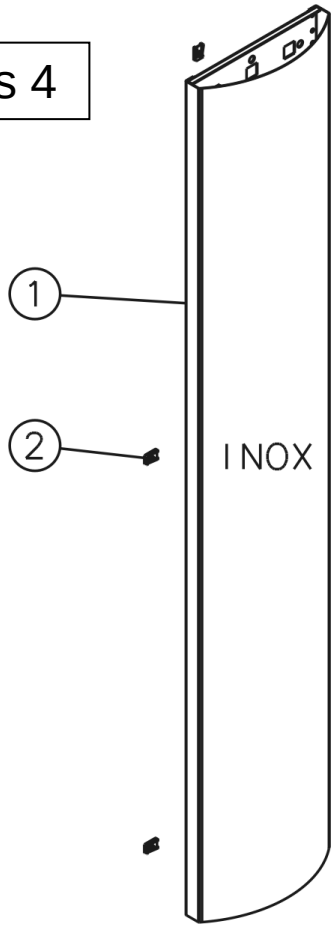

N°	Nb	Désignation	Codification
01	1	Panneau de coté	1 2320 364 103 XXX
02	6	Ecrou rapid nut 0955 M5	00001304496

XXX : Coloris à préciser

Option socle réf 965103

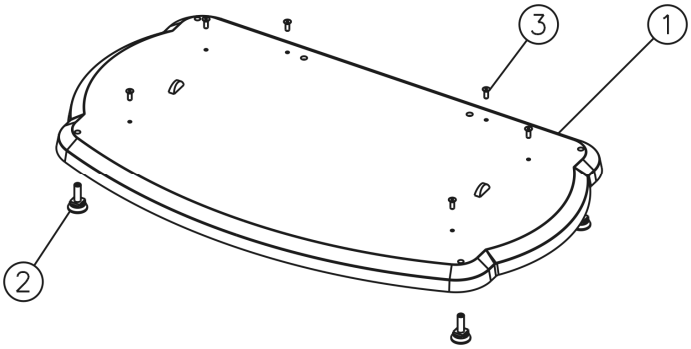

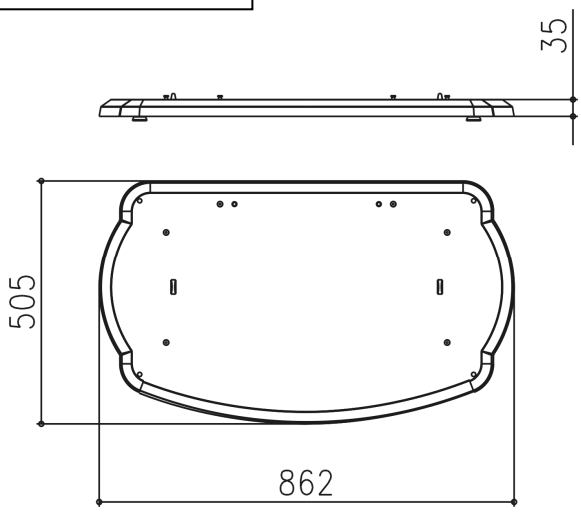

N°	Nb	Désignation	Codification
01	1	Socle	1 2215 364106 053
02	4	Vérin a vis d30 M10 lg30	00001306750
03	6	Vis TF M6x16	00001305965

Option cache tuyau 965102
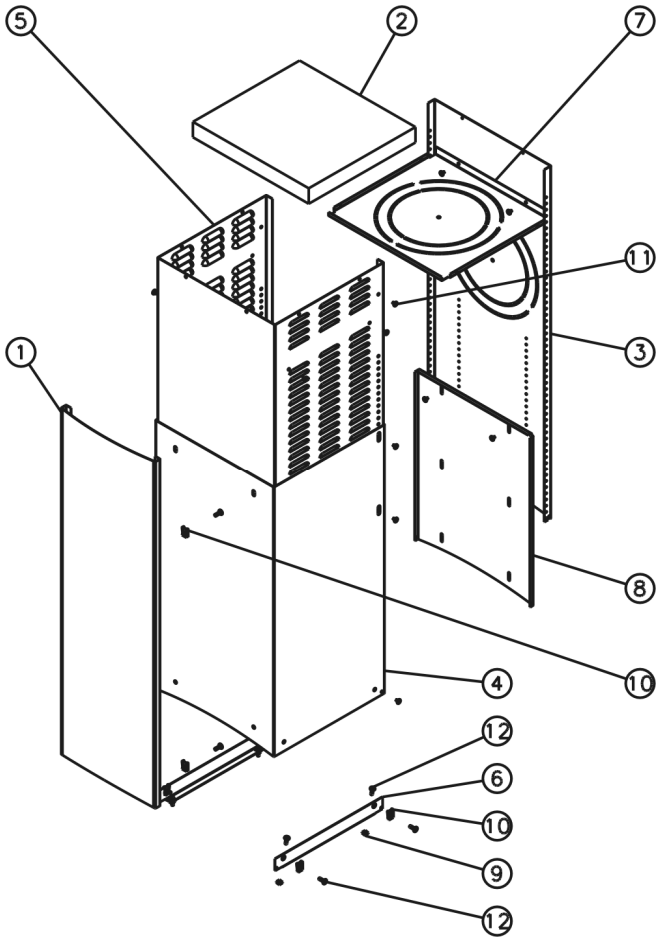
N°	Nb	Désignation	Codification
01	1	Fronton	1 2112 364108 094
02	1	Isolation dessus intérieure	1 8895 364108
03	1	Bâti vertical	1 0527 364108
04	1	Elément inférieur	1 0543 364108
05	1	Elément supérieur	1 0510 364108
06	2	Equerre élément inférieur	1 0544 364108
07	1	Obtureur	1 0523 364108
08	1	Traversée arrière	1 0518 364108
09	4	Ecrou carré brut M5	00001300269
10	8	Ecrou rapid nut 0955 M5	00001304496
11	16	Vis TRL 7x9.5 pozie ZN	00001301231
12	12	Vis TRL M5x16 pozie ZN	00001305477