Réf notice: 4474 – 12
Indice : B
Date: 30 06 2014

- ***<u>Éclaté et nomenclature du poêle 377137 Petit Néo :</u>***

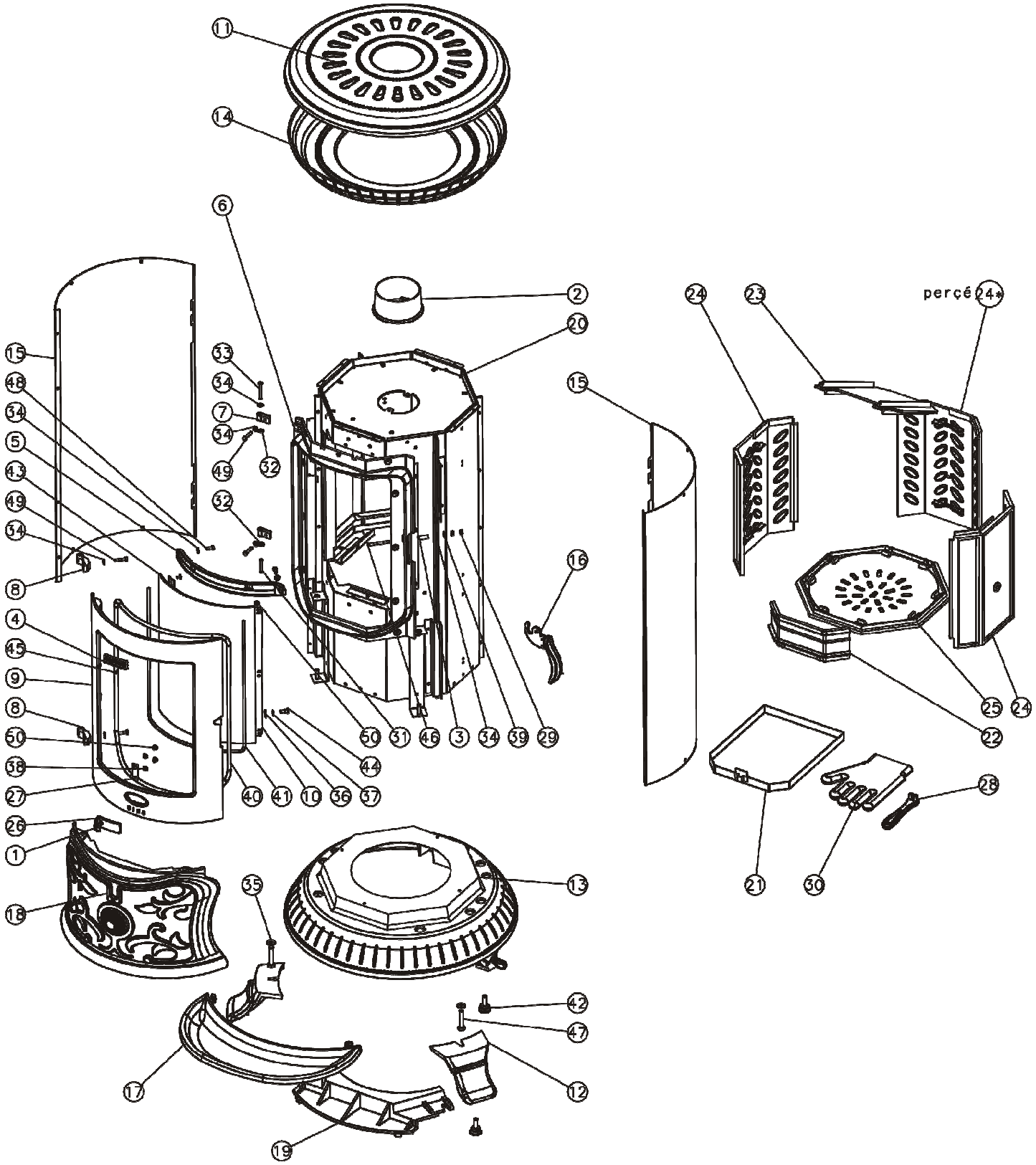

N°	Nb	Désignation	Codification
1	1	Index	1 8548 369101
2	1	Buse Ø125	1 4312 3721
3	1	Entretoise	1 8178 377101
4	1	Ecusson	1 8501 377101
5	1	Conduit air secondaire	1 4112 377101
6	1	Façade	1 2101 377101
7	2	Gond inférieur	1 2933 377101
8	2	Gond supérieur	1 2932 377101
9	1	Porte foyer	1 2861 377101
10	2	Fixe vitre	1 2071 377101
11	1	Dessus	1 1101 377111 xxx
12	3	Pied	1 2208 377111 xxx
13	1	Socle	1 2215 377111 xxx
14	1	Support dessus	1 1180 377111 xxx
15	2	Panneau décor coté	1 1352 377111
16	1	Poignée foyer	1 2878 377131 098
17	1	Bavette	1 2201 377131 xxx
18	1	Fronton	1 2112 377131 xxx
19	1	Support bavette	1 2275 377131
20	1	Corps	1 2507 377131 094
21	1	Cendrier	1 3316 996056 096
22	1	Chenet	1 0306 996056
23	1	Déflecteur	1 0131 996056
24	2	Plaque arrière foyer	1 0160 996056
24*	1	Plaque arrière foyer avec perçage Ø10	1 0160 996056
25	1	Support foyer	1 0367 996056
26	1	Volet réglage air	1 4137 996056

N°	Nb	Désignation	Codification
27	1	Guide sécurité	1 4175 996056
28	1	Main froide	1 1606 996064
29	2	Bout fileté M6x30	00001305124
30	2	Ecrou M4	00001300263
31	4	Ecrou M6	00001300265
32	1	Gant	00001307770
33	1	Goupille cannelée 6x40	00001305127
34	2	Ressort seul RS6	00001307254
35	1	Rivet TR 6x50	00001307987
36	8	Rondelle 14x6.3x1.2	00001301784
37	3	Rondelle 22x10.5x2	00001300886
38	1	Rondelle 22x8.2x0.5	00001308309
39	1	Rondelle inox élastique M8	00001308184
40	2	Rondelle JZC5	00001300899
41	1	Rondelle JZC6	00001300900
42	2	Rondelle JZC4	00001300898
43	1	Tresse Ø10.5 lg 1780mm	00001304691
44	1	Tresse Ø5 autocollant lg 1150mm	00001304860
45	3	Vérin Ø30 M10 lg 30mm	00001306750
46	1	Verre réfractaire bombé 379xh721xr239	00001307760
47	1	Vis épaulement M6x12 Ø8x6.5	00001308295
48	2	Vis TF M4x16 pozie	00001305966
49	1	Vis TF M6x60 pozie	00001305133
50	3	Vis TH M10x55	00001305244
51	2	Vis TH M6x16	00001305947
52	4	Vis TH M6x30	00001304229
53	8	Vis TRL M5x8 pozie	00001305475

XXX : coloris à préciser