- ***Éclaté et nomenclature du corps 366102 et 366104 Petit Carvin :***

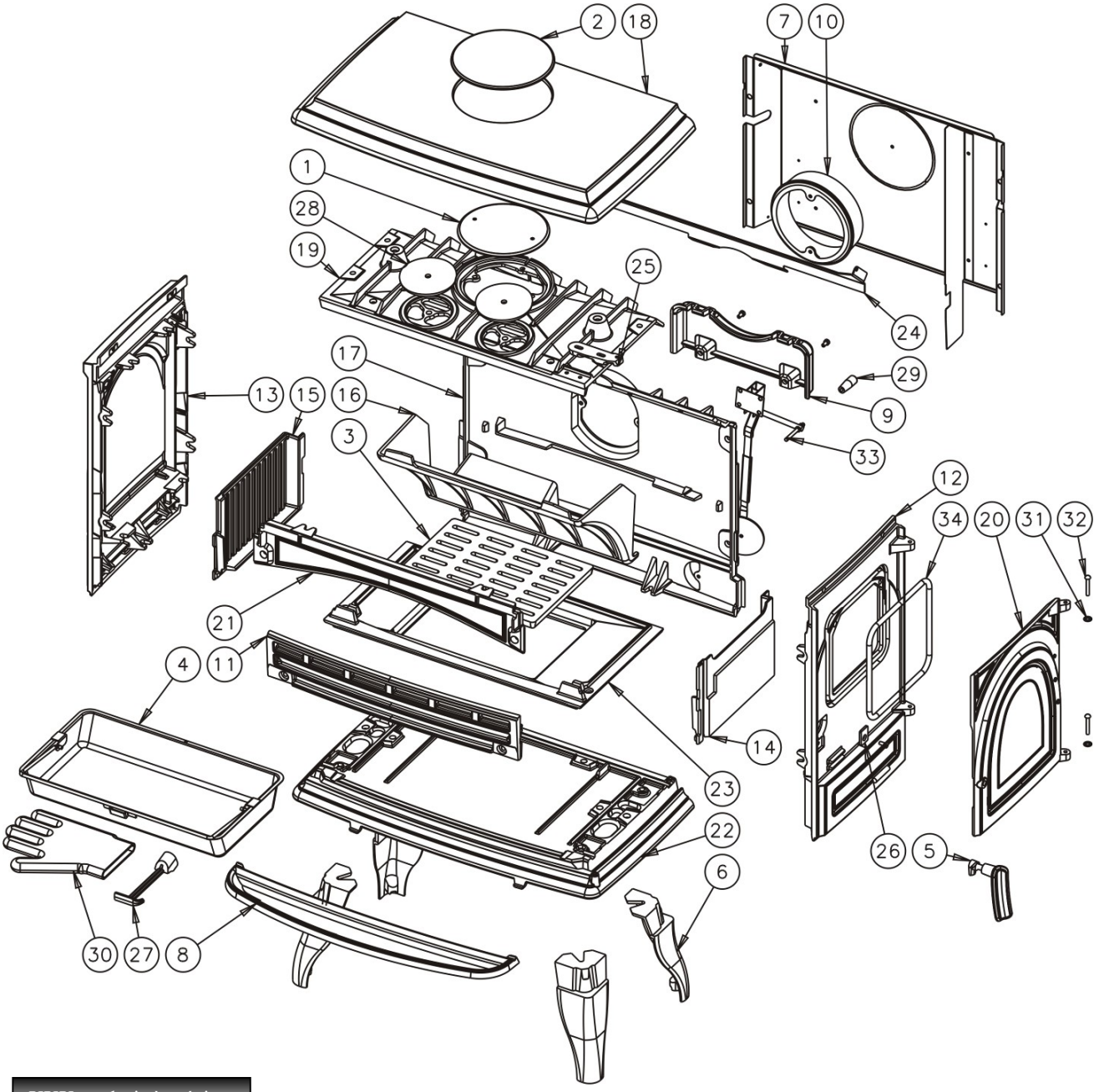


XXX : coloris à préciser

| N° | Nb | Désignation | Codification |
|---|---|---|---|
| 1 | 1 | Tampon dessus | 1 1431 3144 53 |
| 2 | 1 | Obturateur de dessus | 1 1154 3147 XXX |
| 3 | 1 | Grille fond | 2 0214 3155 01 |
| 4 | 1 | Tiroir cendres | 1 3315 3275 96 |
| 5 | 1 | Poignée porte chargement | 1 2839 366101 098 |
| 6 | 4 | Pied | 1 2208 366101 XXX |
| 7 | 1 | Plaque protection | 1 2420 366102 098 |
| 8 | 1 | Bavette | 1 2201 366102 XXX |
| 9 | 1 | Boite conduit d'air | 1 3906 366102 053 |
| 10 | 1 | Buse Ø153 intérieur, Ø180 extérieur | 1 4312 366102 001 |
| 11 | 1 | Chenet | 1 0306 366102 001 |
| 12 | 1 | Coté droit extérieur | 2 2302 366102 XXX |
| 13 | 1 | Coté extérieur | 1 2304 366102 XXX |
| 14 | 1 | Coté foyer droit | 1 0121 366102 001 |
| 15 | 1 | Coté foyer gauche | 1 0122 366102 001 |
| 16 | 1 | Déflecteur | 2 0131 366102 001 |
| 17 | 1 | Derrière foyer | 3 0130 366102 053 |

| N° | Nb | Désignation | Codification |
|---|---|---|---|
| 18 | 1 | Dessus | 2 1101 366102 XXX |
| 19 | 1 | Dessus de foyer | 1 1112 366102 001 |
| 20 | 1 | Porte chargement | 1 2831 366102 XXX |
| 21 | 1 | Raccord devant façade | 1 0359 366102 001 |
| 22 | 1 | Socle | 2 2215 366102 XXX |
| 23 | 1 | Support foyer | 1 0367 366102 001 |
| 24 | 1 | Entretoise de coté | 1 2359 366102 000 |
| 25 | 1 | Gond supérieur | 2 2932 366701 000 |
| 26 | 1 | Platine verrouillage | 1 2729 3701 00 |
| 27 | 1 | Clé a crochet | 1 4101 3720 01 |
| 28 | 2 | Clapet | 1 4166 3829 01 |
| 29 | 1 | Fuseau noir Ø17 M6 | 00001307486 |
| 30 | 1 | Gant | 00001307770 |
| 31 | 2 | Ressort seul RS6 | 00001307254 |
| 32 | 2 | Rivet acier TR 6x40 | 00001305507 |
| 33 | 1 | Thermostat clapet 90 | 00001307155 |
| 34 | 1 | Tresse Ø11.5 lg 1000mm | 00001305426 |

- ***Éclaté et la nomenclature de la porte 366102 Petit Carvin :***

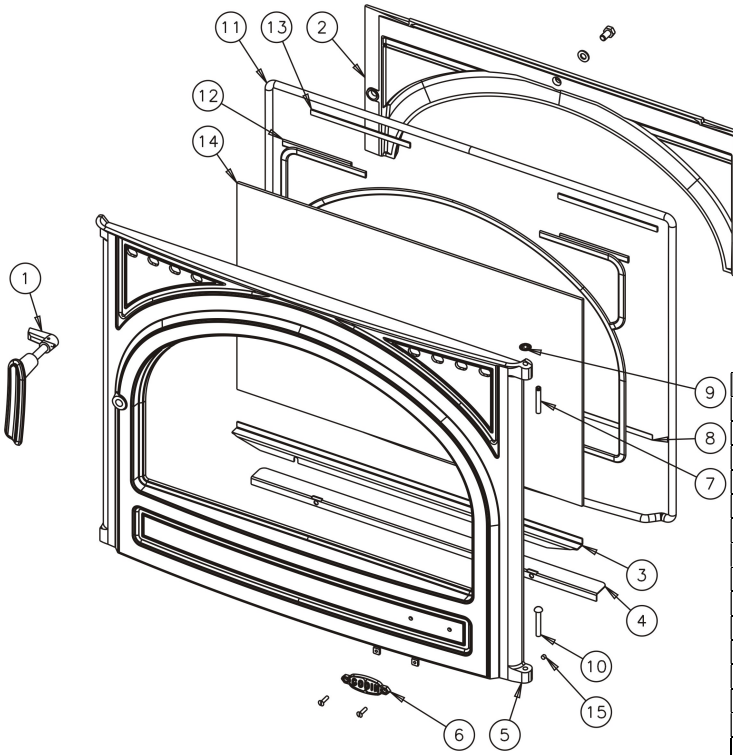


XXX : coloris à préciser

| N° | Nb | Désignation | Codification |
|---|---|---|---|
| 1 | 1 | Poignée porte foyer | 1 2878 366101 098 |
| 2 | 1 | Conduit d'air secondaire | 1 4112 366102 001 |
| 3 | 1 | Fixe vitre inférieur | 1 2071 366102 053 |
| 4 | 1 | Joint de façade | 1 2080 366102 018 |
| 5 | 1 | Porte foyer | 1 2861 366102 XXX |
| 6 | 1 | Ecusson | 1 8501 6726 11 |
| 7 | 1 | Goupille cannelée 6x40 | 00001305127 |
| 8 | 1 | Joint plat autocollant 8 lg 600mm | 00001308198 |
| 9 | 1 | Ressort seul RS6 | 00001307254 |
| 10 | 1 | Rivet acier TR 6x40 | 00001305507 |
| 11 | 1 | Tresse Ø11.5 lg 2600mm | 00001305426 |
| 12 | 1 | Tresse Ø5 autocollant lg 1300mm | 00001304860 |
| 13 | 1 | Tresse Ø5 autocollant lg 400mm | 00001304860 |
| 14 | 1 | Verre réfractaire 529x329xep4 | 00001307864 |
| 15 | 1 | Vis HC M5x6 pointeau | 00001304206 |

- ***Éclaté et la nomenclature de la porte 366104 Petit Carvin :***

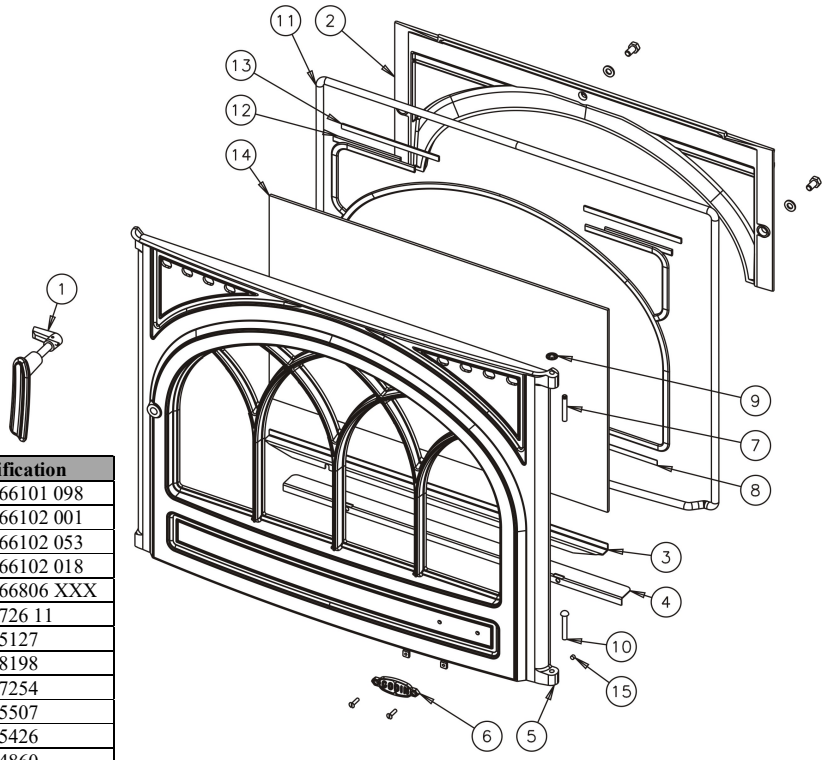


XXX : coloris à préciser

| N° | Nb | Désignation | Codification |
|---|---|---|---|
| 1 | 1 | Poignée porte foyer | 1 2878 366101 098 |
| 2 | 1 | Conduit d'air secondaire | 1 4112 366102 001 |
| 3 | 1 | Fixe vitre inférieur | 1 2071 366102 053 |
| 4 | 1 | Joint de façade | 1 2080 366102 018 |
| 5 | 1 | Porte foyer | 1 2861 366806 XXX |
| 6 | 1 | Ecusson | 1 8501 6726 11 |
| 7 | 1 | Goupille cannelée 6x40 | 00001305127 |
| 8 | 1 | Joint plat autocollant 8 lg 600mm | 00001308198 |
| 9 | 1 | Ressort seul RS6 | 00001307254 |
| 10 | 1 | Rivet acier TR 6x40 | 00001305507 |
| 11 | 1 | Tresse Ø11.5 lg 2600mm | 00001305426 |
| 12 | 1 | Tresse Ø5 autocollant lg 1300mm | 00001304860 |
| 13 | 1 | Tresse Ø5 autocollant lg 400mm | 00001304860 |
| 14 | 1 | Verre réfractaire 529x329xep4 | 00001307864 |
| 15 | 1 | Vis HC M5x6 pointeau | 00001304206 |