Réf notice : 4201- 02
Indice : G
Date : 06/09/12

Porte chargement des poêles faïence (363104, 363105)

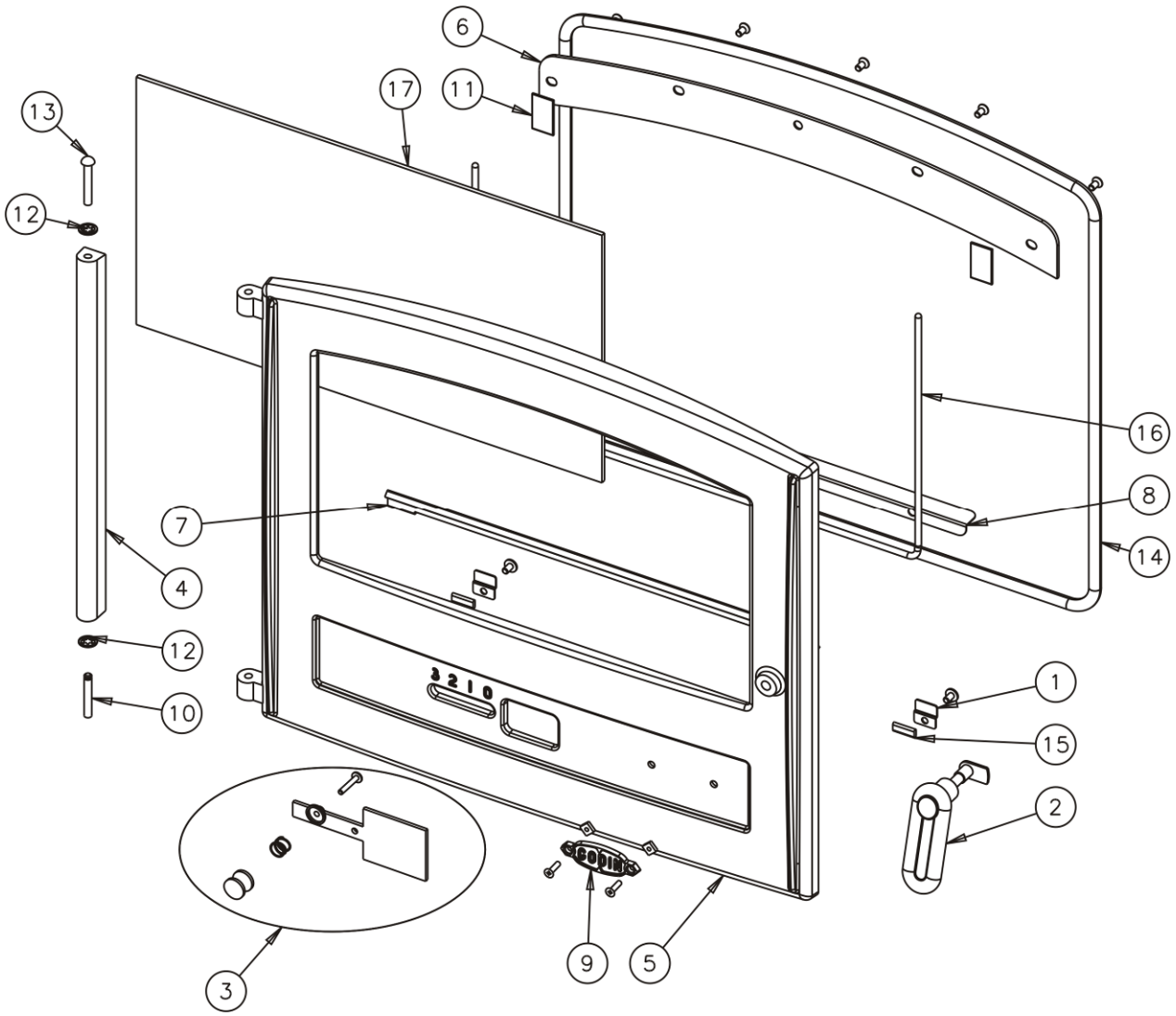

N°	Nb	Désignation	Codification
01	2	Fixe vitre	1 2071 3152 18
02	1	Poignée porte chargement	1 2839 3260 98
03	1	Volet réglage air	1 4137 3260 98
04	1	Chape porte foyer	1 2867 3260 53
05	1	Porte foyer	1 2861 3260 01
06	1	Conduit supérieur air	1 4173 3260 53
07	1	Elément applique inférieur	1 2819 3260 22
08	1	Déflecteur inferieur	1 0128 363102 018
09	1	Ecusson	1 8501 6726 11
10	1	Goupille cannelée 6x40	00001305127
11	2	Joint plat autocollant lg70mm	00001308199
12	2	Ressort seul RS6	00001307254
13	1	Rivet acier TR 6x40	00001305507
14	1	Tresse Ø11.5 lg1900mm	00001305426
15	2	Tresse Ø5 autocollant lg20mm	00001304860
16	1	Tresse Ø6 lg1000mm	00001304689
17	1	Verre réfractaire 240x435xep4	00001305235

XXX : Coloris à préciser

Eclaté et nomenclature 363105 Eco :

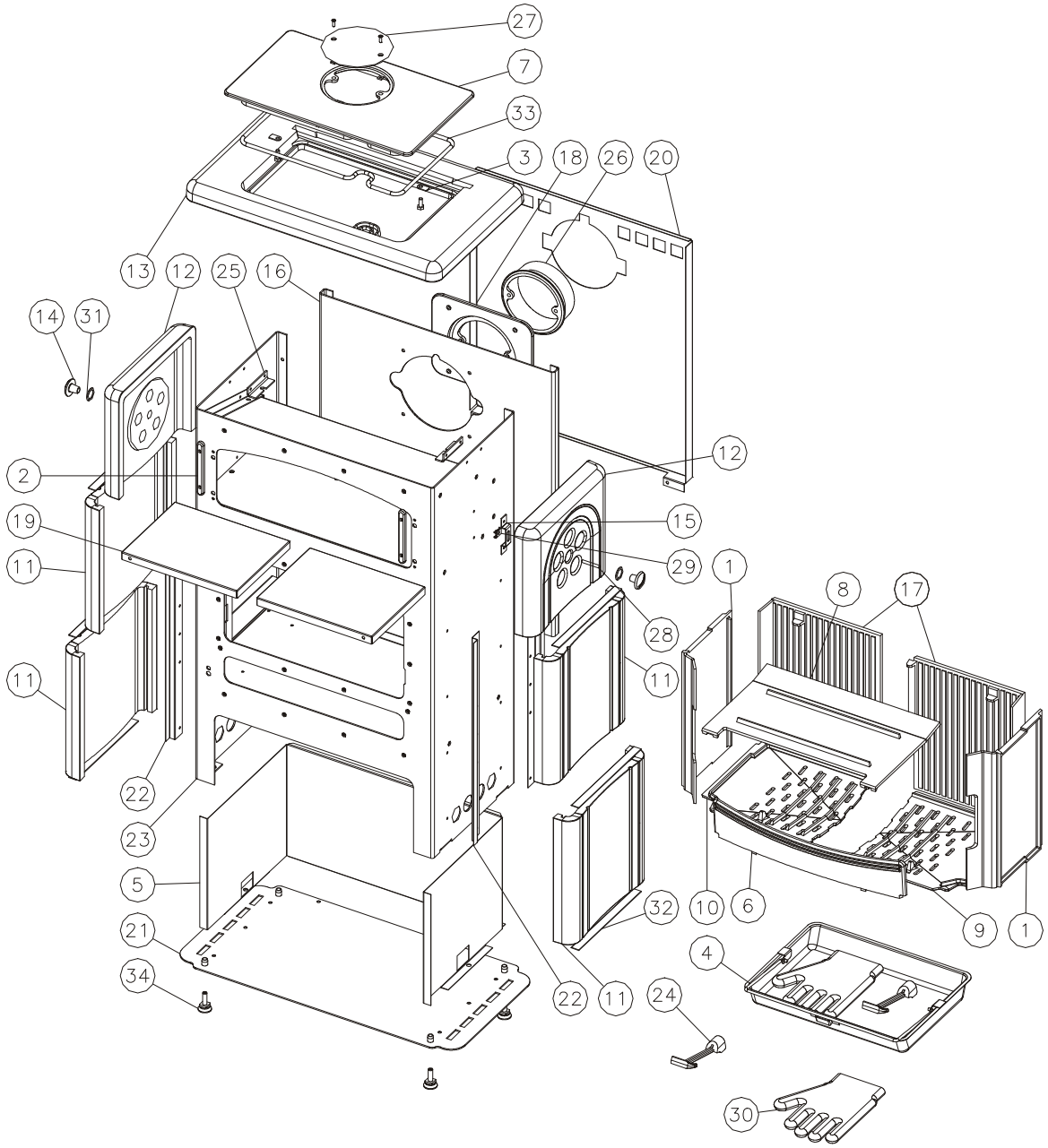

XXX : Coloris à préciser

N°	Nb	Désignation	Codification	N°	Nb	Désignation	Codification
01	2	Plaque foyer	4 0164 3101 00	18	1	Siege de buse	1 4322 363102 001
02	2	Chape porte four	1 2750 3147 01	19	2	Fond four mobile	1 3110 363102 XXX
03	2	Loquet de fermeture	1 2890 3147 00	20	1	Plaque protection	1 2420 363102 000
04	1	Tiroir cendres	1 3315 3260 00	21	1	Socle	1 2215 363104 098
05	1	Plaque protection	1 2420 3261 53	22	4	Equerre latérale	1 2369 363104 053
06	1	Chenet	1 0306 362101 000	23	1	Corps	1 2507 363105 098
07	1	Couvercle	1 1201 362101 001	24	1	Clé a crochet	1 4101 3720 01
08	1	Déflecteur	1 0131 362101 000	25	2	Patte fixation dessus	1 1160 3760 00
09	1	Support foyer droit	2 0368 362101 001	26	1	Buse ronde 153 extérieur	2 4312 5743 01
10	1	Support foyer gauche	2 0369 362101 001	27	1	Tampon buse (153)	1 1431 5743 00
11	4	Cote extérieur	1 2304 362103 XXX	28	2	Bout fileté M6x45	00001301873
12	2	Obturateur latéral	1 2326 362103 XXX	29	2	Ecrou rapid nut 0956 M6	00001305442
13	1	Dessus	1 1101 362103 053	30	1	Gant bouclette T10	00001307770
14	2	Ecrou borgne	1 9231 362103 000	31	2	Joint eau 26x34	00001307524
15	2	Fixe cote extérieur	1 2371 362103 053	32	6	Joint plat 20 autocollant lg 280mm	00001308199
16	1	Derrière	1 2401 363102 053	33	1	Tresse Ø10.5 lg1500mm	00001304691
17	2	Plaque foyer	1 0164 363102 053	34	4	Vérin a vis d30 M10 lg30mm	00001306750