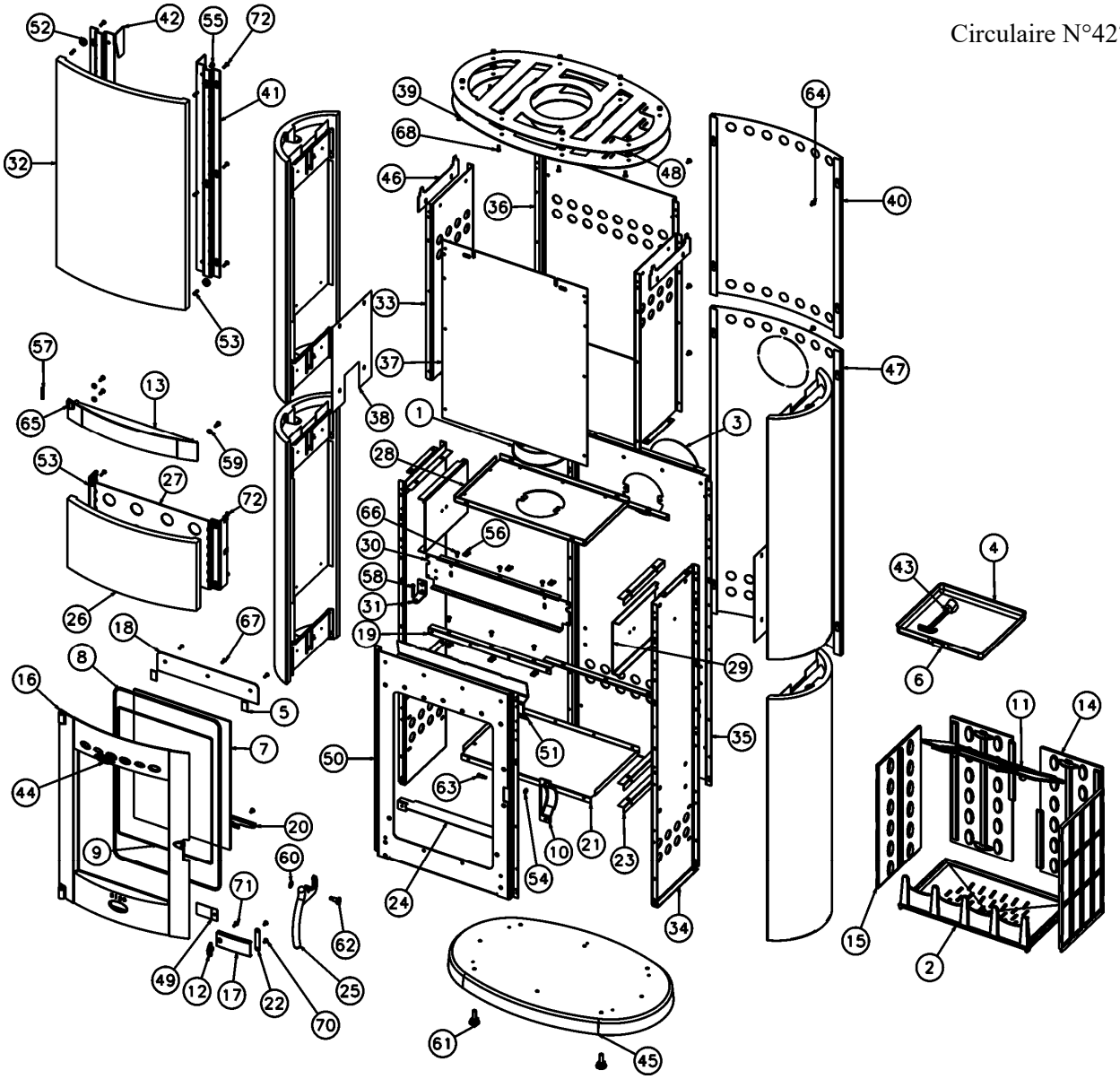

N°	Nbre	Désignation	Codification	N°	Nbre	Désignation	Codification
1	1	Buse ronde diamètre 153 mm int	1 4312 3119	37	1	Fronton supérieur	1 2105 369110
2	1	Support foyer	2 0367 3138	38	2	Isolation côté extérieur	1 8896 369110
3	1	Tampon dessus	1 1431 3144	39	2	Isolation dessus int	1 8895 369110
4	1	Bac cendres	1 3304 3157	40	1	Plaque protection	1 2420 369110
5	2	Joint plat autocollant largeur v	1 8841 3260	41	1	Support droit fronton	1 2047 369110
6	1	Naille tiroir cendre	1 3370 3260	42	1	Support gauche fronton	1 2048 369110
7	1	Verre réfractaire	00001307442	43	1	Clé à crochet	1 4101 3720
8	1	Ficelle tressée porte foyer	1 8855 369101	44	1	Ecusson	1 8501 6726
9	1	Ficelle tressée verre réfractaire	1 8826 369101	45	1	Socle	1 2215 996006
10	1	Carter droit	1 2778 369101	46	2	Cale dessus	1 1139 996006
11	1	Déflecteur	1 0131 369101	47	1	Plaque protection	1 2420 996006
12	1	Index	1 8548 369101	48	8	Rondelle	1 9160 996006
13	1	Panneau inf façade	1 2118 369101	49	1	Protection clapet entrée air	1 3911 996008
14	2	Plaque protection arrière	1 0176 369101	50	1	Façade	1 2101 996055
15	2	Plaque protection côté	1 0173 369101	51	1	Renfort façade	1 2175 996055
16	1	Porte foyer	1 2861 369101	52	6	Rondelle entretoise	1 9164 996057
17	1	Volet réglage air	1 4137 369101	53	10	Cheville laiton 5x18 BOL 85050	00001307712
18	1	Conduit supérieur air	1 4173 369101	54	9	Ecrou carré brut M6	00001300270
19	3	Equerre façade	1 2145 369101	55	4	Ecrou M5 eurosert (9408 2517)	00001306629
20	1	Fixe vitre	1 2071 369101	56	13	Ecrou rapid nut 0955 M5 (1mm)	00001304496
21	1	Fond	1 2205 369101	57	1	Goupille cannelée 6x40	00001305127
22	1	Guide sécurité	1 4175 369101	58	1	Rivet acier TR 6x40	00001305507
23	6	Joint fond	1 2255 369101	59	3	Rondelle 14x6.3x1.2	00001301784
24	1	Pare cendres	2 3306 369101	60	1	Rondelle inox élastique	00001307752
25	1	Poignée foyer	1 2878 369102	61	4	Vérin à vis d30 M10 lg30	00001306750
26	1	Panneau inférieur façade	1 2218 369109	62	1	Vis épaulement acier ZN noir M8x125	00001307191
27	1	Butée panneau inf	1 2189 369109	63	1	Vis épaulement G4 1026 ZN noire	00001304686
28	1	Dessus foyer	1 1112 369109	64	8	Vis épaulement M5	00001305431
29	2	Plaque protection côté	1 0173 369109	65	1	Vis HC M5x6 bout pointu	00001304206
30	1	Raccord de façade	1 2170 369109	66	9	Vis TCB M5x16 pozie ZN noir	00001305477
31	1	Tourillon porte foyer	1 2875 369109	67	3	Vis TF M5x16	00001305315
32	1	Panneau devant	1 2115 369110	68	8	Vis TF M6x16	00001305965
33	2	Allonge panneau de côté	1 2328 369110	69	3	Vis TH M6x16	00001305947
34	2	Côté intérieur	1 0404 369110	70	4	Vis TRL M5x10 pozie ZN noir	00001305476
35	1	Derrière	1 2401 369110	71	1	Vis TRL M5x16 pozie ZN noir	00001305477
36	1	Derrière supérieur	1 2407 369110	72	10	Vis TRL M5x20 pozie ZN noir	00001301156