- ***Éclaté et nomenclature du poêle Norvégien 310701 :***

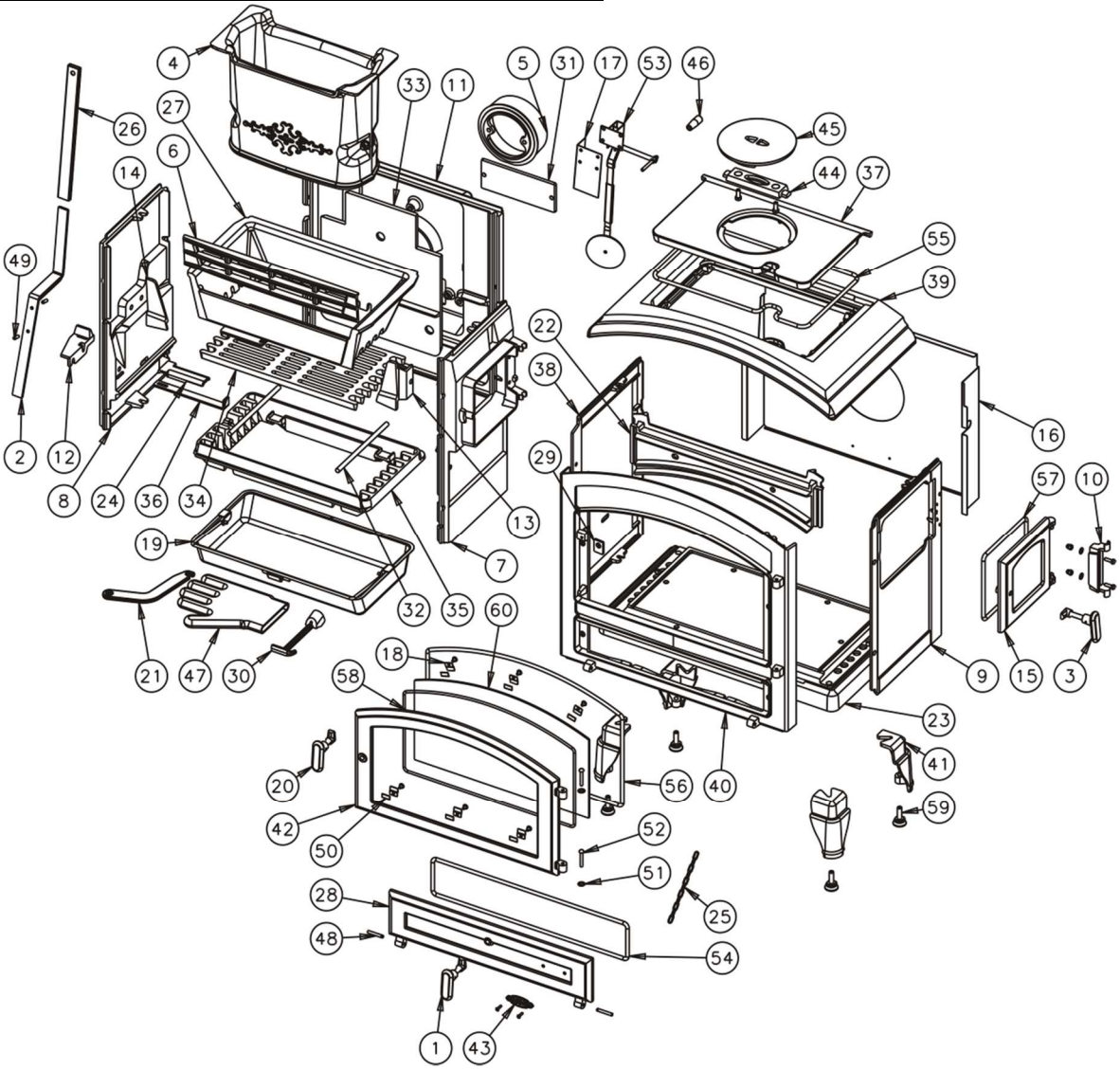

N°	Nb	Désignation	Codification
1	1	Poignée porte cendrier	1 8147 3101 98
2	1	Levier grille charbon	1 0351 310701 053
3	1	Poignée de cote	1 8157 310701 098
4	1	Trémie	1 0390 310701 098
5	1	Buse ronde à oreilles	1 4312 310701 000
6	1	Chenet	1 0306 310701 053
7	1	Cote droit intérieur	1 2303 310701 053
8	1	Coté gauche intérieur	1 2307 310701 053
9	1	Coté droit extérieur	1 2302 310701 XX
10	1	Crapaudine porte chargement	1 2838 310701 053
11	1	Derrière	2 2401 310701 053
12	1	Guide tige décendrage	1 0397 310701 000
13	1	Joint cote droit foyer	1 0345 310701 053
14	1	Joint cote gauche foyer	1 0344 310701 053
15	1	Porte chargement bois	1 2832 310701 053
16	1	Plaque protection derrière	1 2420 310701 000
17	1	Protège thermostat	1 3921 310701 000
18	6	Fixe vitre	1 2071 3152 18
19	1	Tiroir cendres	1 3315 3275 96
20	1	Poignée porte chargement	1 2839 3275 98
21	1	Clé a crochet	1 4101 3275 01
22	1	Renfort façade	1 2175 3275 01
23	1	Socle	2 2215 3275 01
24	1	Pare combustible	1 0356 366702 000
25	1	Chainette	1 9123 3701 00
26	1	Clé de manœuvre	1 4144 3701 00
27	1	Corbeille	1 0201 3701 00
28	1	Porte cendrier	1 2801 3701 XXX
29	1	Platine verrouillage	1 2729 3701 00
30	1	Clé a crochet	1 4101 3720 01

N°	Nb	Désignation	Codification
31	1	Trappe de nettoyage	1 4230 3737 53
32	2	Axe grille charbon	1 0302 3738 00
33	1	Chicane boite a fumée	2 4302 3738 01
34	1	Grille charbon	3 0218 3738 01
35	1	Support foyer	2 0367 3738 00
36	1	Tige décendrage	2 0377 3739 00
37	1	Taque	1 1401 3775 01
38	1	Cote extérieur	2 2304 3878 XXX
39	1	Dessus	2 1101 3878 XXX
40	1	Façade	1 2101 3878 XXX
41	4	Pied	1 2208 3878 XXX
42	1	Porte chargement	1 2831 3882 XXX
43	1	Ecusson	1 8501 6726 11
44	1	Fixe tampon	1 1447 6753 01
45	1	Tampon volant chaleur	1 1434 6753 00
46	1	Fuseau 2558 noir Ø17 m6	00001307486
47	1	Gant bouclette T10	00001307770
48	2	Goupille cannelée 6x40	00001305127
49	2	Goupille mecanindus 6x20	00001304322
50	6	Joint plat 8 autocollant lg 20	00001308198
51	2	Ressort seul RS6 Starlock	00001307254
52	2	Rivet acier TR 6x40	00001305507
53	1	Thermostat 3102 clapet 90	00001307155
54	1	Tresse Ø10.5 lg1300	00001304691
55	1	Tresse Ø10.5 lg1500	00001304691
56	1	Tresse Ø10.5 lg2200	00001304691
57	1	Tresse Ø10.5 lg800	00001304691
58	1	Tresse Ø6 lg1600	00001304689
59	4	Vérin a vis Ø30 M10 lg30	00001306750
60	1	Verre 465xH264xh218 ep 4 arrondi	00001307368