NOMENCLATURE ET ÉCLATÉ

- Eclaté général

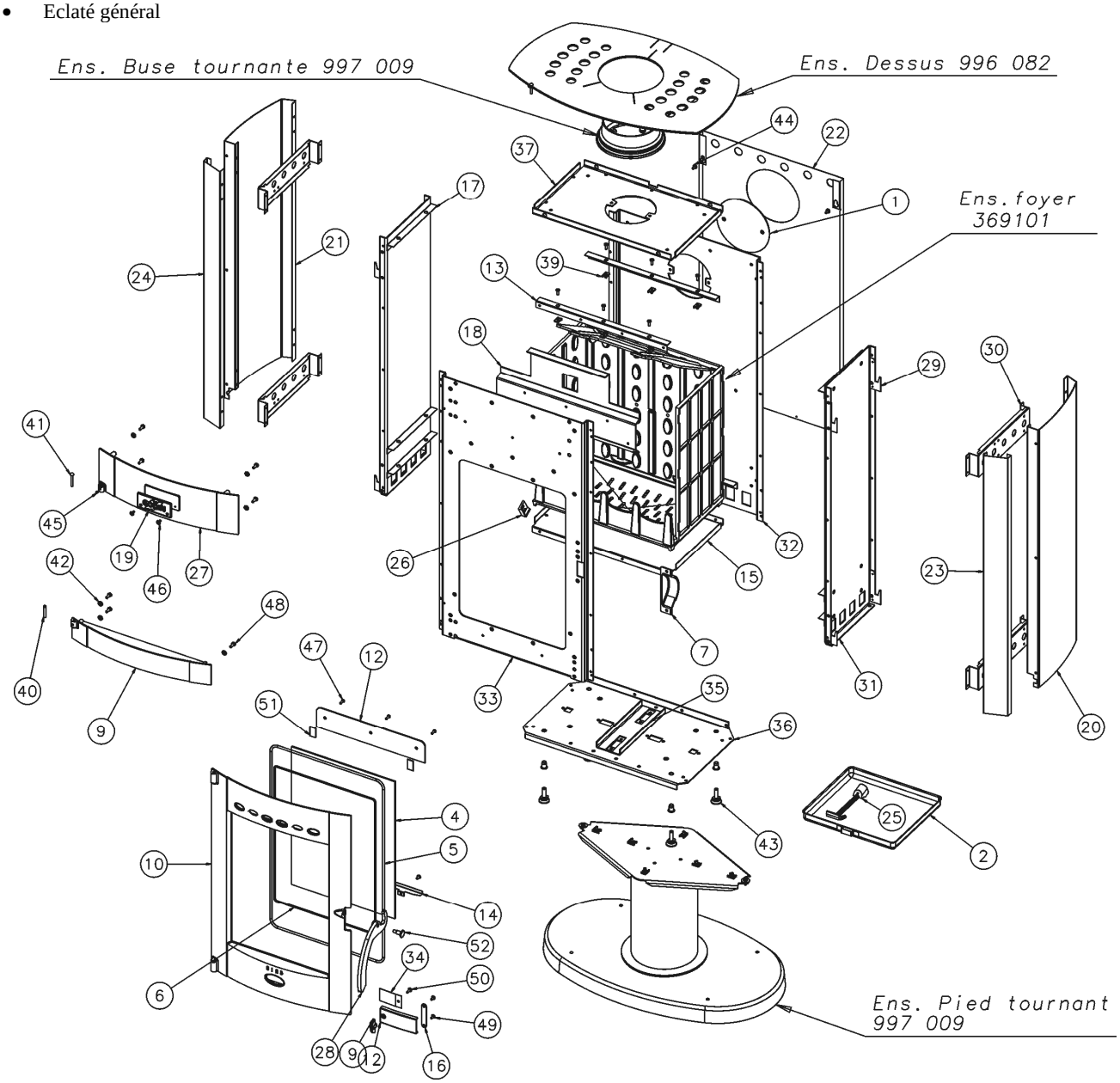

N°	Nbre	Désignation	Codification	N°	Nbre	Désignation	Codification
01	1	Tampon dessus	1 1431 3144	27	1	Fronton	1 2010 386101
02	1	Bac cendres	1 3304 3157	28	1	Poignée foyer	1 2112 996006
03	1	Naille tiroir cendres	1 3370 3260	29	8	Fixe cote extérieur	1 2371 996006
04	1	Verre réfractaire	00001307442	30	4	Renfort côté	1 2392 996007
05	1	Ficelle tressee porte foyer	1 8855 369101	31	2	Côté intérieur	1 0404 996008
06	1	Ficelle tresse verre réfractaire	1 8826 369101	32	1	Derrière	1 2401 996008
07	1	Carter droit	1 2778 369101	33	1	Façade	2 2101 996008
08	1	Index	1 8548 369101	34	1	Protection clapet entrée d'air	1 3911 996008
09	1	Panneau inférieur façade	2 2118 369101	35	1	Raidisseur de fond	1 2271 996026
10	1	Porte foyer	1 2861 369101	36	1	Socle	1 2215 996026
11	1	Volet réglage air	1 4137 369101	37	1	Dessus foyer	1 1112 996082
12	1	Conduit supérieur air	1 4173 369101	38	4	Ecrou M10 eurosert	00001307166
13	3	Equerre façade	1 2145 369101	39	6	Ecrou rapid nut 0955 M5	00001304496
14	1	Fixe vitre	1 2071 369101	40	1	Goupille cannelée 6x40	00001305127
15	1	Fond	1 2205 369101	41	1	Rivet acier TR 6x40	00001305007
16	1	Guide sécurité	1 4175 369101	42	7	Rondelle 14x6.3x1.2	00001301784
17	6	Joint fond	1 2255 369101	43	8	Vérin à vis d30 M10 lg30	00001306750
18	1	Renfort façade	1 2175 369101	44	2	Vis epaulement M5	00001305431
19	1	Ecusson	1 8501 369104	45	2	Vis HC M5x6 pointeau	00001304206
20	1	Côté droit	1 2301 369115	46	2	Vis poêlier M5x10	00001306969
21	1	Côté gauche	1 2305 369115	47	3	Vis TF M5x16	00001305315
22	1	Derrière	1 2101 369115	48	7	Vis TH M6x16	00001305947
23	1	Montant droit	1 0533 369115	49	4	Vis TRL M5x10 pozie ZN noir	00001305476
24	1	Montant gauche	1 0533 369115	50	7	Vis TRL M5x16 pozie ZN noir	00001305477
25	1	Clé à crochet	1 0534 369115	51	2	Joint plat autocollant largeur	1 8841 3260
26	1	Butée façade	1 4101 3720	52	1	Vis epaulee acier ZN noir	00001307191

- Eclaté foyer

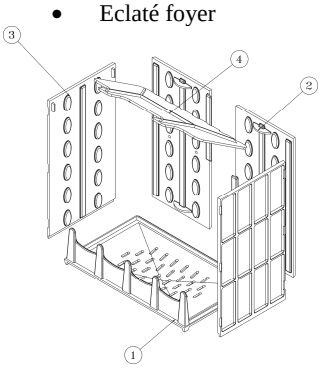

N°	Nbre	Désignation	Codification
01	1	Support foyer	2 0367 3138
02	2	Plaque protection ar	2 0176 369101
03	2	Plaque protection côté	1 0173 369101
04	1	Déflecteur	1 0131 369101