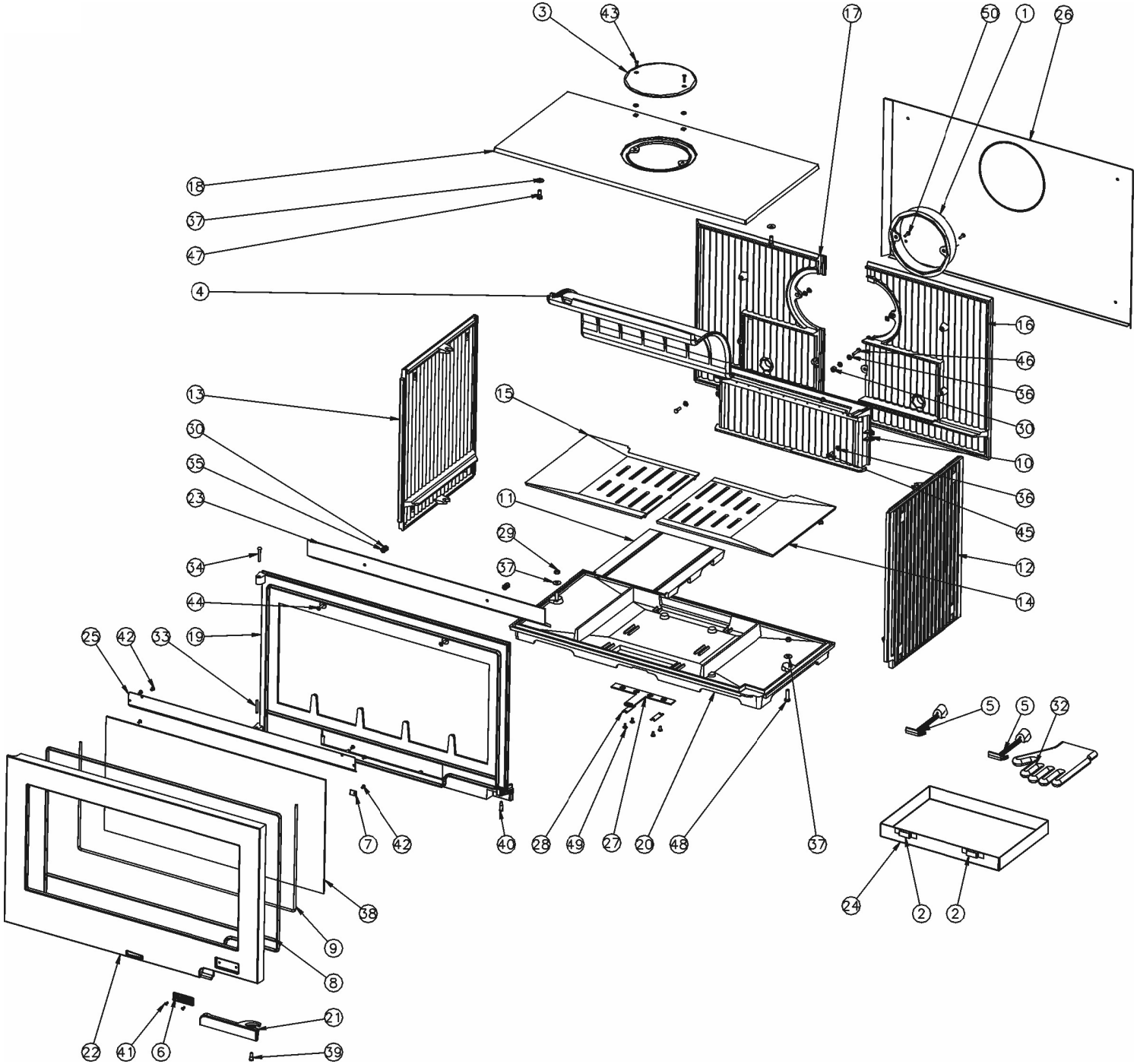
3
43
17
50
1
26
18
37
47
4
16
46
36
30
10
36
45
12
14
13
15
30
35
23
11
29
37
34
44
19
25
42
33
5
5
32
7
42
40
28
49
27
20
48
37
24
2
2
38
9
8
21
22
41
6
39

N°	Nbre	Désignation	Codification	N°	Nbre	Désignation	Codification
1	1	Buse	2_4312_3168	25	1	Conduit_air	1_0317_660125
2	2	Naille_tiroir_cendre	1_3370_3260	26	1	Plaque_protection	1_2420_660125
3	1	Trappe_de_nettoyage	1_4230_364102	27	1	Volet_réglage_air	1_4137_660125
4	1	Déflecteur	1_0131_366101	28	2	Guide_sécurité	1_4175_660125
5	2	Clé_de_buse	1_4101_3720	29	2	Ecrou_6_pans_8_ZN_noir	00001305951
6	1	Ecusson	1_8501_385101	30	3	Ecrou_6_pans_M6_brut	00001300265
7	3	Fixe_vitre	1_2071_660101	31	4	Ecrou_carre_brut_M5	00001300269
8	1	Tres_porte_foyer_diam.7	1_8855_660125	32	1	Gant_bouclette_T10	00001307770
9	1	Tres_verre_réfract_diam.6	1_8826_660125	33	1	Goupille_cannelée_6x40	00001305127
10	1	Boîte_conduit_air	1_3906_660125	34	1	Rivet_acier_TR_6x40	00001305507
11	1	Boîte_alimentation_air	1_5079_660125	35	2	Rondelle_14x6.3x1.2	00001301784
12	1	Coté_droit_foyer	1_0121_660125	36	8	Rondelle_JZC_14x6x1	00001300900
13	1	Coté_gauche_foyer	1_0122_660125	37	4	Rondelle_JZC_diam.8	00001300901
14	1	Demi_grille_droite	1_0209_660125	38	1	Verre_réfractaire(736x367_ep4)	00001307945
15	1	Demi_grille_gauche	1_0208_660125	39	1	Vis_épaulée_1_9260_660101	00001307525
16	1	Derrière_droit	1_2402_660125	40	1	Vis_épaulement_G4_1026_ZN_noire	00001304686
17	1	Derrière_gauche	1_2404_660125	41	2	Vis_TF_M4X10_pozie	00001301181
18	1	Dessus	1_1101_660125	42	7	Vis_TF_M5x10	00001301185
19	1	Façade	1_2101_660125	43	2	Vis_TF_M5X20	00001305964
20	1	Fond_de_foyer	1_0111_660125	44	2	Vis_TF_M6X25	00001305967
21	1	Poignée_porte_foyer	1_2878_660125	45	2	Vis_TH_M6x20_ZN_noir	00001301240
22	1	Porte_foyer	1_2861_660125	46	1	Vis_TH_M6X30	00001304229
23	1	Raccord_conduit_d'air	1_0314_660125	47	2	Vis_TH_M8X20_ZN_noir	00001301145
24	1	Cendrier	1_3316_660125	48	2	Vis_TH_M8X30_ZN_noir	00001301241