NOMENCLATURE ET ÉCLATÉ
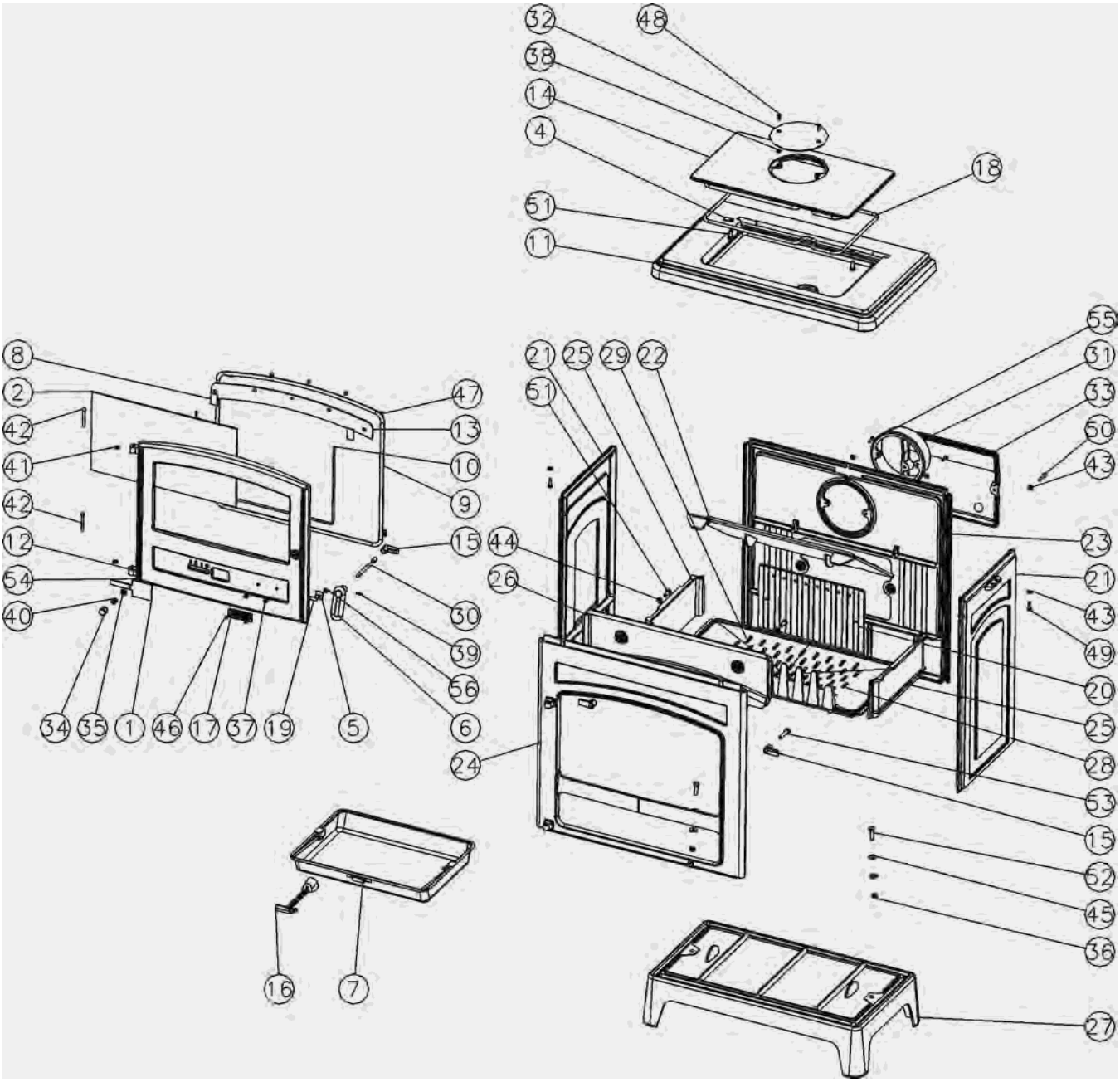
N°	Nbre	Désignation	Codification	N°	Nbre	Désignation	Codification
01	1	Volet réglage air	1 4137 3142	29	1	Support foyer gauche	1 0369 389140
02	1	Verre réfractaire	1 8690 3144	30	1	Axe fermeture porte	1 2814 389143
03	1	Entretoise	1 2826 3147	31	1	Buse ronde 153 ext	1 4312 5743
04	2	Loquet de fermeture	1 2890 3147	32	1	Tampon buse 153	1 1431 5743
05	2	Fixe vitre	1 2071 3152	33	1	Boite conduit air	1 3906 660131
06	1	Poignée porte chargement	1 2839 3242	34	1	Bouton prise air 18 mm	00001304007
07	1	Tiroir cendres	1 3315 3260 96	35	1	Cuvette à vis	00001307833
08	2	Joint plat pyrosal autocollant	-	36	2	Ecrou 6 pans 8 ZN noir	00001305951
09	1	Tresse porte foyer	1 8855 3260	37	2	Ecrou carré brut M4	00001305225
10	1	Tresse verre réfractaire	1 8826 3260	38	4	Ecrou carré brut M5	00001300269
11	1	Dessus	1 1101 3260	39	2	Goupille mecanindus 4x18 serie	00001307762
12	1	Porte foyer	1 2861 3260	40	1	Ressort 961	00001301991
13	1	Conduit supérieur air	1 4173 3260	41	2	Ressort seul RS6 Starlock	00001307254
14	1	Couvercle	1 1201 362101	42	2	Rivet acier TR 6x50	00001307987
15	3	Mentonnet fermeture	1 2146 366101	43	4	Rondelle 14x6.3x1.2	00001301784
16	1	Clé à crochet	1 4101 3720	44	2	Rondelle 16x8.2x1.5	00001300885
17	1	Ecusson	1 8501 385101	45	4	Rondelle JZC Ø8	00001300901
18	1	Tresse dessus	1 8813 3877	46	2	Vis TF M4x16 pozie	00001305966
19	2	Joint plat autocollant lg verre	1 8842 389140	47	5	Vis TF M5x10	00001301185
20	1	Conduit air secondaire	1 4112 389140	48	2	Vis TF M5x16	00001305315
21	2	Côté	1 2317 389140	49	2	Vis TH M6x20 ZN noir	00001301240
22	1	Déflecteur	1 0131 389140	50	2	Vis TH M6x30	00001304229
23	1	Derrière	1 2401 389140	51	4	Vis TH M8x20 ZN noir	00001301145
24	1	Façade	1 2101 389140	52	2	Vis TH M8x30 ZN noir	00001301241
25	2	Plaque protection côté	1 0173 3891450	53	2	Vis TH M8x40	00001307190
26	1	Protège façade	1 2175 389140	54	1	Vis TRL 4x25	00001301151
27	1	Socle	1 2215 389140	55	2	Vis TRL M5x20 pozie ZN noir	00001301156
28	1	Support foyer droit	1 0368 389140	56	2	Vis TRL M5x8 pozie ZN noir	00001305475