○ ***Éclaté et nomenclature de la porte chargement et latérale 362101,363101 et 363102 :***

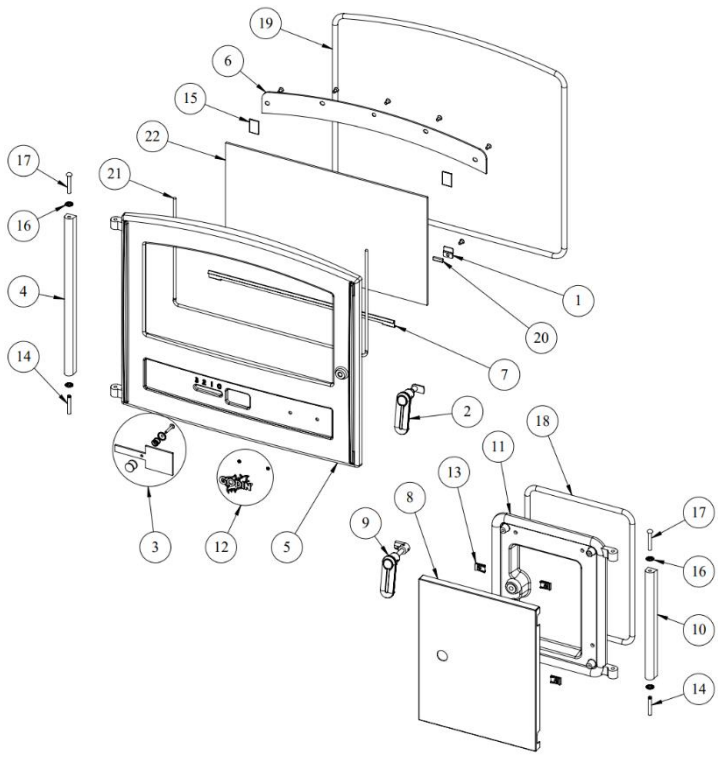

XXX : coloris à préciser

N°	Nb	Désignation	Codification
1	2	Fixe vitre	12071315218
2	1	Poignée porte chargement	12839326098
3	1	Volet réglage d'air	14137326098
4	1	Chape porte foyer	12867326053
5	1	Porte foyer	12861326001
6	1	Conduit supérieur air	14173326053
7	1	Elément applique inférieur	12819326022
8	1	Panneau porte latérale	12830362101XXX
9	1	Poignée cote	18157362101098
10	1	Crapaudine porte latérale	12943362101001
11	1	Porte chargement	12831362101001
12	1	Ecusson	00001308707
13	4	Ecrou rapid nut 0955 M5 (1mm)	00001304496
14	2	Goupille cannelée 6x40	00001305127
15	2	Joint plat 20 autocollant lg70mm	00001308199
16	4	Ressort seul RS6	00001307254
17	2	Rivet acier TR 6x40	00001305507
18	1	Tresse Ø11.5 lg1100mm	00001305426
19	1	Tresse Ø11.5 lg1900mm	00001305426
20	2	Tresse Ø5 autocollant lg20mm	00001304860
21	1	Tresse Ø6 lg1000mm	00001304689
22	1	Verre réfractaire 240x435xep4	00001305235

- ***Éclaté et nomenclature du Poêle 362101 :***

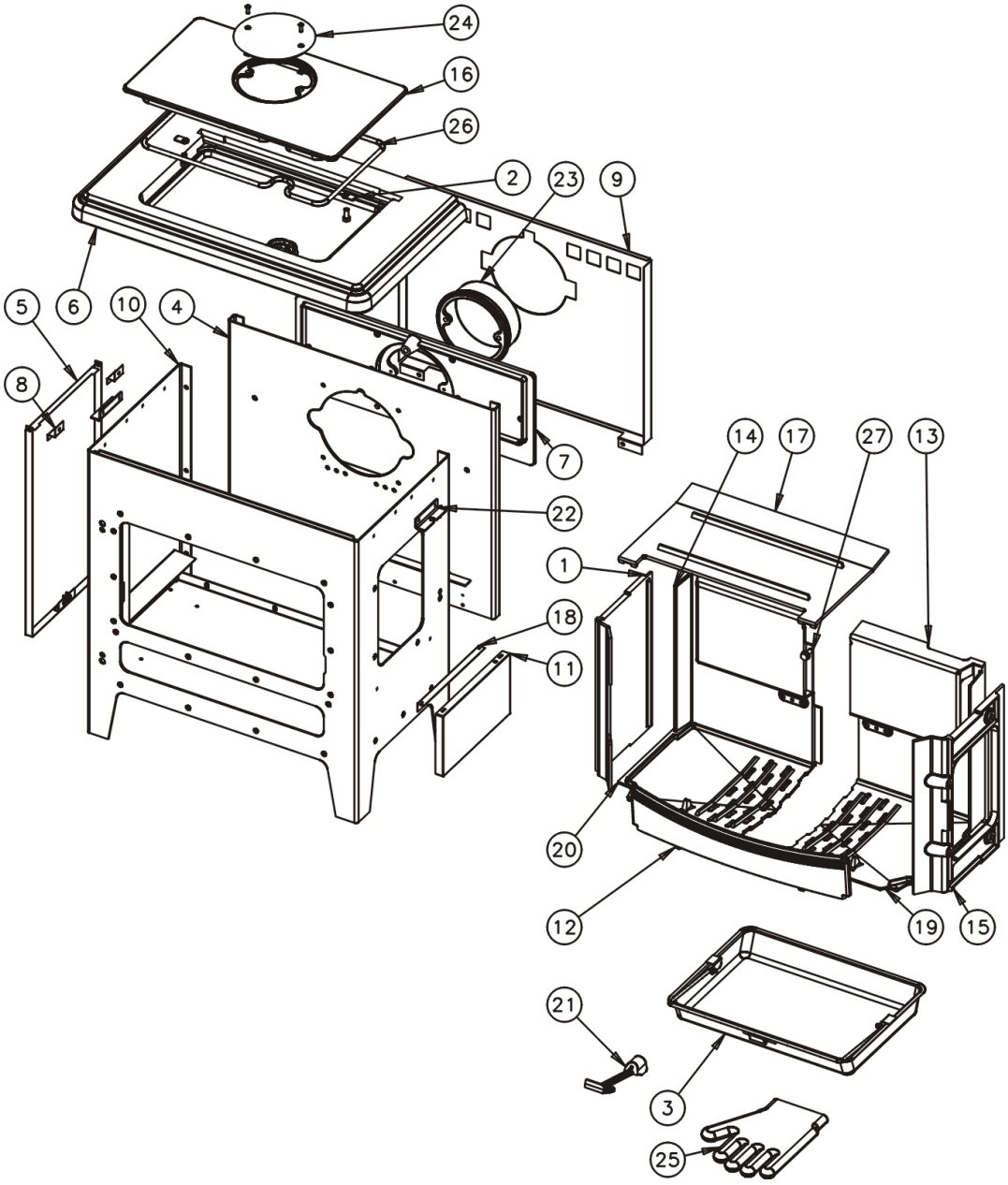

XXX : coloris à préciser

N°	Nb	Désignation	Codification
1	1	Plaque foyer	40164310100
2	2	Loquet de fermeture	12890314700
3	1	Tiroir cendres	13315326000
4	1	Derrière	12401326053
5	1	Panneau cote	123203260XXX
6	1	Dessus	11101326053
7	1	Siege de buse	24322326001
8	2	Cale cote extérieur	12350326053
9	1	Plaque protection	12420326000
10	1	Corps	22507362101094
11	1	Panneau jonction	12160362101XXX
12	1	Chenet	10306362101000
13	1	Cote droit boite de circulation	1436036210100
14	1	Cote gauche boite de circulation	143613621000

N°	Nb	Désignation	Codification
15	1	Cote intérieur droit	10405362101000
16	1	Couvercle	11201362101001
17	1	Déflecteur	10131362101000
18	1	Equerre latérale	12258362101000
19	1	Support foyer droit	10368363101001
20	1	Support foyer gauche	10369361101001
21	1	Clé a crochet	14101372001
22	2	Patte fixation dessus	11160376000
23	1	Buse ronde 153 ext 150 ext	24312574301
24	1	Tampon buse (153)	11431574300
25	1	Gant bouclette T10	00001307770
26	1	Tresse Ø10.5 lg1500mm	00001304691
27	1	Vis M8THx20 avec rondelle	00001301145