NOMENCLATURES ET ÉCLATÉS

Eclaté Général

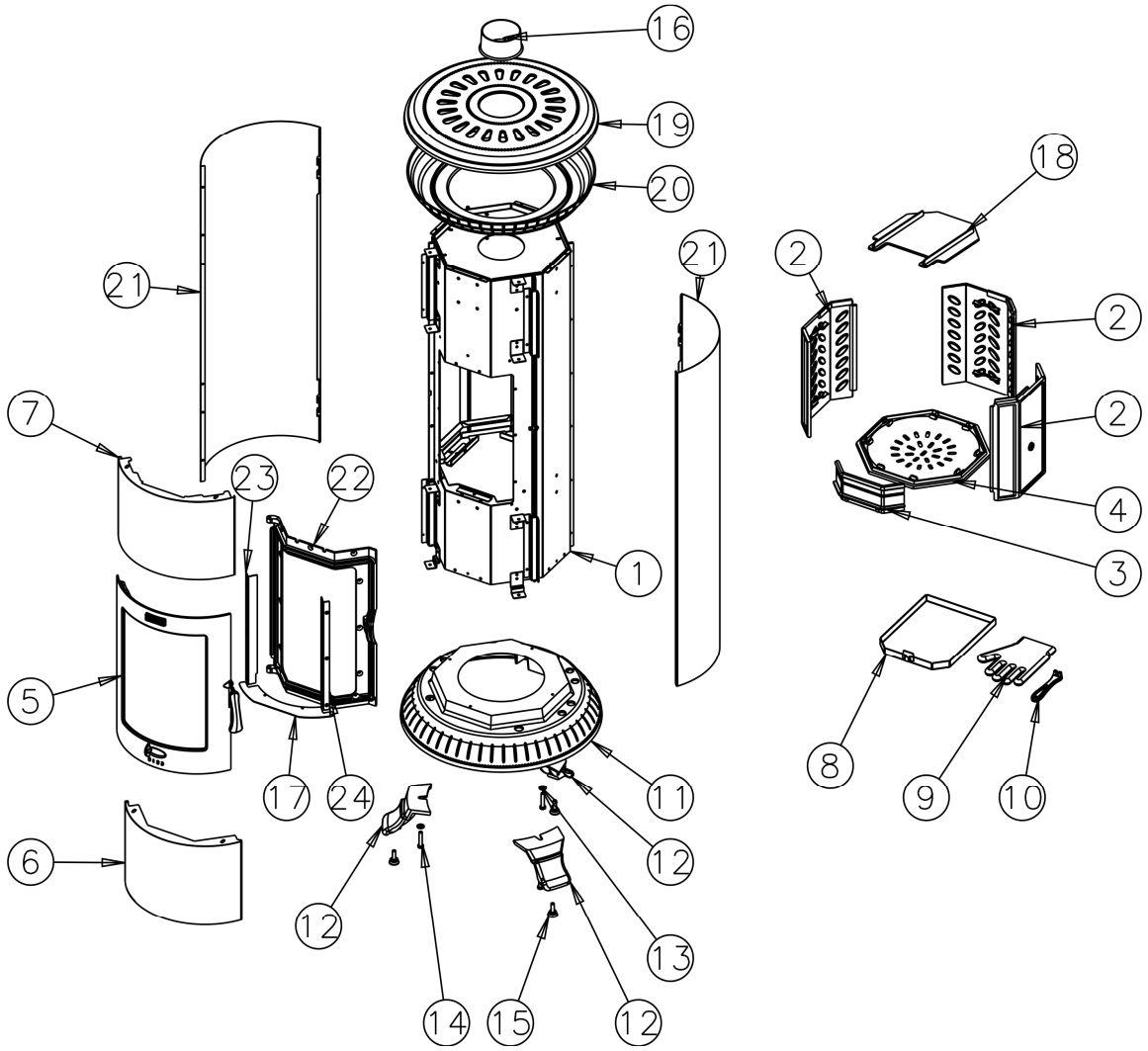

N°	Nbre	Désignation	Codification
1	1	corps	1_2507_377116_094
2	3	Plaque_arriere_foyer	1_0160_996056
3	1	chenet	1_0306_996056
4	1	Support_foyer	1_0367_996056
5	1	porte	2_2861_996056_098
6	1	Fronton bas	1_0509_996056_097
7	1	fronton	1_2112_377116_097
8	1	cendrier	1_3316_996056_096
9	1	Gant bouclette T10	00001307770
10	1	Main froide	2_1000_33
11	1	socle	1_2215_377111
12	3	pied	1_2208_377111
13	3	Rondelle 22x10mm5x2	00001300886
14	3	Vis TH 10x50	00001305974
15	3	Vérin à visd30 M10 lg30	00001306750
16	1	buse	1_4312_3721
17	1	Deflecteur inferieur	1_0128_996056
18	1	deflecteur	1_0131_996056
19	1	dessus	1_1101_377111
20	1	Support dessus	1_1180_377111
21	2	Panneau decor cote	1_1352_377116
22	1	Facade	1_2101_996056
23	1	cache	1_3239_996056
24	1	Cache 1	1_6668_996056

Éclaté porte

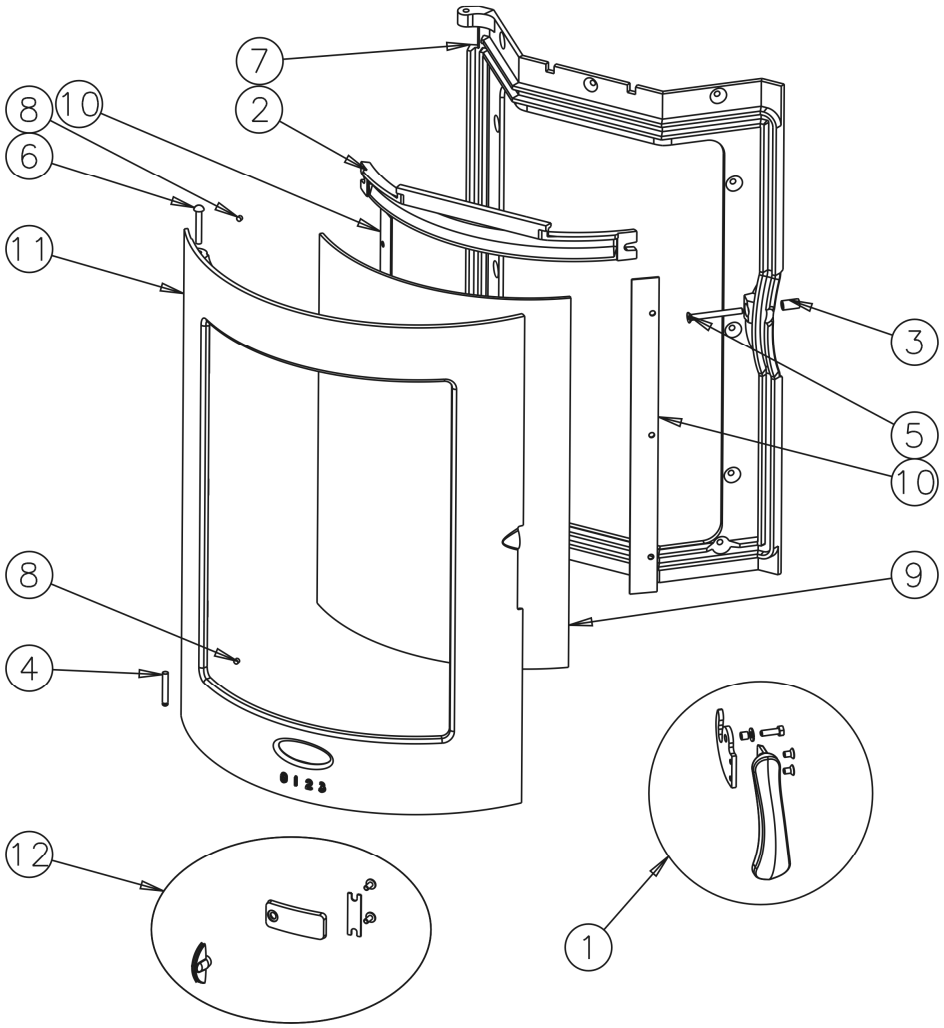

N°	Nbre	Désignation	Codification
01	1	Poignée foyer	1 2878 377131 098
02	1	Conduit air supérieur	1 4173 996056 001
03	1	AF entretois 7x10	1 8178 377129 000
04	1	Goupille cannelee 6x40	00001305127
05	1	Vis TF M6x60 pozie ZN noir	00001305133
06	1	Rivet aciier TR 6x40	00001305507
07	1	Façade	1 2101 996056 001
08	2	Vis HC M5x6 pointeau	00001304206
09	1	Verre réfractaire	00001307760
10	2	Fixe vitre	1 2071 996056 000
11	1	Porte foyer	2 2861 377131 053
12	1	Volet réglage air	1 4137 996056 098