- ***Éclaté et nomenclature du poêle 388144 :***

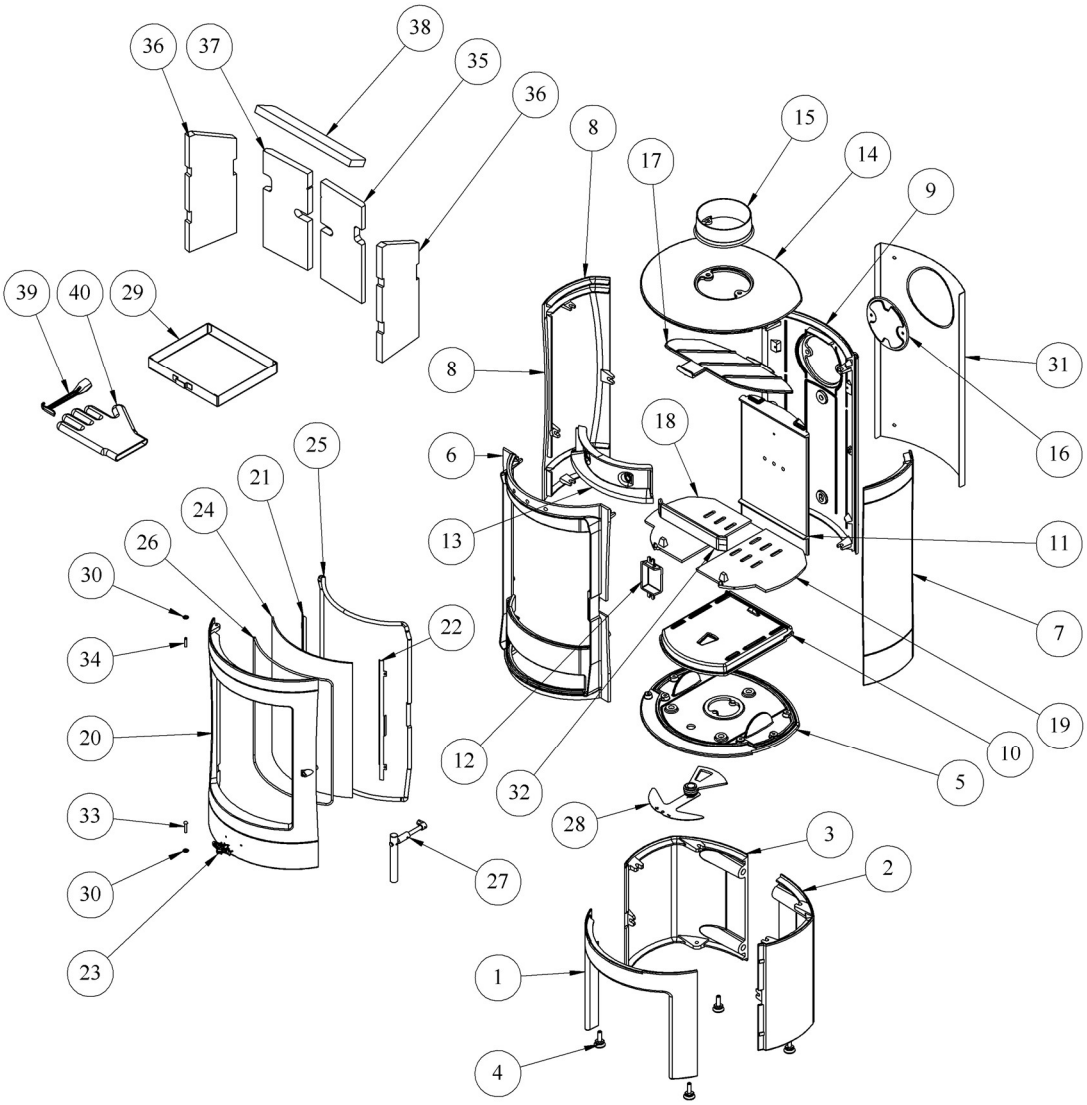

N°	Nb	Désignation	Codification
1	1	388114 F socle avant	1 2216 388114
2	1	388114 F socle droit	1 2217 388114
3	1	388114 F socle gauche	1 2218 388114
4	4	AA vérin à vis d30 M10 lg30	00001306750
5	1	388114 F fond	1 2205 388114
6	1	388114 F façade	2 2101 388114
7	1	388114 F cote droit	1 2301 388114
8	1	388114 F cote gauche	1 2305 388114
9	1	388114 F derrière foyer	2 0130 388114
10	1	388114 F boite alimentation air	1 5079 388114
11	1	388114 F boite conduit air	3 3906 388114
12	1	388114 F cache	1 3239 388114
13	1	388114 F conduit air secondaire	1 4112 388114
14	1	388114 F dessus	1 1101 388114
15	1	5743 F buse 153ext 150ext	2 4312 5743
16	1	5743 F tampon buse (153)	1 1431 5743
17	1	388114 F déflecteur	1 0131 388114
18	1	388114 F grille latéral gauche	2 0261 388114
19	1	388114 F grille latéral droite	2 0262 388114
20	1	388114 F porte foyer	1 2861 388114

N°	Nb	Désignation	Codification
21	1	388114 T fixe vitre cote gauche	1 1648 388114
22	1	388114 T fixe vitre cote droit	1 1647 388114
23	1	034400 T écusson	1 8501 034400
24	1	AA verre EP4 bombe 333 H448 R239	00001307760
25	1	AA tresse diam 10.5 lg2100	00001304691
26	1	AA tresse diam 5 autocollant lg1550	00001304860
27	1	388114 98 poignée	1 8148 388114 098
28	1	388114 98 volet réglage air	1 4137 388114 098
29	1	388114 096 tiroir cendres	1 3315 388114 096
30	2	AA rondelle seul RS6 STARLOCK	00001307254
31	1	388114 T plaque protection	1 2420 388114
32	1	388114 F chenet	1 0306 388114
33	1	AA rivet acier TR 6x30	00001301998
34	1	AA goupille cannelée 6x28	00001300459
35	1	388114 AA plaque foyer arrière droite	1 0168 388114
36	2	388114 AA isolation remplissage coté	1 8877 388114
37	1	388114 AA plaque foyer arrière gauche	1 0167 388114
38	1	388114 AA isolation dessus	1 8874 388114
39	1	3720 F clé a crochet	1 4101 3720
40	1	AA gant bouclette T10	00001307770

MISE EN PLACE DU DÉFLECTEUR
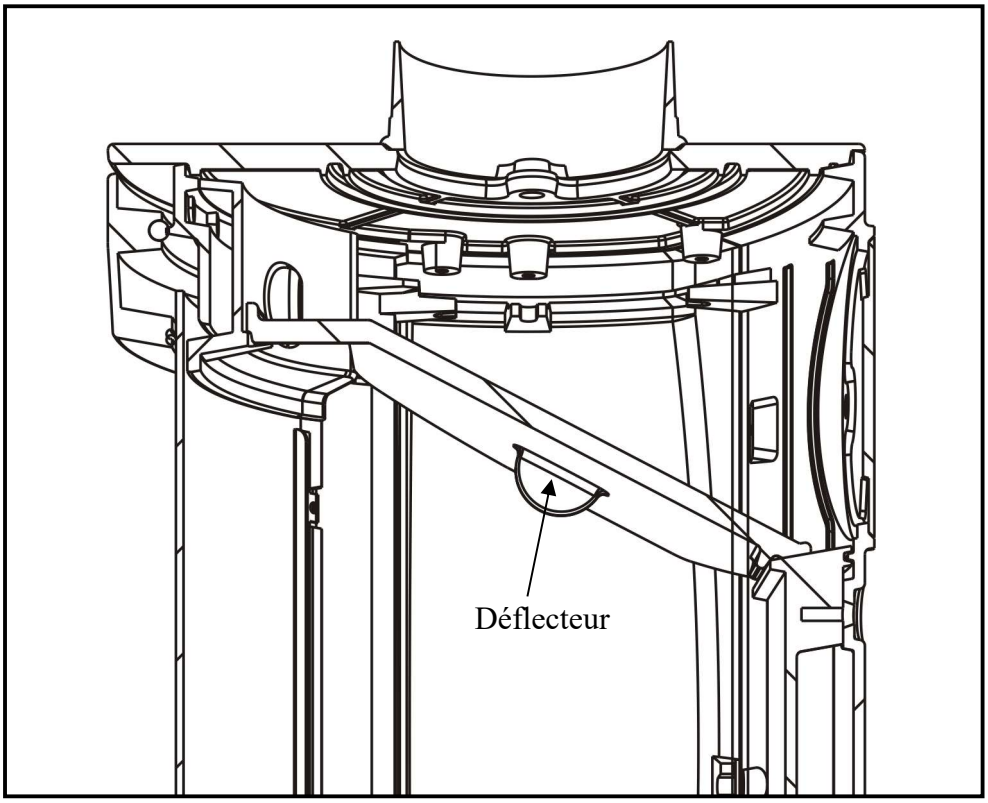
Le déflecteur se positionne en bas sur la boite conduit d'air et sur le haut sur le conduit d'air secondaire comme ci-dessous (vue en coupe).