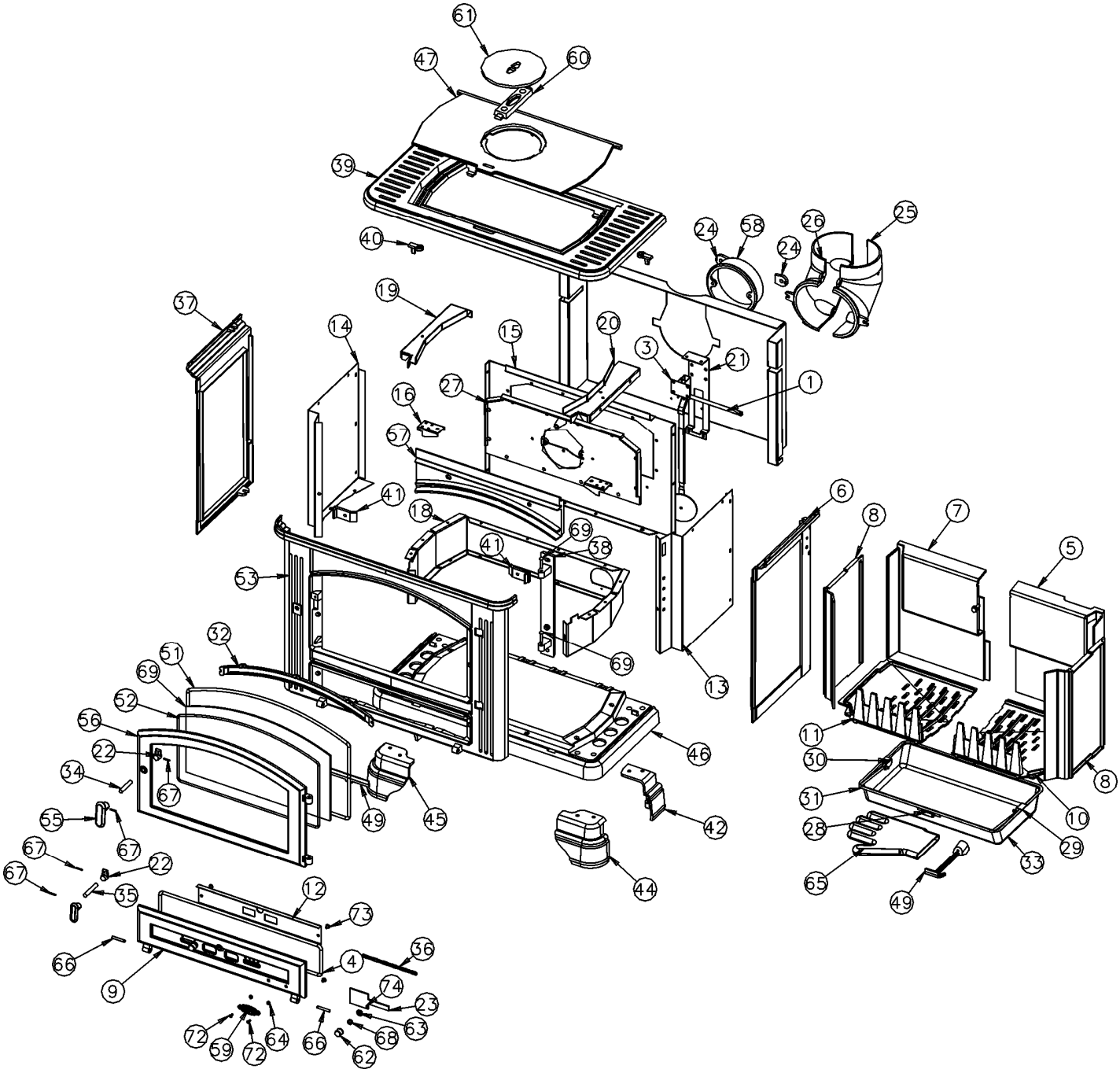
61
47
60
39
40
24
58
26
25
24
37
19
14
15
20
3
21
1
16
27
57
41
18
69
41
38
6
8
7
5
53
32
69
13
51
69
52
56
22
34
67
55
67
67
22
67
35
12
73
66
9
4
36
74
23
63
68
62
72
59
72
64
66
49
45
46
42
44
11
30
31
28
65
49
33
29
10
8

N°	Nbre	Désignation	Codification	N°	Nbre	Désignation	Codification
01	1	Thermostat bras réglage	00001306873	38	1	Crapaudine porte chargement	1 2838 3701
02	1	Thermostat corps	00001306873	39	1	Dessus	1 1101 3701
03	1	Thermostat levier clapet	00001306873	40	2	Fixe côté extérieur	1 2371 3701
04	1	Ficelle tressee porte cendrier	1 8815 3101	41	2	Patte fixation façade	1 2119 3701
05	1	Côté droit boite circulation	2 4360 3101	42	1	Pied arrière droit	1 2251 3701
06	1	Côté extérieur droit	1 2302 3101	43	1	Pied arrière gauche	1 2252 3701
07	1	Côté gauche boite circulation	2 4361 3101	44	1	Pied avant droit	1 2226 3701
08	2	Plaque foyer	1 0164 3101	45	1	Pied avant gauche	1 2227 3701
09	1	Porte cendrier	1 2801 3101	46	1	Socle	1 2215 3701
10	1	Support foyer droit	1 0368 3101	47	1	Taque	1 1401 3701
11	1	Support foyer gauche	1 0369 3101	48	1	Platine verrouillage	1 2729 3701
12	1	Contre porte cendrier	1 2805 3101	49	1	Clé à crochet	1 4101 3720
13	1	Côté intérieur droit	1 2303 3101	50	1	Fixe vitre	1 2078 3801
14	1	Côté intérieur gauche	1 2307 3101	51	1	Ficelle tresse porte chargement	1 8814 3882
15	1	Derrière	2 2401 3101	52	1	Ficelle tressee verre réfractaire	1 8826 3882
16	2	Patte fixation dessus	1 1160 3101	53	1	Façade	1 2101 3882
17	1	Plaque de protection derrière	1 2419 3101	54	1	Poignée porte cendrier	1 2815 3882
18	1	Réhausse de fond	1 2207 3101	55	1	Poignée porte chargement	1 2839 3882
19	1	Raccord de côté gauche	1 2382 3101	56	1	Porte chargement	1 2831 3882
20	1	Raccord de côté droit	1 2383 3101	57	1	Renfort façade	2 2175 3882
21	1	Support droit thermostat	1 4749 3101	58	1	Buse ronde 153 ext	1 4312 5743
22	2	Mentonnet fermeture	1 2146 3119	59	1	Ecusson	1 8501 6726
23	2	Volet réglage air	1 4137 3142	60	1	Fixe tampon	1 1447 6753
24	2	Bride de buse	1 4025 3145	61	1	Tampon volant chaleur	1 1434 6753
25	1	Demi buse coudée droite	1 4017 3145	62	2	Bouton prise air 18 mm	00001304007
26	1	Demi buse coudée gauche	1 4018 3145	63	2	Cuvette à vis	00001307833
27	1	Siège de buse	2 4322 3145	64	2	Ecrou HM4	00001300263
28	1	Naille tiroir cendre	1 3370 3260	65	1	Gant bouclette T10	00001307770
29	1	Tourillon droit anse	1 3381 3260	66	2	Goupille cannelee 6x40	00001305127
30	1	Tourillon gauche anse	1 3382 3260	67	4	Goupille mecanindus 3x18	00001300456
31	1	Anse tiroir cendres	1 3330 3275	68	2	Ressort 961 comp 5	00001301991
32	1	Conduit air secondaire	1 4112 3275	69	2	Rivet acier TR 6x30 noir	00001301998
33	1	Tiroir cendres	1 3315 3275	70	1	Verre 465xH264xh218 ep4 arrondi	00001307368
34	1	Axe fermeture porte chargement	1 2814 3701	71	1	Vis M8THx20 avec rondelle	00001301145
35	1	Axe porte cendrier	1 2266 3701	72	2	Vis TF90M4x10 fendue laiton	00001304310
36	1	Chainette	1 9123 3701	73	3	Vis TRL5x8	00001305475
37	1	Côté extérieur gauche	1 2306 3701	74	2	Vis TRL 4x25	00001301151