Porte foyer

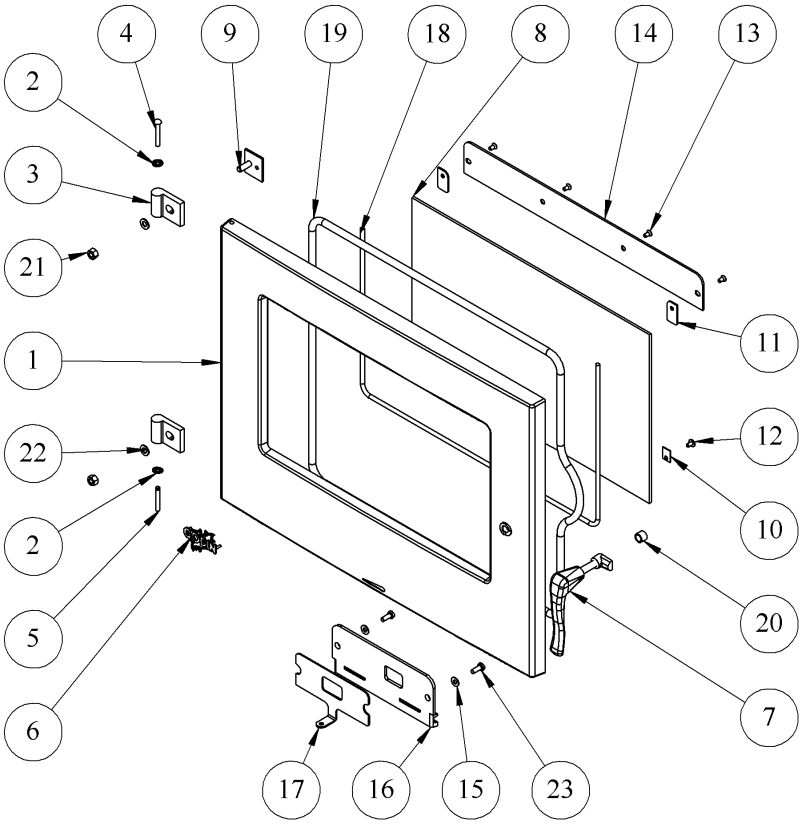

N°	Nb	Désignation	Codification
01	1	Porte foyer	12861362114053
02	2	Ressort seul RS6	00001307254
03	2	Gond porte foyer	12818 362114000
04	1	Rivet acier TR 6x40	00001305507
05	1	Goupille cannelée 6x40	00001305127
06	1	Écusson	00001308707
07	1	Poignée porte chargement	12839 388116XXX
08	1	Verre réfractaire 295x480xep4	00001304676
09	2	Patte fixation	19185 362112097
10	2	Fixe vitre	12071 660101018
11	2	Entretoise conduit air	13913 362114000
12	2	Vis TRL M5x8	00001305475
13	4	Vis TF M5x10	00001301185
14	1	Conduit supérieur air	14173362114053
15	2	Rondelle 14x6,3x1,2	00001301784
16	1	Conduit air	13909364120053
17	1	Volet réglage d'air	14137364120053
18	1	Tresse Ø7 lg1040mm	00001304860
19	1	Tresse Ø11.5 lg1900mm	00001305426
20	1	Entretoise Ø14x10,3 h=10,5	00001308313
21	2	Ecrou HM8	00001305951
22	2	Rondelle 16x8,2x1,5	00001300885
23	2	Vis TH M6x16	00001305947

XXX : Coloris à préciser

Dessus

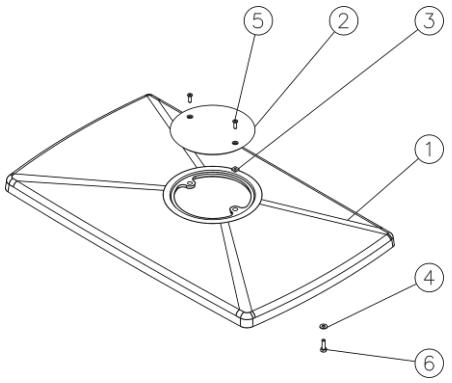

N°	Nb	Désignation	Codification
01	1	Dessus	11101362114053
02	1	Tampon buse (153)	11431574300
03	2	Ecrou carré M5	00001300269
04	2	Rondelle 14x6,3x1,2	00001301784
05	2	Vis TF M5x16	00001305315
06	2	Vis TH M6x20	00001301240

Cendrier

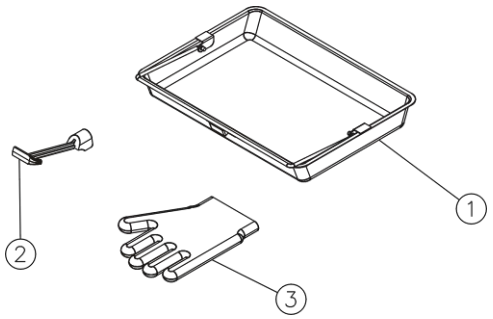

N°	Nb	Désignation	Codification
01	1	Tiroir cendres	13315326096
02	1	Clé à crochet	14101372001
03	1	Gant T10	00001307770

Fronton haut

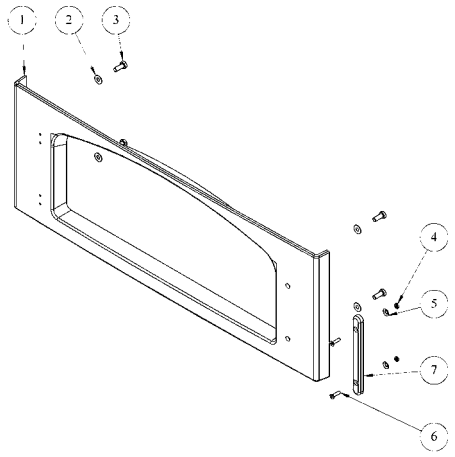

N°	Nb	Désignation	Codification
01	1	Fronton haut	12112362115053
02	1	Rondelle JZC6	00001300900
03	1	Vis TH M6x16	00001305947
04	2	Ecrou HM4	00001300263
05	2	Rondelle JZC 4	00001300898
06	2	Vis TF M4x16	00001305966
07	1	Chape porte four	12750314753

Fronton bas

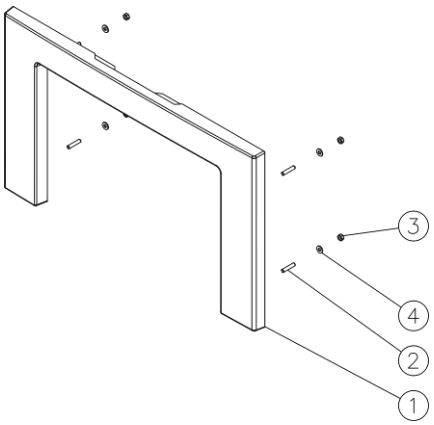

N°	Nb	Désignation	Codification
01	1	Fronton bas	10509362114053
02	4	Bout fileté M6x30	00001305124
03	4	Ecrou HM6	00001300265
04	4	Rondelle 14x6,3x1,2	00001301784

Porte d'étuve

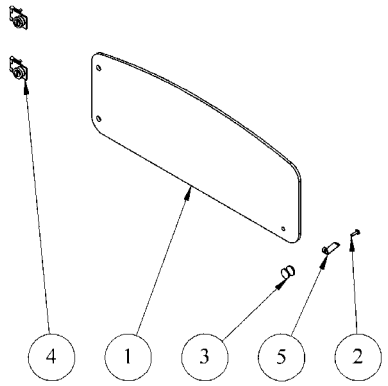

N°	Nb	Désignation	Codification
01	1	AA verre EP5 196x520 porte four 363102	00001307448
02	1	AA vis TRL M4x16	00001305474
03	1	AA bouton prise air D18 M4 (laiton)	00001304007
Ou			
03	1	AA bouton prise air D18 M4 (chromée)	Ch. Philippe
04	2	Charnière type 850 option porte four	(Voir ci-dessous)
05	1	362115 T fixe arrêt porte four	12796362115

Charnière type 850 option porte four

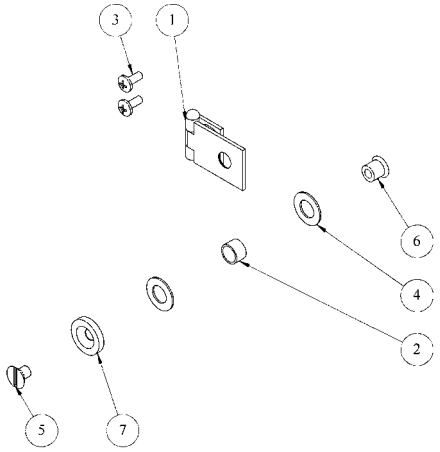

N°	Nb	Désignation (finition laiton)	Codification
01	1	charnière laiton 850 brute	00001307154
02	1	AA gaine noire D6 850	Ch. Philippe
03	2	AA vis TRL4x10	00001305473
04	2	AA charnière rondelle jeu 850	00001307654
05	1	AA vis TF90 M6x8 fendue 850	00001307655
06	1	AA charnière axe fixe verre 850	00001307640
07	1	AA charnière rondelle serrage 850	00001307641

N°	Nb	Désignation (finition chromée)	Codification
01	1	charnière laiton 850 ZN noir	Ch. Philippe
02	1	AA gaine noire D6 850	Ch. Philippe
03	2	AA vis TRL4x10	00001305473
04	2	AA charnière rondelle jeu 850	00001307654
05	1	AA vis TF90 M6x8 fendue 850 ZN noir	Ch. Philippe
06	1	AA charnière axe fixe verre 850	Ch. Philippe
07	1	AA charnière rondelle serrage 850	Ch. Philippe

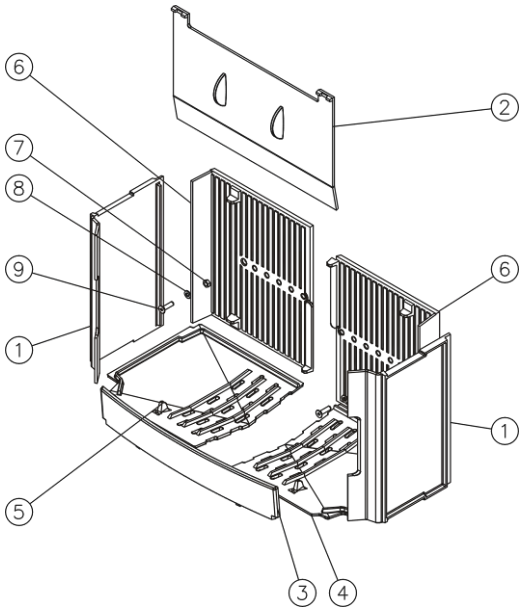

Foyer

N°	Nb	Désignation	Codification
01	2	Plaque foyer	40164310100
02	1	Déflecteur	10131362101000
03	1	Chenet	10306362114000
04	1	Support foyer droit	10368363101000
05	1	Support foyer gauche	10369363101000
06	2	Plaque foyer	20164363102053
07	2	Ecrou HM8	00001305951
08	2	Rondelle 16x8,2x1,5	00001300885
09	2	Vis TFHC M8x30	00001305104

Corps

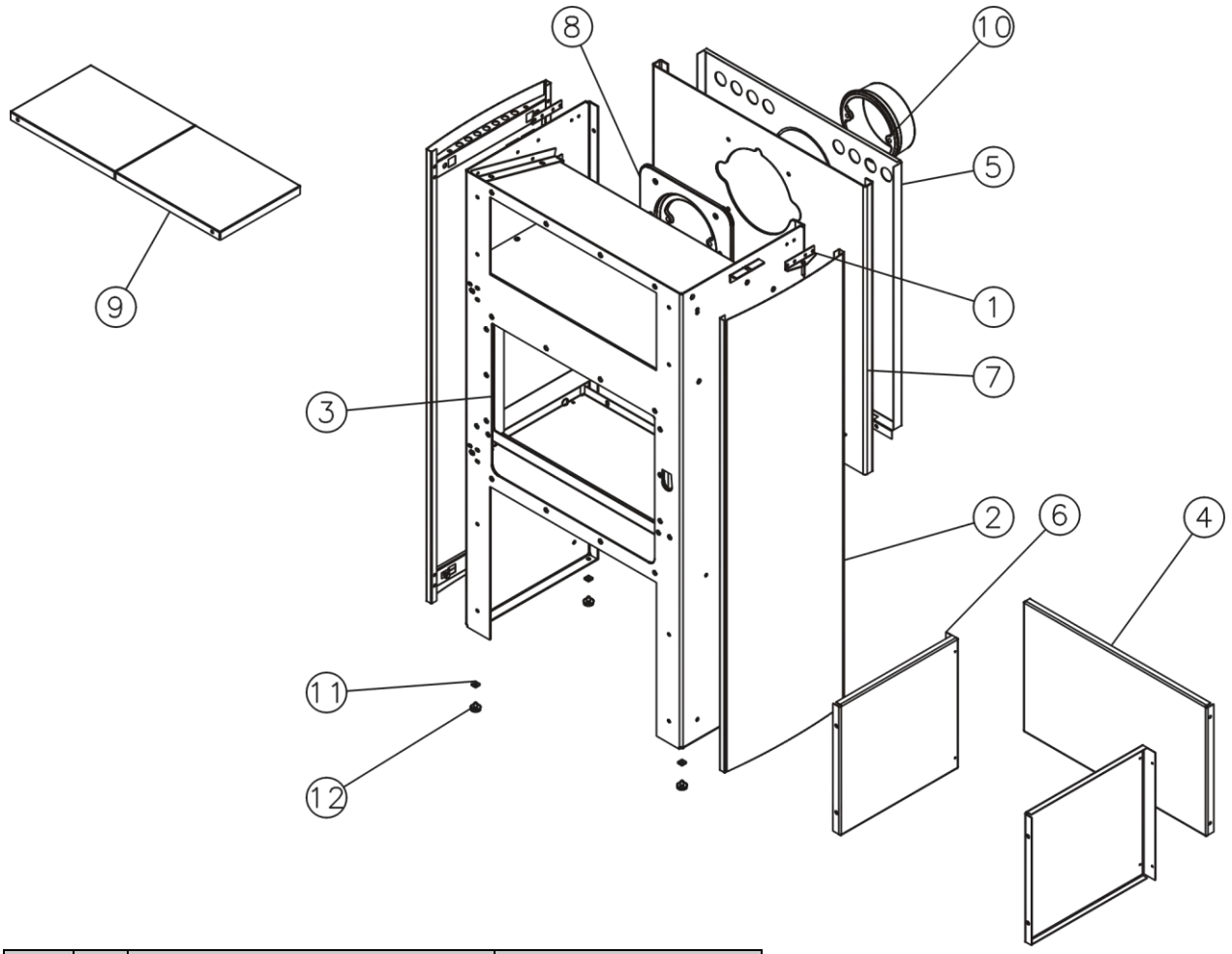

N°	Nb	Désignation	Codification
01	2	Equerre calage	12366362112098
02	2	Panneau de coté (h^r= 1105 mm)	12320362114XXX
03	1	Corps	12507362114098
04	1	Derrière inférieur	12405362114000
05	1	Plaque protection	12420362114000
06	2	Plaque protection socle	12260362114000
07	1	Derrière	22401363102097
08	1	Siège de buse	14322363102001
09	2	Fond four mobile	13110363102XXX
10	1	Buse 153 ext 150 ext	24312574301
11	4	Ecrou carré M6	00001300270
12	4	Vérin à vis Ø20 M6x9mm	00001307127

XXX : Coloris à préciser

Socle sous le corps

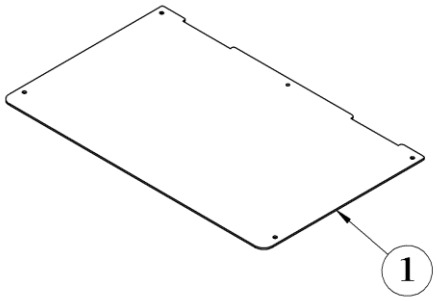

N°	Nb	Désignation	Codification
01	1	Socle	12215362113053