N°	Nbre	Désignation	Codification	N°	Nbre	Désignation	Codification
1	1	Ecusson	18501 3123	20	1	Butée côté	12340 996045
2	1	Déflecteur	10131 3138	21	1	corps	12507 996045
3	1	Plaque arrière foyer	10160 3138	22	1	derrière	12401 996045
4	1	Support foyer	10367 3138	23	2	fixe vitre	12078 996045
5	1	Tampon rond	11428 3157	24	1	Fond	12205 996045
6	1	Bac cendres	13304 3157	25	1	Plaque protection derrière	12420 996045
7	2	Joint fond	12255 3260	26	1	Renfort façade	12175 996045
8	1	Clé à crochet	14101 3720	27	1	Volet réglage air	14137 996045
9	1	Buse Ø125 mm	14312 3721	28	1	Bouton prise air	00001304007
10	1	Verre réfractaire	18690 3739	29	1	Ecrou 6 pans M6 brut	00001300265
11	2	Patte fixation dessus	11160 3760	30	4	Ecrou carré brut M5	00001300269
12	1	Vis épaulement	19260 660103	31	4	Ecrou carre brut M6	00001300270
13	1	Ficelle tressée Porte Foyer	18855 996045	32	1	Ecrou M5 eurosert	00001306629
14	1	Ficelle tressée Verre Réf	18826 996045	33	1	Rondelle	00001301784
15	1	Dessus	11101 996045	34	4	Vis poêlier	00001306969
16	2	Gond inférieur	12933 996045	35	2	Vis poêlier	00001307563
17	2	Gond supérieur	12932 996045	36	2	Vis TF M6x16	00001305965
18	1	Loquet fermeture	12890 996045	37	4	Vis TRL M6x25 pozie noir	00001305959
19	1	Porte foyer	12861 996045	38	1	Naille tiroir	
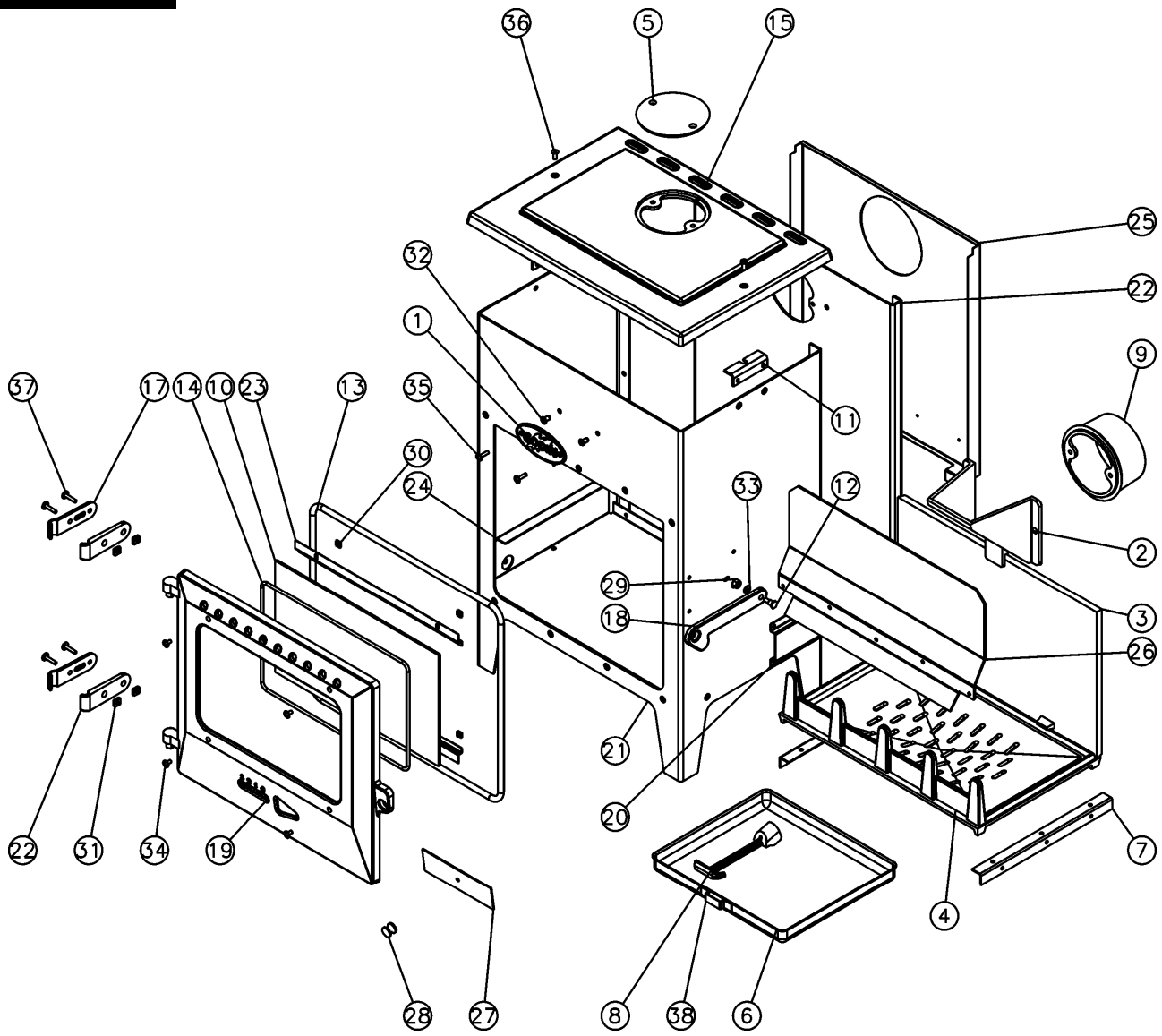
Réf. 362104