NOMENCLATURE ET ÉCLATÉ

Porte chargement et latérale des poêles émaillés (362101, 363101, 363102)

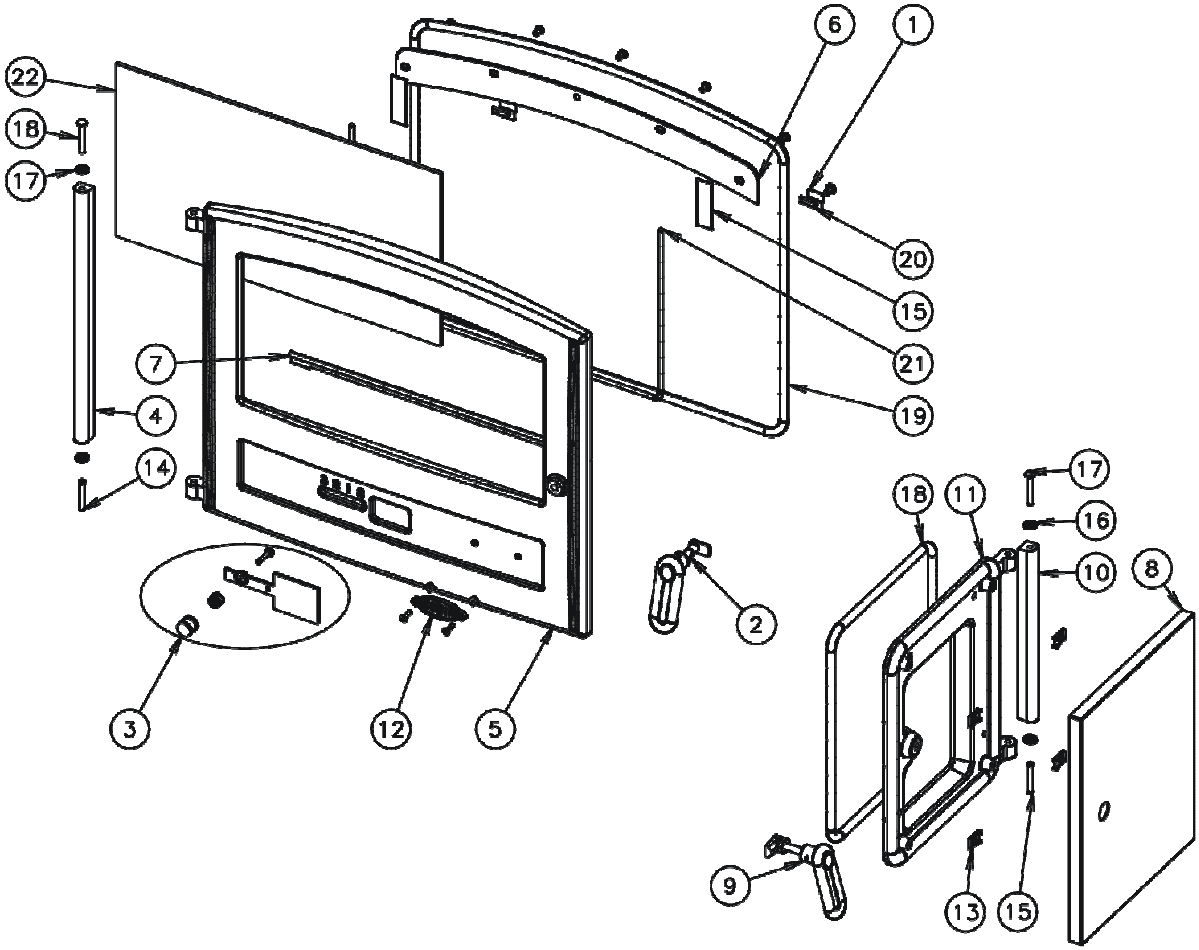

N°	Nb	Désignation	Codification
01	2	Fixe vitre	1 2071 3152 18
02	1	Poignée porte chargement	1 2839 3260 98
03	1	Volet réglage d'air	1 4137 3260 98
04	1	Chape porte foyer	1 2867 3260 53
05	1	Porte foyer	1 2861 3260 01
06	1	Conduit supérieur air	1 4173 3260 53
07	1	Elément applique inférieur	1 2819 3260 22
08	1	Panneau porte latérale	1 2830 362101 XXX
09	1	Poignée cote	1 8157 362101 098
10	1	Crapaudine porte latérale	1 2943 362101 001
11	1	Porte chargement	1 2831 362101 001
12	1	Ecusson	1 8501 6726 11
13	4	Ecrou rapid nut 0955 M5 (1mm)	00001304496
14	2	Goupille cannelée 6x40	00001305127
15	2	Joint plat 20 autocollant lg70mm	00001308199
16	4	Ressort seul RS6	00001307254
17	2	Rivet acier TR 6x40	00001305507
18	1	Tresse Ø11.5 lg1100mm	00001305426
19	1	Tresse Ø11.5 lg1900mm	00001305426
20	2	Tresse Ø5 autocollant lg20mm	00001304860
21	1	Tresse Ø6 lg1000mm	00001304689
22	1	Verre réfractaire 240x435xep4	00001305235

XXX : Coloris à préciser

363102

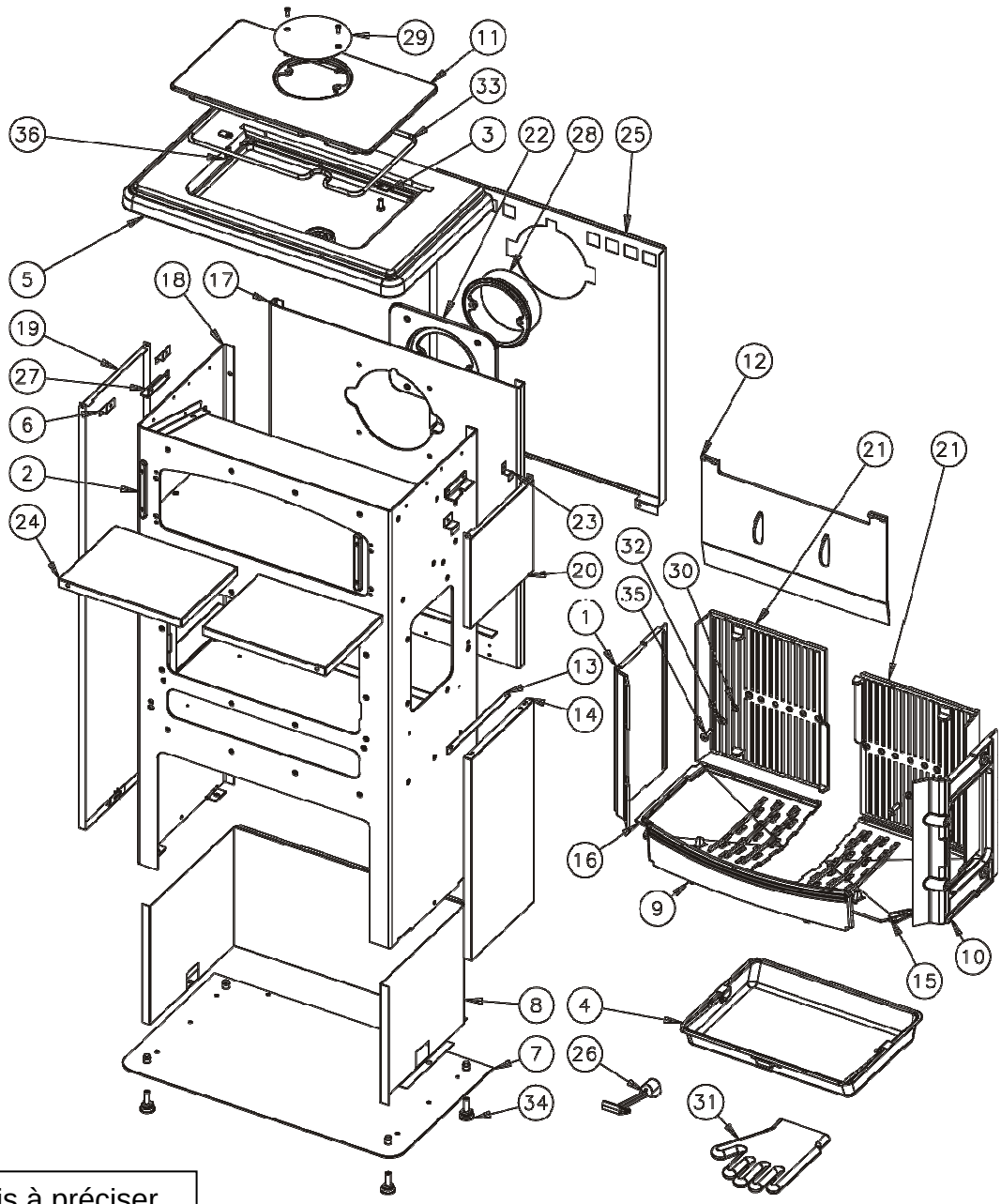

XXX : Coloris à préciser

N°	Nb	Désignation	Codification	N°	Nb	Désignation	Codification
01	1	Plaque foyer	4 0164 3101 00	19	1	Panneau cote	1 2320 363102 XXX
02	2	Chape porte four	1 2750 3147 01	20	1	Panneau cote droit	1 2321 363102 XXX
03	2	Loquet de fermeture	1 2890 3147 00	21	2	Plaque foyer	1 0164 363102 053
04	1	Tiroir cendres	1 3315 3260 00	22	1	Siege de buse	1 4322 363102 001
05	1	Dessus	1 1101 3260 53	23	1	Cale cote extérieur	1 2350 363102 053
06	3	Cale cote extérieur	1 2350 3260 53	24	2	Fond four mobile	1 3110 363102 XXX
07	1	Socle	1 2215 3261 98	25	1	Plaque protection	1 2420 363102 000
08	1	Plaque protection	1 2420 3261 53	26	1	Clé a crochet	1 4101 3720 01
09	1	Chenet	1 0306 362101 000	27	2	Patte fixation dessus	1 1160 3760 00
10	1	Cote intérieur droit	1 0405 362101 000	28	1	Buse ronde 153 ext 150 ext	2 4312 5743 01
11	1	Couvercle	1 1201 362101 001	29	1	Tampon buse (153)	1 1431 5743 00
12	1	Déflecteur	1 0131 362101 000	30	2	Ecrou HM8	00001305951
13	1	Equerre latérale	1 2258 362101 000	31	1	Gant bouclette T10	00001307770
14	1	Panneau jonction	1 2160 363101 XXX	32	2	Rondelle 16x8.2x1.5	00001300885
15	1	Support foyer droit	1 0368 363101 001	33	1	Tresse Ø10.5 lg1500mm	00001304691
16	1	Support foyer gauche	1 0369 363101 001	34	4	Vérin a vis d30 M10 lg30	00001306750
17	1	Derrière	2 2401 363102 053	35	2	Vis TFHC M8x30	00001305104
18	1	Corps	1 2507 363102 098	36	2	Vis TH M8x20	00001301145