- ***Éclaté et nomenclature du corps 366102 et 366104 Petit Carvin :***

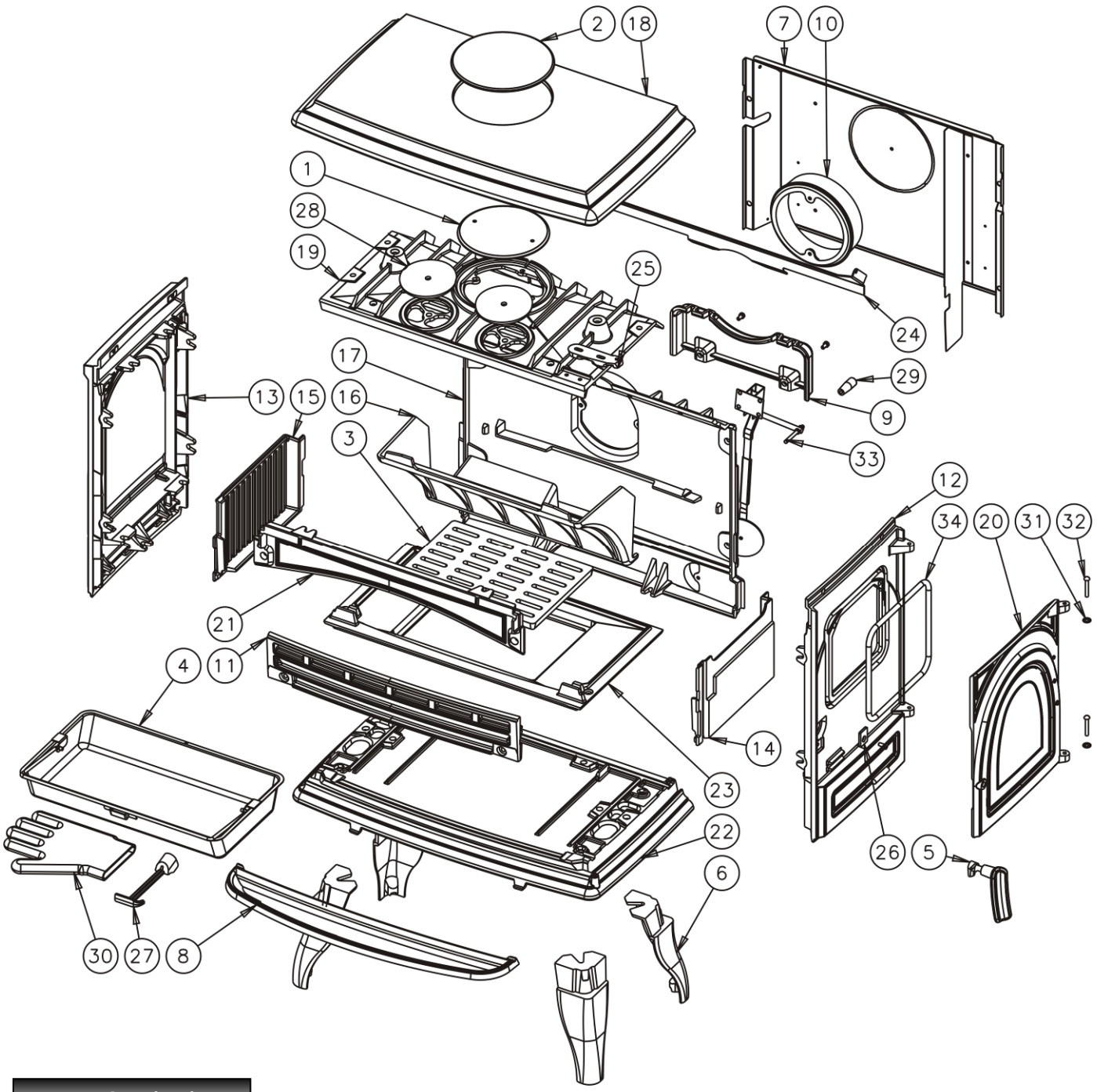

XXX : coloris à préciser

N°	Nb	Désignation	Codification
1	1	Tampon dessus	1 1431 3144 53
2	1	Obturateur de dessus	1 1154 3147 XXX
3	1	Grille fond	2 0214 3155 01
4	1	Tiroir cendres	1 3315 3275 96
5	1	Poignée porte chargement	1 2839 366101 098
6	4	Pied	1 2208 366101 XXX
7	1	Plaque protection	1 2420 366102 098
8	1	Bavette	1 2201 366102 XXX
9	1	Boite conduit d'air	1 3906 366102 053
10	1	Buse Ø153 intérieur, Ø180 extérieur	1 4312 366102 001
11	1	Chenet	1 0306 366102 001
12	1	Coté droit extérieur	2 2302 366102 XXX
13	1	Coté extérieur	1 2304 366102 XXX
14	1	Coté foyer droit	1 0121 366102 001
15	1	Coté foyer gauche	1 0122 366102 001
16	1	Déflecteur	2 0131 366102 001
17	1	Derrière foyer	3 0130 366102 053

N°	Nb	Désignation	Codification
18	1	Dessus	2 1101 366102 XXX
19	1	Dessus de foyer	1 1112 366102 001
20	1	Porte chargement	1 2831 366102 XXX
21	1	Raccord devant façade	1 0359 366102 001
22	1	Socle	2 2215 366102 XXX
23	1	Support foyer	1 0367 366102 001
24	1	Entretoise de coté	1 2359 366102 000
25	1	Gond supérieur	2 2932 366701 000
26	1	Platine verrouillage	1 2729 3701 00
27	1	Clé a crochet	1 4101 3720 01
28	2	Clapet	1 4166 3829 01
29	1	Fuseau noir Ø17 M6	00001307486
30	1	Gant	00001307770
31	2	Ressort seul RS6	00001307254
32	2	Rivet acier TR 6x40	00001305507
33	1	Thermostat clapet 90	00001307155
34	1	Tresse Ø11.5 lg 1000mm	00001305426

- ***Éclaté et la nomenclature de la porte 366102 Petit Carvin :***

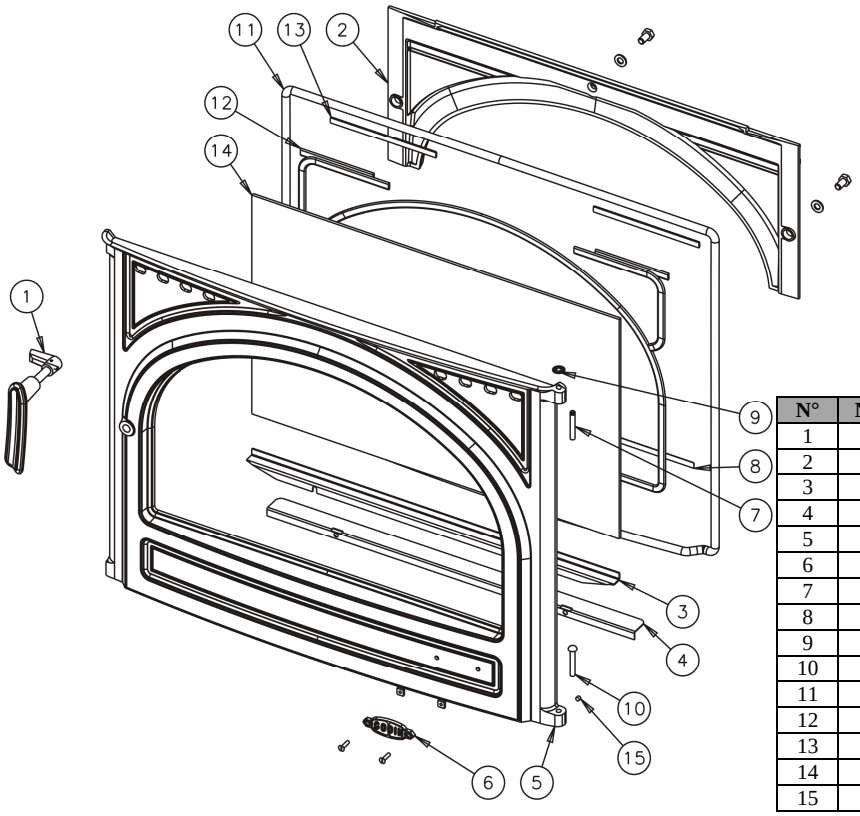

XXX : coloris à préciser

N°	Nb	Désignation	Codification
1	1	Poignée porte foyer	1 2878 366101 098
2	1	Conduit d'air secondaire	1 4112 366102 001
3	1	Fixe vitre inférieur	1 2071 366102 053
4	1	Joint de façade	1 2080 366102 018
5	1	Porte foyer	1 2861 366102 XXX
6	1	Ecusson	1 8501 6726 11
7	1	Goupille cannelée 6x40	00001305127
8	1	Joint plat autocollant 8 lg 600mm	00001308198
9	1	Ressort seul RS6	00001307254
10	1	Rivet acier TR 6x40	00001305507
11	1	Tresse Ø11.5 lg 2600mm	00001305426
12	1	Tresse Ø5 autocollant lg 1300mm	00001304860
13	1	Tresse Ø5 autocollant lg 400mm	00001304860
14	1	Verre réfractaire 529x329xep4	00001307864
15	1	Vis HC M5x6 pointeau	00001304206

- ***Éclaté et la nomenclature de la porte 366104 Petit Carvin :***

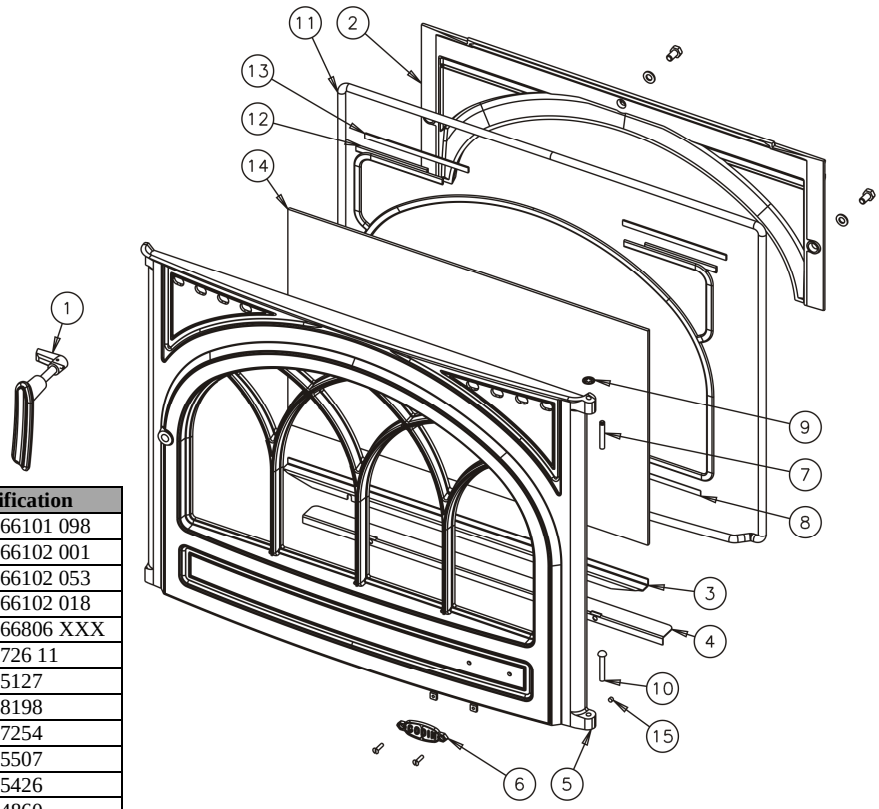

XXX : coloris à préciser

N°	Nb	Désignation	Codification
1	1	Poignée porte foyer	1 2878 366101 098
2	1	Conduit d'air secondaire	1 4112 366102 001
3	1	Fixe vitre inférieur	1 2071 366102 053
4	1	Joint de façade	1 2080 366102 018
5	1	Porte foyer	1 2861 366806 XXX
6	1	Ecusson	1 8501 6726 11
7	1	Goupille cannelée 6x40	00001305127
8	1	Joint plat autocollant 8 lg 600mm	00001308198
9	1	Ressort seul RS6	00001307254
10	1	Rivet acier TR 6x40	00001305507
11	1	Tresse Ø11.5 lg 2600mm	00001305426
12	1	Tresse Ø5 autocollant lg 1300mm	00001304860
13	1	Tresse Ø5 autocollant lg 400mm	00001304860
14	1	Verre réfractaire 529x329xep4	00001307864
15	1	Vis HC M5x6 pointeau	00001304206