NOMENCLATURES ET ÉCLATÉS

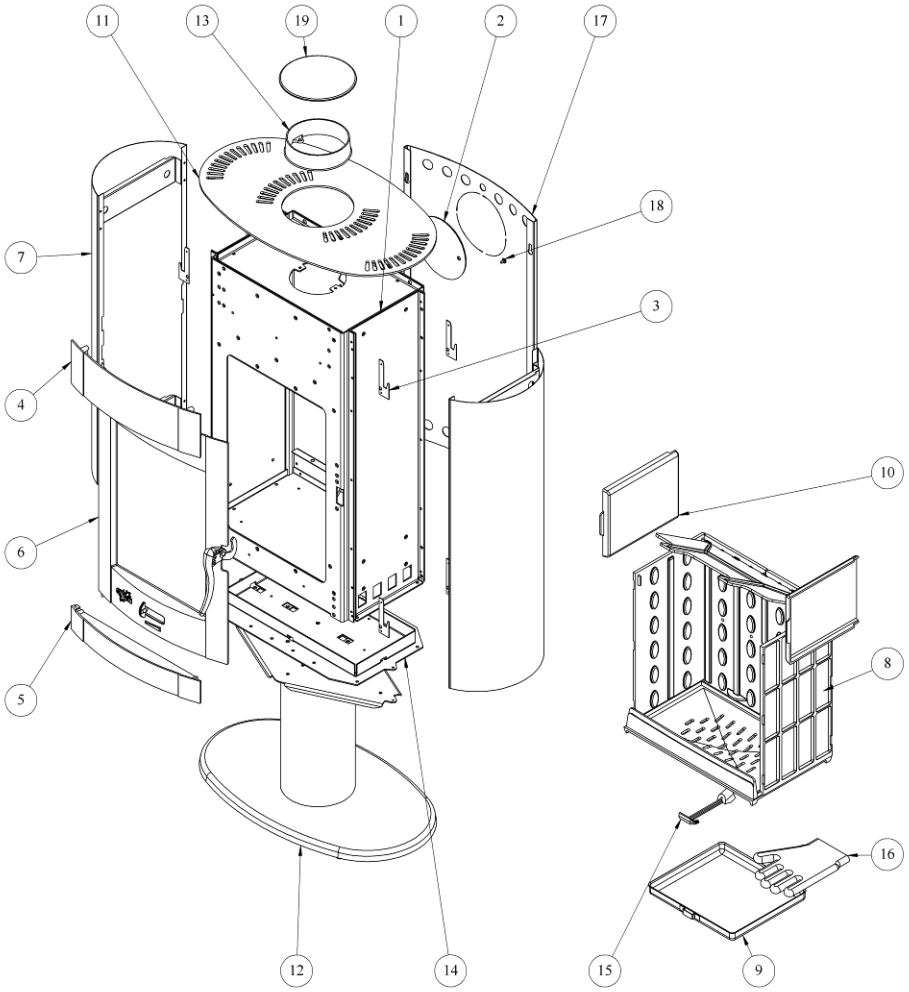

N°	Nb	Désignation	Codification	N°	Nb	Désignation	Codification
01	1	Corps	1 2507 996008 098	11	1	Dessus	1 1101 369115 097
02	1	Tampon dessus	1 1430 3144	12	1	Pied fixe	Voir ci-après
03	8	Fixe coté extérieur	1 2371 996006	13	1	Buse 153int	1 4312 3119
04	1	Fronton	1 2112 369115	14	1	Fond	1 2205 369115 094
05	1	Panneau inférieur façade	1 2118 369115	15	1	Clé à crochet	1 4101 3720
06	1	Porte foyer	Voir ci-après	16	1	Gant bouclette T10	00001307770
07	2	Coté arrondi	1 2325 996008 xxx	17	1	Plaque protection	1 2420 996008
08	1	Foyer	Voir ci-après	18	4	Vis épaulée réf : 3036 B	00001305431
09	1	Cendrier	1 3316 369101 096	19	1	Obturateur de dessus	1 1154 3147
10	2	Plaque protection coté	1 0173 996008				

XXX : Coloris à préciser

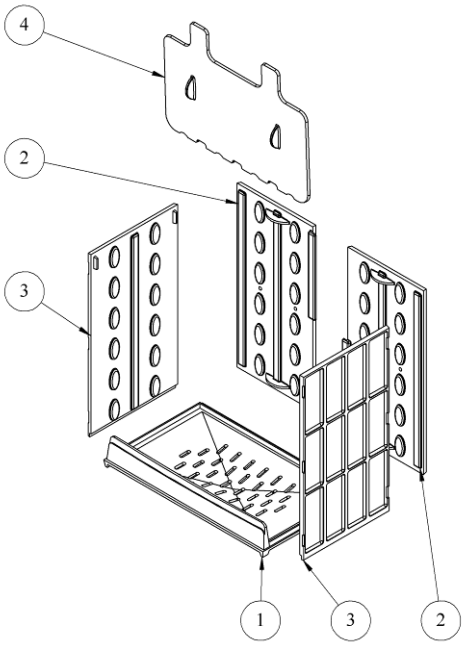

N°	Nb	Désignation	Codification
01	1	Support foyer	1 0367 369115
02	2	Plaque protection arrière	2 0176 369101
03	2	Plaque protection coté	1 0173 369101
04	1	Déflecteur	1 0131 369101

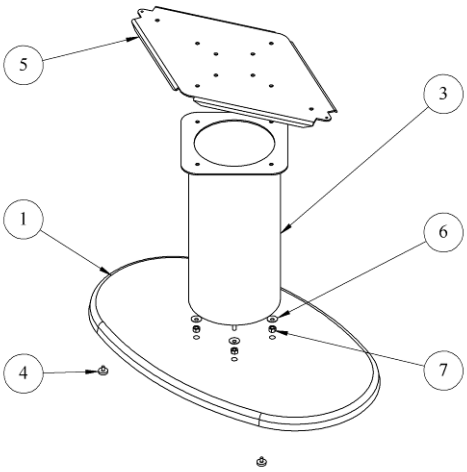

N°	Nb	Désignation	Codification
01	1	Socle	1 2215 369115
02			
03	1	Colonne	1 5706 369115 097
04	4	Vérin à vis D20 M6 lg9	00001307127
05	1	Raidisseur fond	1 2271 997009
06	4	Rondelle JZC8	00001300901
07	4	Ecrou H M8	00001305951

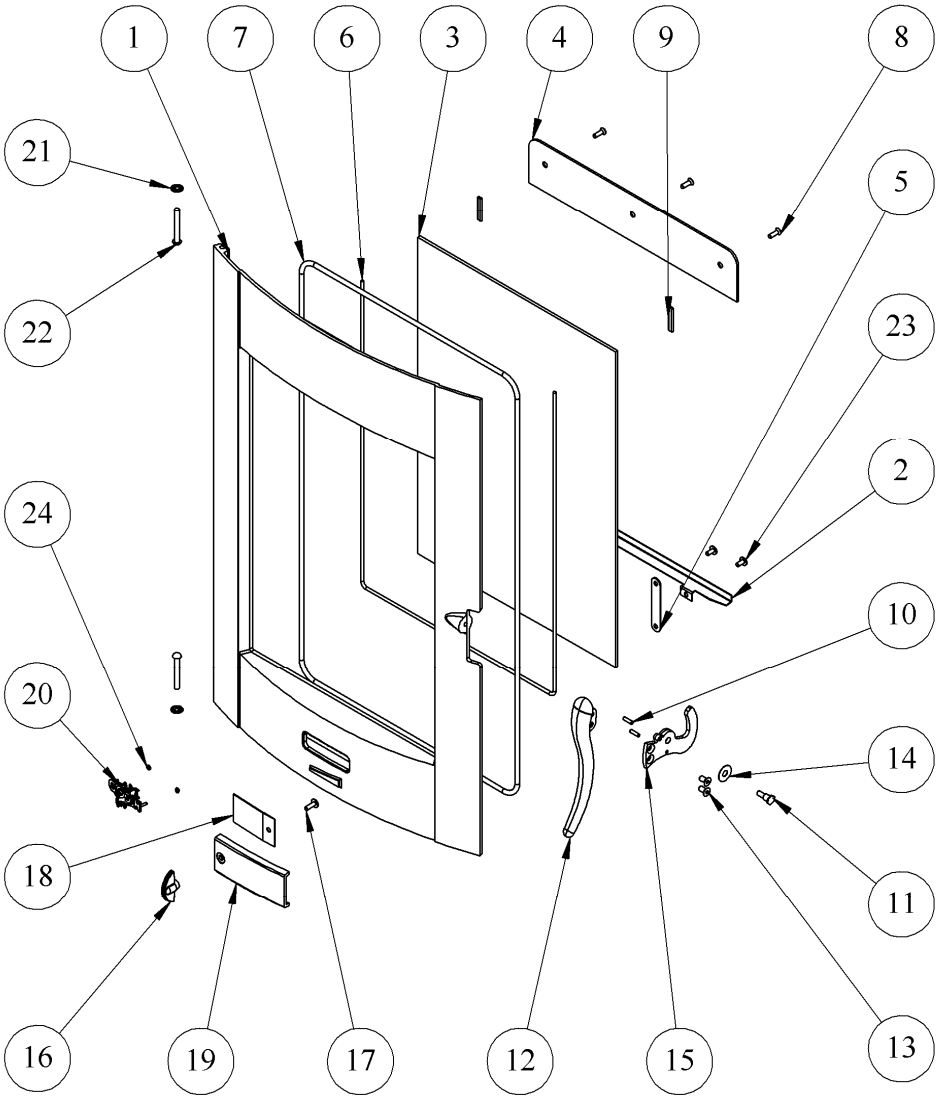

N°	Nb	Désignation	Codification	N°	Nb	Désignation	Codification
01	1	Porte foyer	1 2861 369115	13	2	AA vis TFHC M6x12	00001304478
02	1	Fixe vitre	1 2071 369101	14	1	Rondelle 8,2x22x0,5	00001308309
03	1	Verre EP4 485x350	00001307442	15	1	Platine verrouillage	1 2729 369115 098
04	1	Conduit supérieur air	1 4173 369101	16	1	Index	1 8548 369101
05	1	Guide sécurité	1 4175 369101	17	1	Vis TRL M5x16	00001305477
06	1	Tresse 5 autocollant lg 1270mm	00001304860	18	1	Protection clapet entrée air	1 3911 996008
07	1	Tresse 7 lg 2000mm	00001304690	19	1	369101 F volet réglage air	1 4137 369101
08	3	Vis TF M5x16	00001305315	20	1	Ecusson	1 8501 034400
09	2	Tresse 5 autocollant lg 35mm	00001304860	21	2	Rondelle seul RS6 STARLOCK	00001307254
10	1	Goupille mécanindus 4x14	00001308467	22	2	Rivet acier TR 6x50	00001307987
11	1	Vis épaulement 660103	00001307525	23	4	Vis TRL M5x10	00001305476
12	1	388111 poignée	00001308554	24	2	Ecrou H M3	00001306247