Réf. notice: 4546_15
Indice: B-M1
Date: 06/07/2023

N°	Nb	Désignation	Codification	N°	Nb	Désignation	Codification
01	1	Ecusson	00001308707	27	4	Ecrou HM5 ZN noir	00001305950
02	1	Tiroir cendres	13315326096	28	4	Ecrou HM8 ZN noir	00001305951
03	1	Index	18548369101087	29	2	Ecrou HM6 brut	00001300265
04	1	Guide sécurité	14175369101053	30	1	Gand bouclette T10	00001307770
05	1	Clé à crochet	14101372001	31	1	Goupille cannelée 6x40	00001305127
06	1	Chenet	10306388108053	32	1	Rivet acier TR 6x40	00001305507
07	1	Conduit supérieur air	14173388108053	33	5	Rondelle 14x6,3x1,2	00001301784
08	1	Déflecteur	10131388108053	34	7	Rondelle JZC 5	00001300899
09	1	Dessus	11101388108053	35	5	Rondelle JZC 8	00001300901
10	1	Façade	12101388108053	36	10	Rondelle LL8	00001308297
11	1	Fond (6 taraudages)	12205388118053	37	1	Tresse Ø 11.5 lg 2050 mm	00001305426
12	1	Plaque foyer arrière	10160388108053	38	1	Tresse Ø 5 autocollant lg 1170 mm	00001304860
13	1	Protège façade	12175388108053	39	2	Tresse Ø 5 autocollant lg 25 mm	00001304860
14	1	Support foyer	10367388108053	40	4	Vérin à vis Ø 20 M6x9	00001307127
15	1	Tampon rond	11428388108053	41	1	Verre réfractaire epr 4 530x350	00001308394
16	1	Volet réglage air	14137388102053	42	2	Vic HC M5x6 pointeau	00001304206
17	2	Fond cendrier	13350388108053	43	2	Vis TFHC M8x30 ZN noir	00001305104
18	1	Platine verrouillage	12729388108053	44	2	Vis TF M5x20 pozie ZN noir	00001305964
19	1	Poignée	18148388118087	45	2	Vis TH M6x16 ZN noir	00001305947
20	2	Coté (décor soudure)	12317388118053	46	6	Vis TH M8x20 ZN noir	00001301145
21	1	Derrière sans décor)	12401388118053	47	7	Vis TH M8x30 ZN noir	00001301241
22	2	Pied	12208388118053	48	1	Vis TRL M5x16 pozie ZN noir	00001305477
23	1	Porte chargement	12831388118053	49	4	Vis TRL M5x20 pozie ZN noir	00001301156
24	1	Buse ronde 150 /153 ext	24312574301	50	5	Vis TRL M5x8 pozie ZN noir	00001305475
25	1	Tampon	11431574353	51	2	Vis TRL M6x20 pozie ZN noir	00001305958
26	3	Fixe vitre	12071660101018				

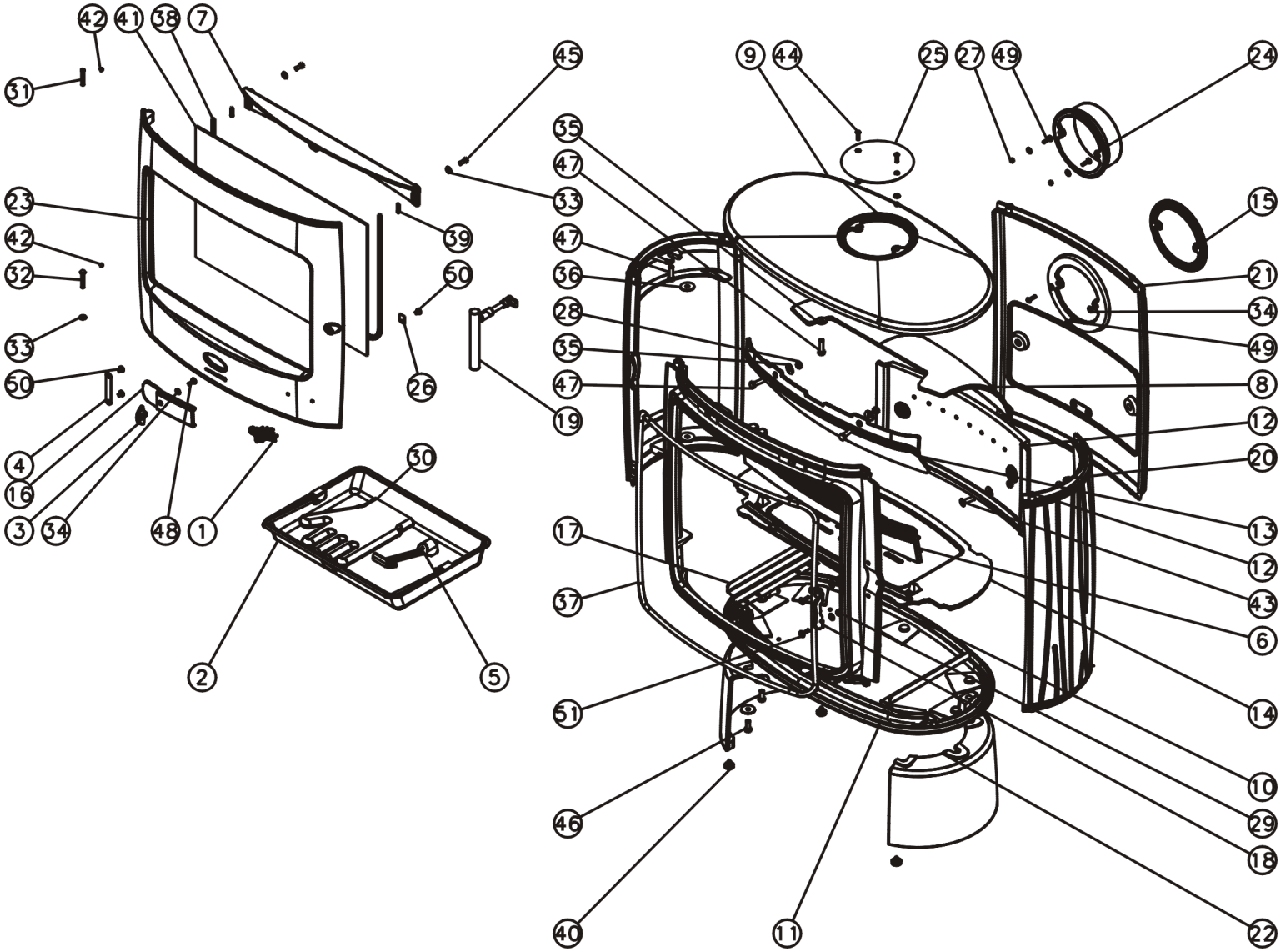
42
41
38
7
31
23
42
32
33
50
4
16
3
34
48
1
45
33
39
50
26
19
30
2
5
9
44
25
27
49
24
35
47
47
36
28
35
47
17
37
51
46
40
11
15
21
34
49
8
12
20
13
12
43
6
14
10
29
18
22