## NOMENCLATURES ET ÉCLATÉS

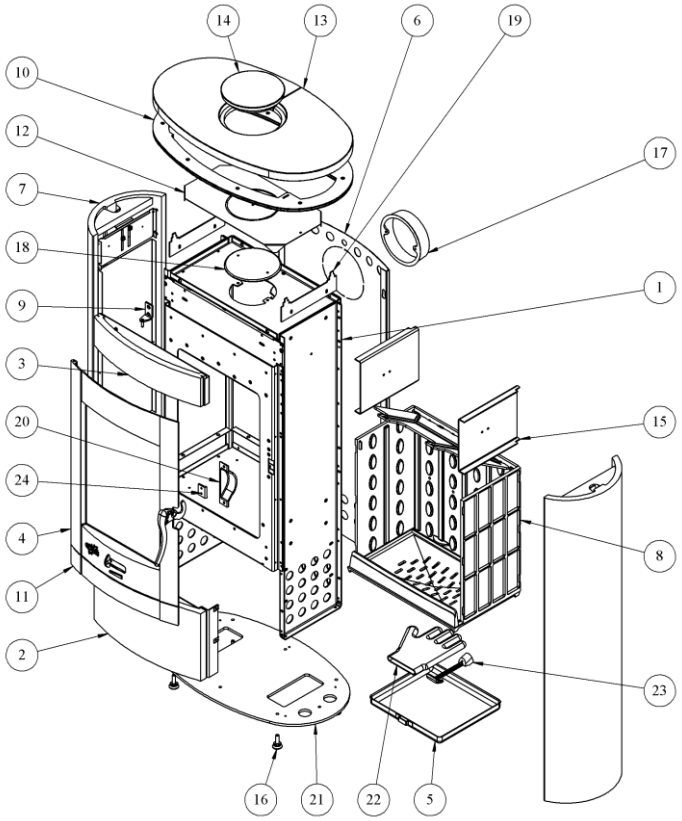


| N° | Nb | Désignation | Codification |
|---|---|---|---|
| 01 | 1 | Corps | 1 2507 369109 098 |
| 02 | 1 | Fronton bas | Voir ci-après |
| 03 | 1 | Fronton haut | Voir ci-après |
| 04 | 1 | Porte foyer | Voir ci-après |
| 05 | 1 | Cendrier | 1 3316 369101 096 |
| 06 | 1 | Plaque protection | 1 2420 996006 |
| 07 | 2 | Coté céramique | Voir ci-après |
| 08 | 1 | Foyer | Voir ci-après |
| 09 | 1 | Tourillon porte foyer | 1 2875 369123 097 |
| 10 | 1 | Isolation dessus | Voir ci-après |
| 11 | 1 | Panneau inférieur façade | 1 2118 369115 053 |
| 12 | 1 | Déflecteur haut | 1 5121 996008 000 |
| 13 | 1 | dessus | 1 1101 369109 xxx |
| 14 | 1 | Tampon rond | 1 1431 369109 xxx |
| 15 | 2 | Plaque protection coté | 1 0173 369109 000 |
| 16 | 4 | Vérin à vis d30 M10 lg 30 | 00001306750 |
| 17 | 1 | Buse 153int | 1 4312 3119 01 |
| 18 | 1 | Tampon dessus | 1 1430 3144 53 |
| 19 | 2 | Cale de dessus | 1 1139 996006 000 |
| 20 | 1 | Carter droit | 1 2778 369101 053 |
| 21 | 1 | socle | 1 2215 369123 053 |
| 22 | 1 | Gant bouclette T10 | 00001307770 |
| 23 | 1 | Clé à crochet | 1 4101 3720 01 |
| 24 | 1 | Butée de façade | 1 2010 386101 000 |

XXX : Coloris à préciser

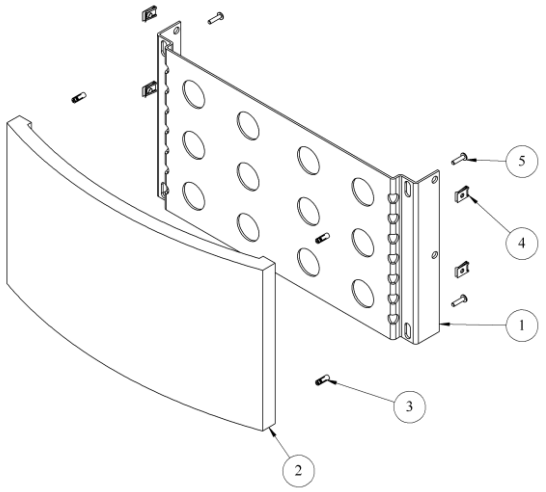


| N° | Nb | Désignation | Codification |
|---|---|---|---|
| 01 | 1 | Butée panneau inférieur | 1 2189 369109 053 |
| 02 | 1 | Panneau inférieur façade | 1 2118 369109 xxx |
| 03 | 4 | Cheville laiton 5x18 | 00001307712 |
| 04 | 4 | Ecrou rapid M5 | 00001304496 |
| 05 | 4 | Vis TRL M5x20 | 00001301156 |

XXX : Coloris à préciser

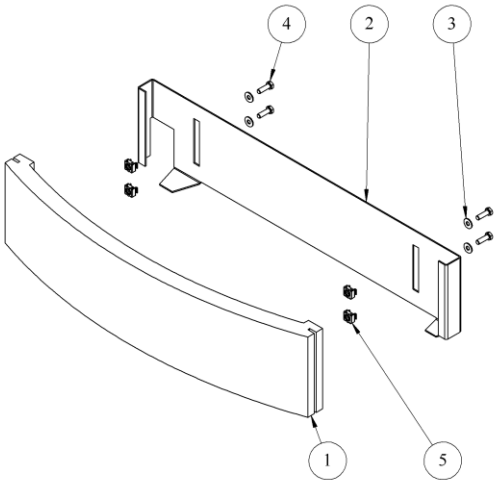


| N° | Nb | Désignation | Codification |
|---|---|---|---|
| 01 | 1 | Panneau devant | 1 2115 369109 xxx |
| 02 | 1 | Butée supérieure panneau devant | 1 2136 369109 053 |
| 03 | 4 | Rondelle JZC 5 | 00001300899 |
| 04 | 4 | Vis TH M5x16 | 00001305960 |
| 05 | 4 | Ecrou en cage M5 C4805A | 00001304280 |

XXX : Coloris à préciser

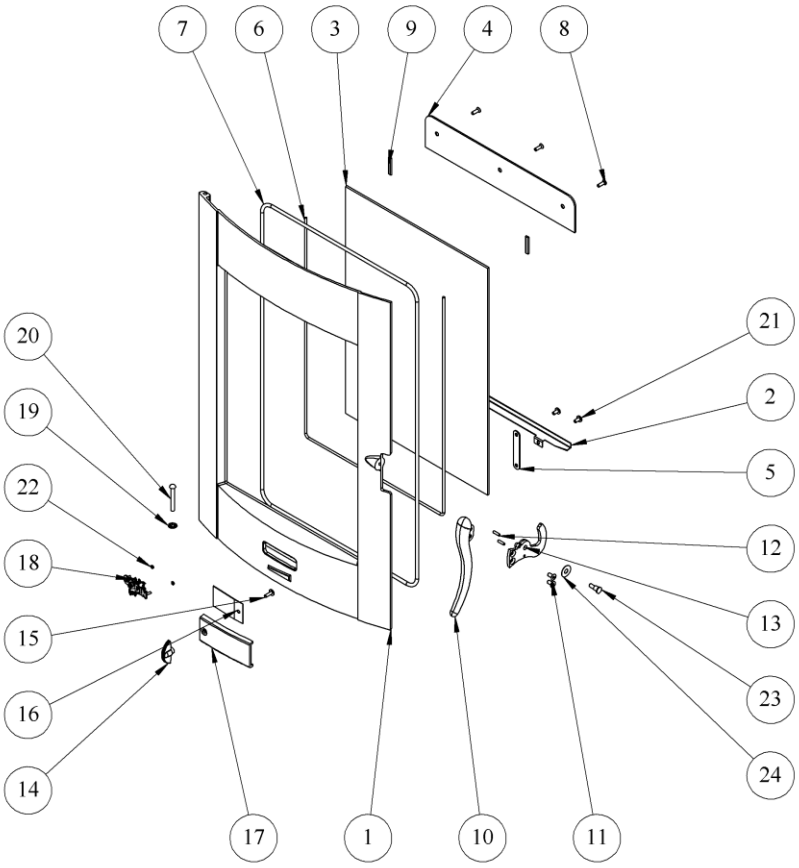


| N° | Nb | Désignation | Codification | N° | Nb | Désignation | Codification |
|---|---|---|---|---|---|---|---|
| 01 | 1 | Porte foyer | 1 2861 369115 053 | 13 | 1 | Platine de verrouillage | 1 2729 369115 098 |
| 02 | 1 | Fixe vitre | 1 2071 369101 053 | 14 | 1 | Index | 1 8548 369101 053 |
| 03 | 1 | Verre EP4 485x350 | 00001307442 | 15 | 1 | Vis TRL M5x16 | 00001305477 |
| 04 | 1 | Conduit supérieur air | 1 4173 369101 053 | 16 | 1 | Protection clapet entrée air | 1 3911 996008 000 |
| 05 | 1 | Guide sécurité | 1 4175 369101 053 | 17 | 1 | Volet réglage air | 1 4137 369101 053 |
| 06 | 1 | Tresse 5 autocollant lg 1270mm | 00001304860 | 18 | 1 | Ecusson | 1 8501 034400 021 |
| 07 | 1 | Tresse 7 lg 2000mm | 00001304690 | 19 | 1 | Rondelle seul RS6 STARLOCK | 00001307254 |
| 08 | 3 | Vis TF M5x16 | 00001305315 | 20 | 1 | Rivet acier TR 6x50 | 00001307987 |
| 09 | 2 | Tresse 5 autocollant lg 35mm | 00001304860 | 21 | 4 | Vis TRL M5x10 | 00001305476 |
| 10 | 1 | Poignée foyer | 00001308554 | 22 | 2 | Ecrou H M3 | 00001306247 |
| 11 | 2 | Vis TFHC M6x12 | 00001304478 | 23 | 1 | Vis épaulement 660103 | 00001307525 |
| 12 | 2 | Goupille mécanindus 4x14 | 00001308467 | 24 | 1 | Rondelle 8,2x22x0,5 | 00001308309 |

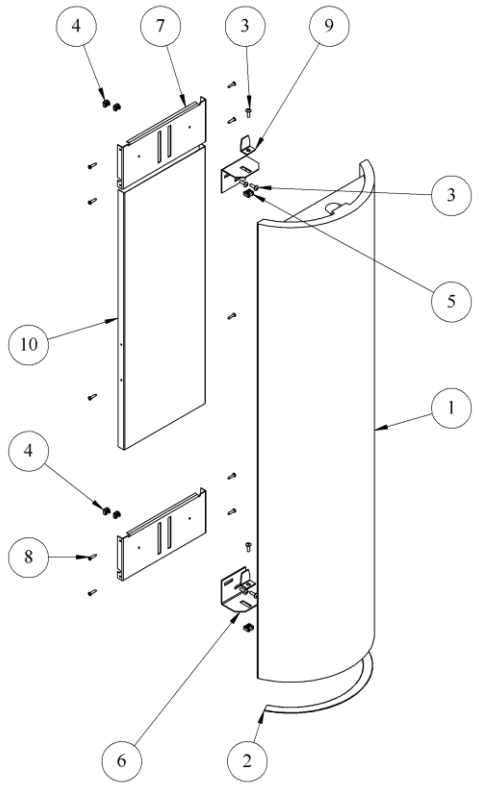


| N° | Nb | Désignation | Codification |
|---|---|---|---|
| 01 | 2 | Panneau coté | 1 2320 996006 xxx |
| 02 | 1 | Joint autocollant 20 mm lg 340 mm | 00001308199 |
| 03 | 6 | Vis TRL M5x16 | 00001305477 |
| 04 | 4 | Ecrou cage M5 C4805A | 00001304280 |
| 05 | 2 | Ecrou cage M5 C4875BG | 00001304124 |
| 06 | 2 | Equerre calage | 1 2366 996006 000 |
| 07 | 2 | Naille fixation butée coté | 1 2339 996006 000 |
| 08 | 10 | Vis tôle TRL n° 7x19 | 00001301246 |
| 09 | 2 | Butée de coté | 1 2340 996006 000 |
| 10 | 1 | Isolation coté extérieur | 1 8896 996006 000 |

XXX : Coloris à préciser

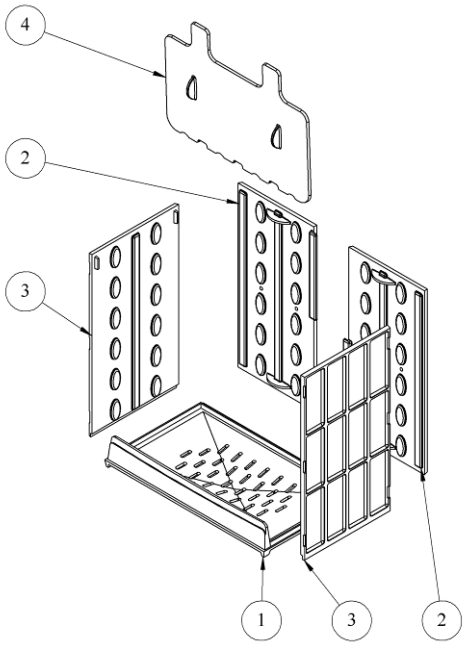


| N° | Nb | Désignation | Codification |
|---|---|---|---|
| 01 | 1 | Support foyer | 1 0367 369115 053 |
| 02 | 2 | Plaque protection arrière | 2 0176 369101 053 |
| 03 | 2 | Plaque protection coté | 1 0173 369101 053 |
| 04 | 1 | Déflecteur | 1 0131 369101 000 |

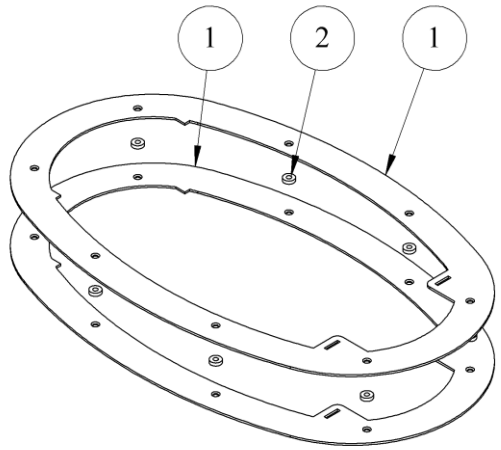


| N° | Nb | Désignation | Codification |
|---|---|---|---|
| 01 | 1 | Isolation dessus intérieur | 1 8895 996006 053 |
| 02 | 8 | Rondelle | 1 9160 996006 053 |