Réf notice: 4362 – 09
Indice : D
Date: 24/06/2015

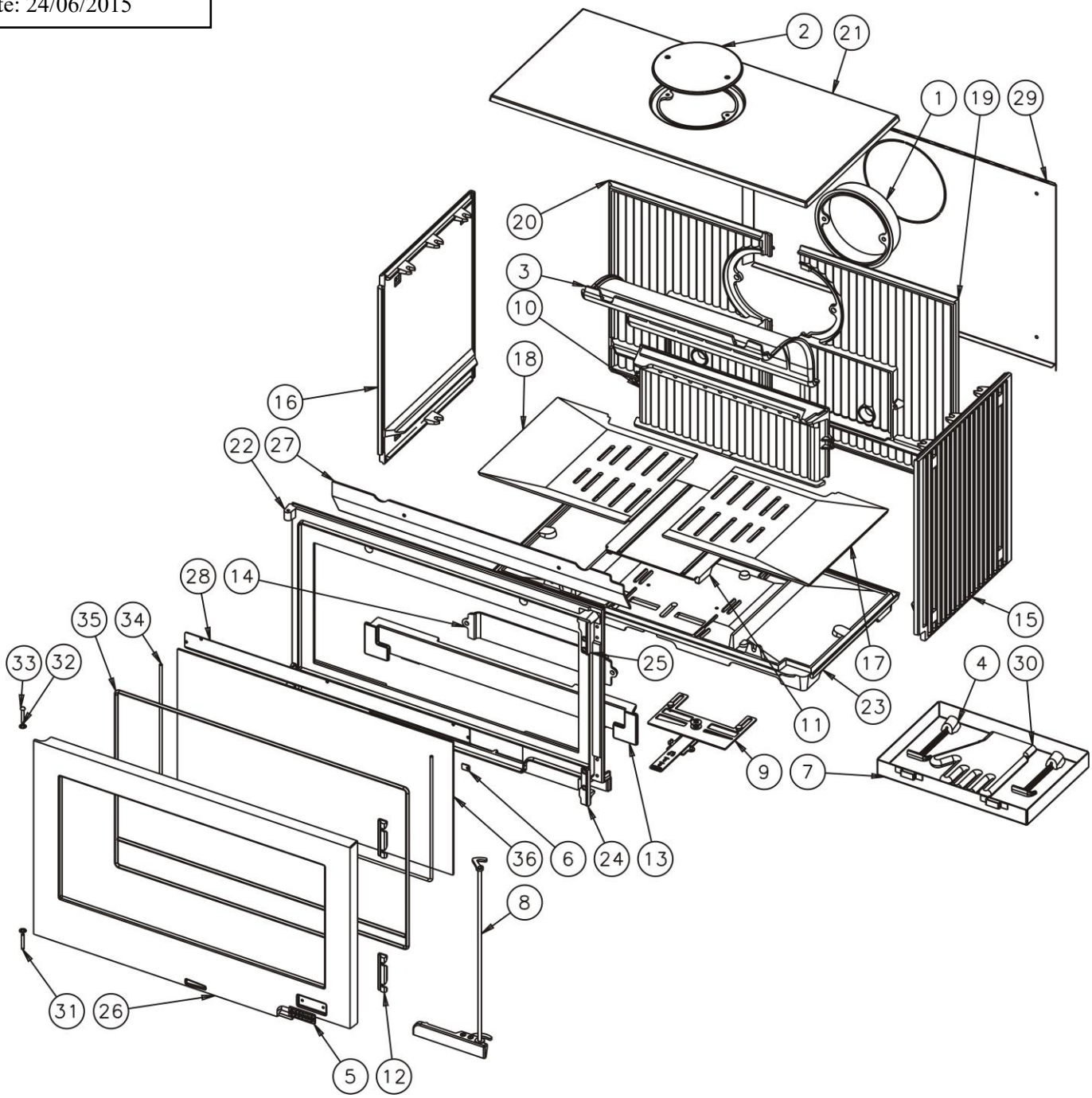

N°	Nb	Désignation	Codification
1	1	Buse Ø200 extérieur	2 4312 3168 53
2	1	Trappe de nettoyage	1 4230 364102 001
3	1	Déflecteur	3 0131 366101 053
4	2	Clé a crochet	1 4101 3720 01
5	1	Ecusson	1 8501 385101 087
6	4	Fixe vitre	1 2071 660101 018
7	1	Cendrier	1 3316 660125 096
8	1	Poignée	12878 660125 098
9	1	Volet réglage air	1 4137 660125 098
10	1	Boite conduit d'air	1 3906 660125 053
11	1	Boite alimentation air	1 5079 660125 053
12	2	Charnière	1 4805 660125 053
13	1	Chenet	1 0306 660125 053
14	1	Conduit inférieur air	1 4174 660125 053
15	1	Coté droit	4 0121 660125 053
16	1	Coté gauche	4 0122 660125 053
17	1	Demi-grille droite	2 0209 660125 053
18	1	Demi-grille gauche	2 0208 660125 053

N°	Nb	Désignation	Codification
19	1	Derrière droit	1 2402 660125 053
20	1	Derrière gauche	1 2404 660125 053
21	1	Dessus	3 1101 660125 053
22	1	Façade double accrochage	1 2101 660125 053
23	1	Fond de foyer	5 0111 660125 053
24	1	Patte tourillon avant inférieur	1 2193 660125 053
25	1	Patte tourillon avant supérieur	1 2192 660125 053
26	1	Porte foyer	1 2861 660125 053
27	1	Raccord conduit d'air	2 0314 660125 053
28	1	Conduit air	1 0317 660125 053
29	1	Plaque protection	1 2420 660125 053
30	1	Gant	00001307770
31	1	Goupille cannelée 6x40	00001305127
32	2	Ressort rs6 Starlock	00001307254
33	1	Rivet acier TR 6x40	00001305507
34	1	Tresse Ø6 lg 1450mm	00001304689
35	1	Tresse Ø9 lg 3400mm	00005308263011
36	1	Verre réfractaire 736x367xep4	1 8690 660125 000

MISE EN PLACE DU DÉFLECTEUR

Insérer dans le volume du foyer le déflecteur comme montré ci-dessous. Appuyer le bas du déflecteur sur la cornière située derrière les deux taquets inférieurs du foyer et pousser le haut du déflecteur vers le fond du foyer « à travers » le taquet supérieur gauche. Le maintenir ainsi lors de l'opération suivante.
« Glisser » le déflecteur sur la droite afin de le positionner comme montré ci-dessous (voir calage sur la nervure), le taquet inférieur droit prêt à s'emboîter dans la nervure prévue à cette effet. Tirer vers soit le bas du déflecteur afin d'assurer le calage. Vérifier la bonne tenue du déflecteur.
Nota : Pour le démontage du déflecteur (dans le cas du ramonage par exemple), procéder de manière inverse.

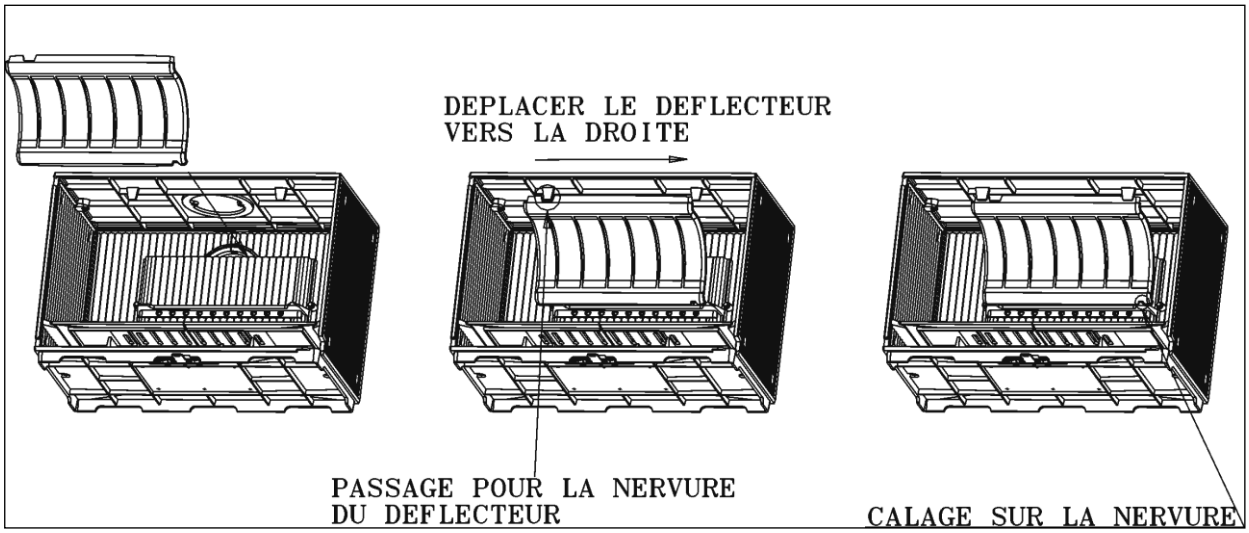

- ***Éclaté et nomenclature :***
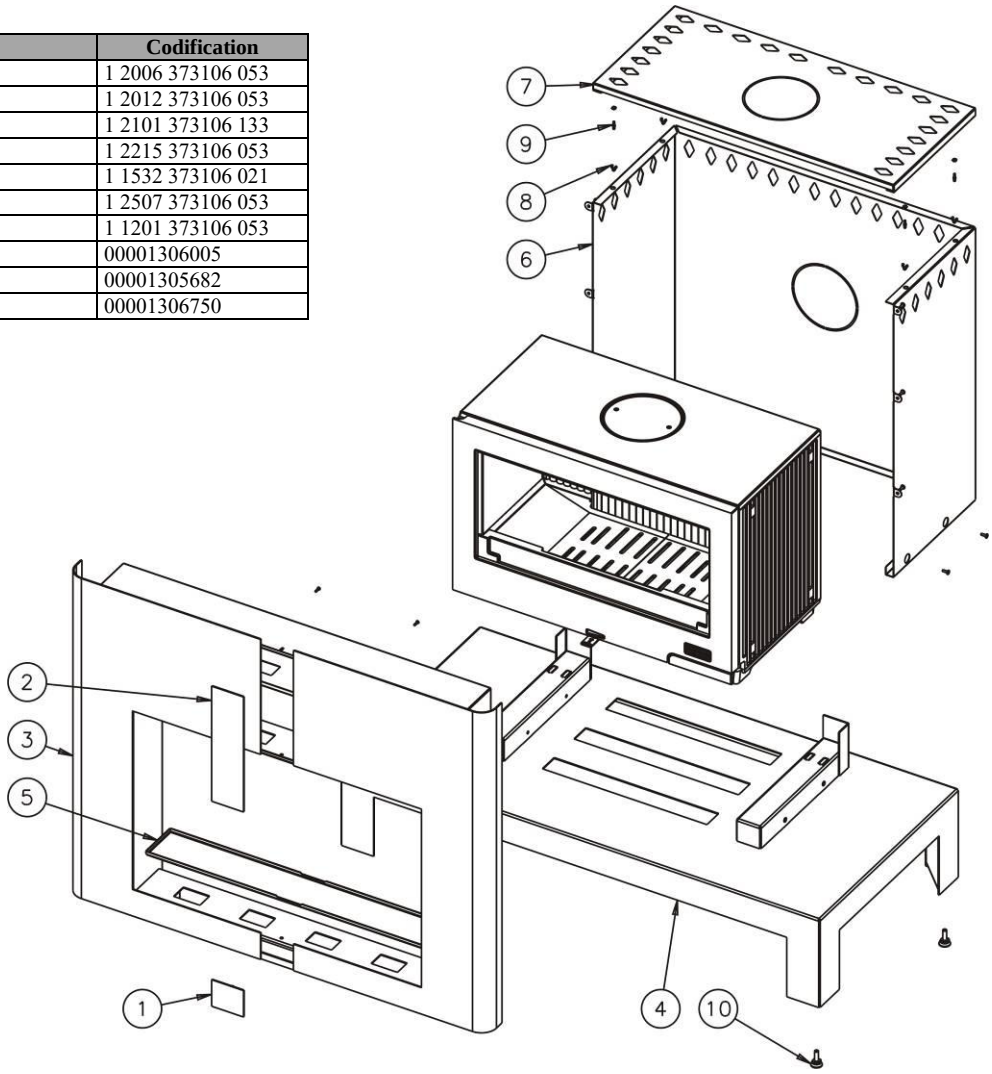
N°	Nb	Désignation	Codification
1	1	Applique inférieur centre	1 2006 373106 053
2	1	Applique supérieure	1 2012 373106 053
3	1	Façade	1 2101 373106 133
4	1	Socle	1 2215 373106 053
5	1	Bac de propreté	1 1532 373106 021
6	1	Corps	1 2507 373106 053
7	1	Couvercle	1 1201 373106 053
8	4	Attache rapide	00001306005
9	4	Goujon	00001305682
10	4	Vérin Ø30 M10 lg30	00001306750