NOMENCLATURES ET ÉCLATÉS

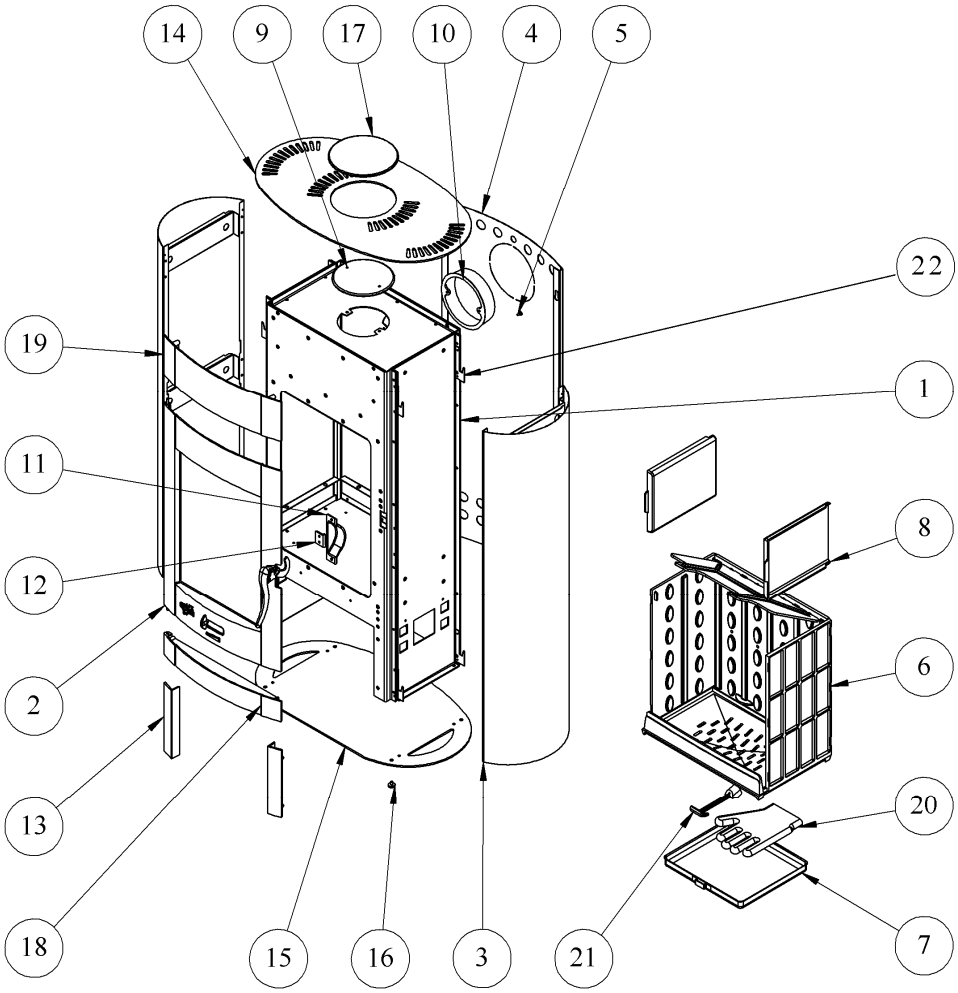

g

N°	Nb	Désignation	Codification	N°	Nb	Désignation	Codification
01	1	Corps	1 2507 996006 098	12	1	Butée façade	1 2010 386101 000
02	1	Porte foyer	Voir ci-après	13	2	Panneau jonction	1 2160 996006 053
03	2	Coté arrondi	1 2325 996006 xxx	14	1	Dessus	1 1101 369115 097
04	1	Plaque protection	1 2420 996006 000	15	1	Socle	1 2215 369107 053
05	4	Vis épaulement M5	00001305431	16	4	Vérin à vis D20 M6 lg9	00001307127
06	1	Foyer	Voir ci-après	17	1	Obturateur de dessus	1 1154 3147 01
07	1	Cendrier	1 3316 369101 096	18	1	Panneau inférieur façade	1 2118 369115 053
08	2	Plaque protection coté	1 0173 996008 053	19	1	Fronton	1 2112 369115 053
09	1	Tampon dessus	1 1430 3144 53	20	1	Gant bouclette T10	00001307770
10	1	Buse 153int	1 4312 3119 01	21	1	Clé à crochet	1 4101 3720 01
11	1	Carter droit	1 2778 369101 053	22	8	Fixe coté extérieur	1 2371 996006 000

XXX : Coloris à préciser

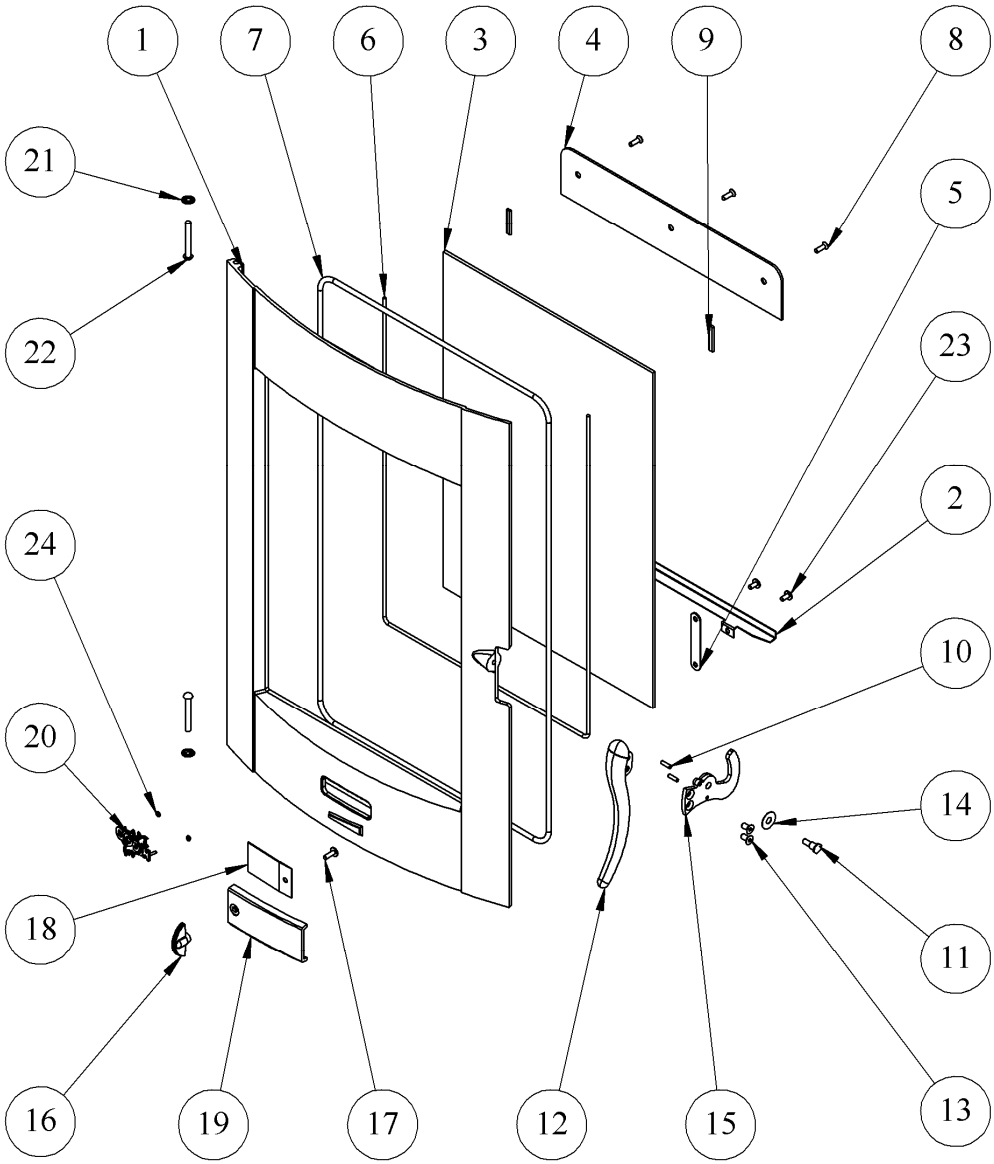

N°	Nb	Désignation	Codification	N°	Nb	Désignation	Codification
01	1	Porte foyer	1 2861 369115 053	13	2	AA vis TFHC M6x12	00001304478
02	1	Fixe vitre	1 2071 369101 053	14	1	Rondelle 8,2x22x0,5	00001308309
03	1	Verre EP4 485x350	00001307442	15	1	Platine verrouillage	1 2729 369115 098
04	1	Conduit supérieur air	1 4173 369101 053	16	1	Index	1 8548 369101 053
05	1	Guide sécurité	1 4175 369101 053	17	1	Vis TRL M5x16	00001305477
06	1	Tresse 5 autocollant lg 1270mm	00001304860	18	1	Protection clapet entrée air	1 3911 996008 000
07	1	Tresse 7 lg 2000mm	00001304690	19	1	Volet réglage air	1 4137 369101 053
08	3	Vis TF M5x16	00001305315	20	1	Ecusson	1 8501 034400 021
09	2	Tresse 5 autocollant lg 35mm	00001304860	21	2	Rondelle seul RS6 STARLOCK	00001307254
10	1	Goupille mécanindus 4x14	00001308467	22	2	Rivet acier TR 6x50	00001307987
11	1	Vis épaulement 660103	00001307525	23	4	Vis TRL M5x10	00001305476
12	1	388111 poignée	00001308554	24	2	Ecrou H M3	00001306247

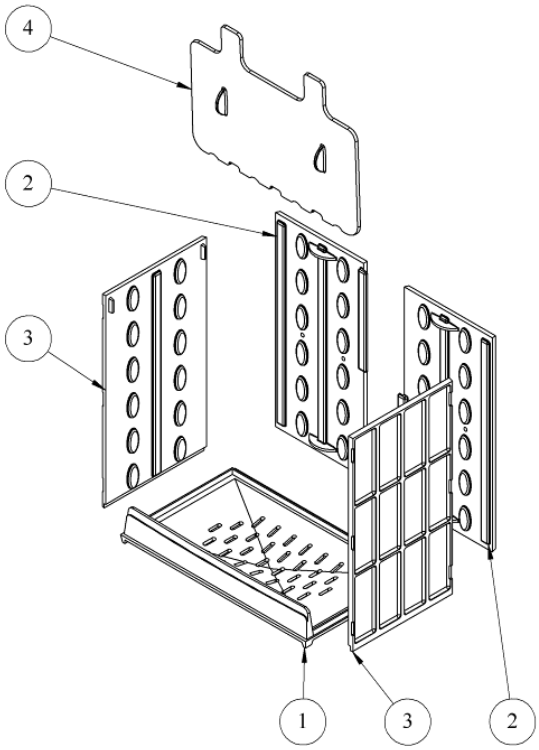

N°	Nb	Désignation	Codification
01	1	Support foyer	1 0367 369115 053
02	2	Plaque protection arrière	2 0176 369101 053
03	2	Plaque protection coté	1 0173 369101 053
04	1	Déflecteur	1 0131 369101 000