Réf notice: 4431– 11
Indice : E
Date: 07/07/2015

POÊLES Bois

Romarin réf. 630109

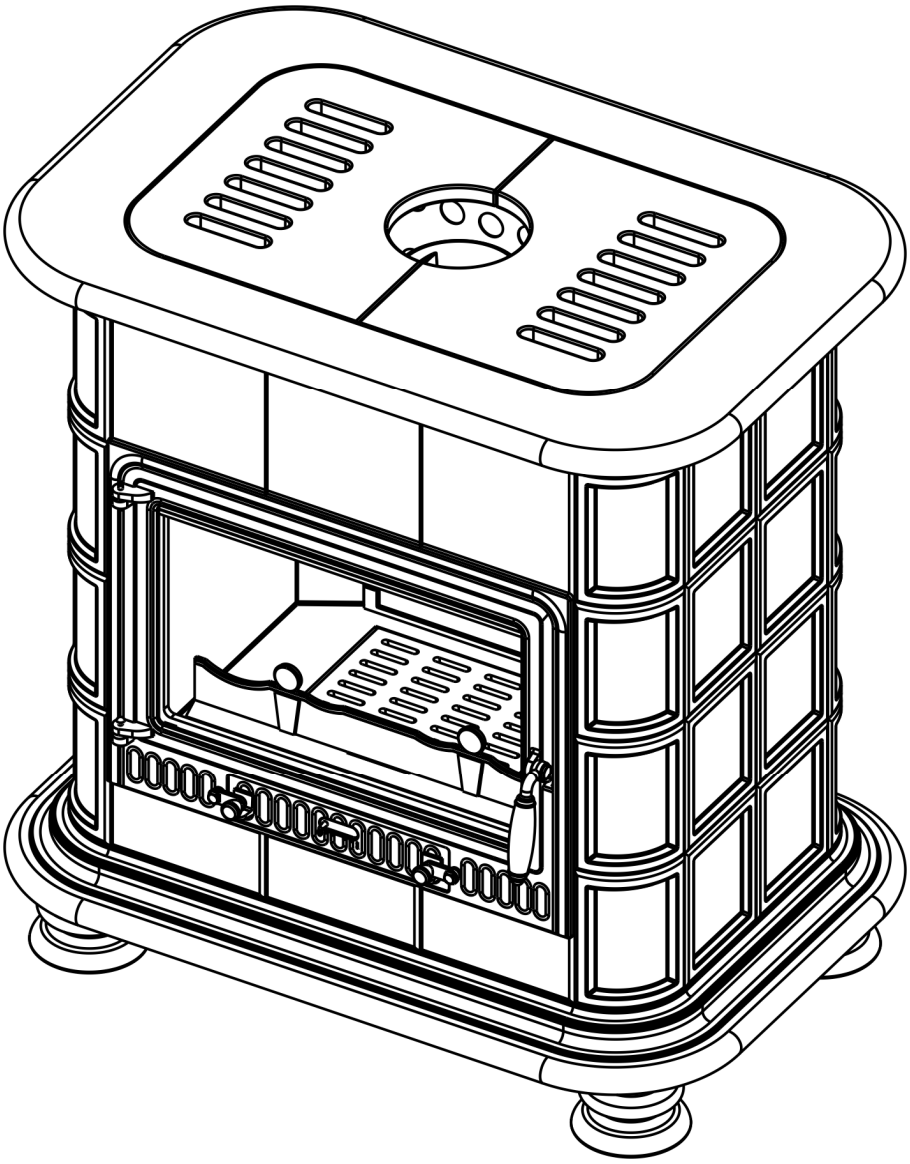

Documentation à l'adresse de l'usager et de l'installateur

MISE EN PLACE DU DÉFLECTEUR

Le déflecteur doit être en position comme ci-joint.

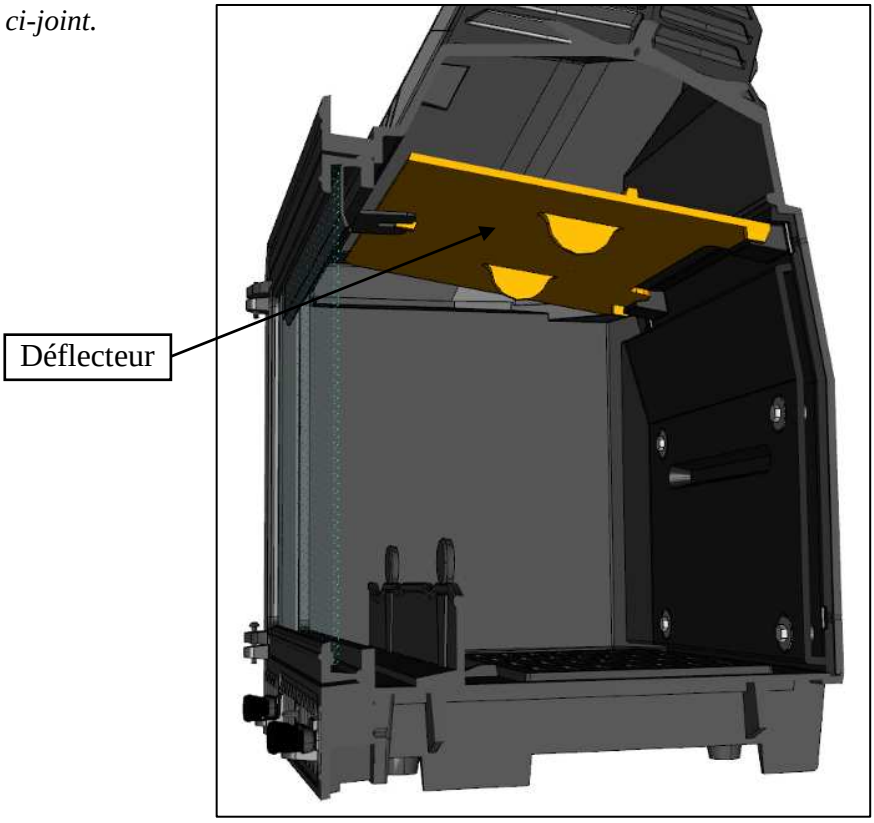

ECLATE ET NOMENCLATURE

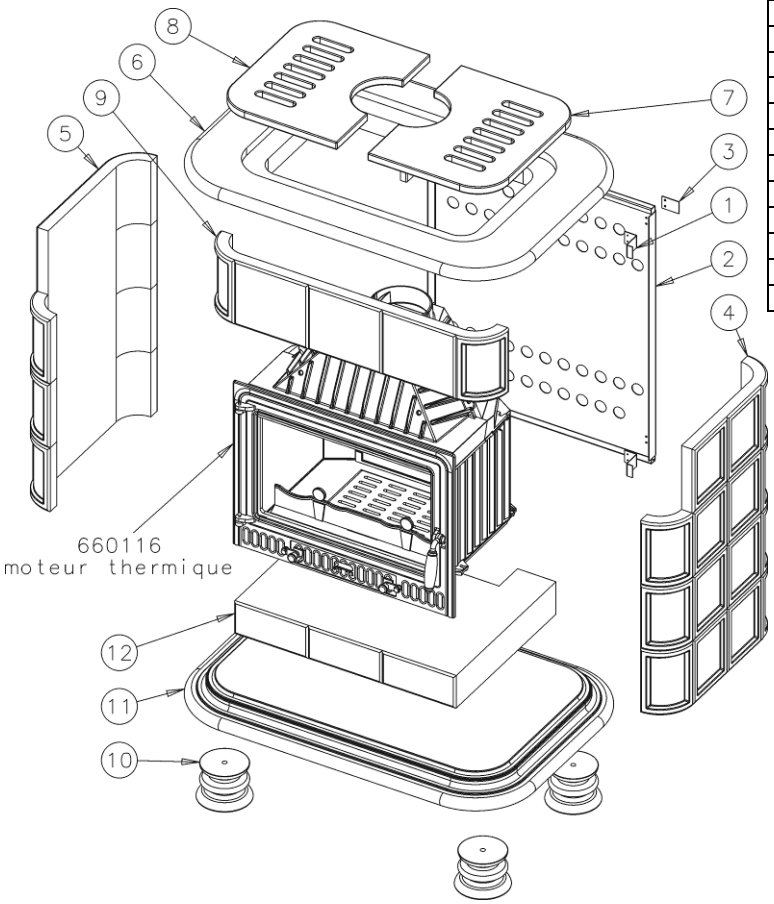

N°	Nb	Désignation	Codification
1	4	Patte fixation derrière	1 2485 630105
2	1	Plaque protection derrière	1 2420 630105
3	2	Raccord arrière	1 2455 630105
4	1	Côté droit	1 2301 630109
5	1	Côté gauche	1 2305 630109
6	1	Dessus	1 1101 630109
7	1	Dessus droite	1 1197 630109
8	1	Dessus gauche	1 1196 630109
9	1	Fronton	1 2112 630109
10	4	Pied	1 2208 630109
11	1	Socle	1 2215 630109
12	1	Tablette avant	1 0503 630109

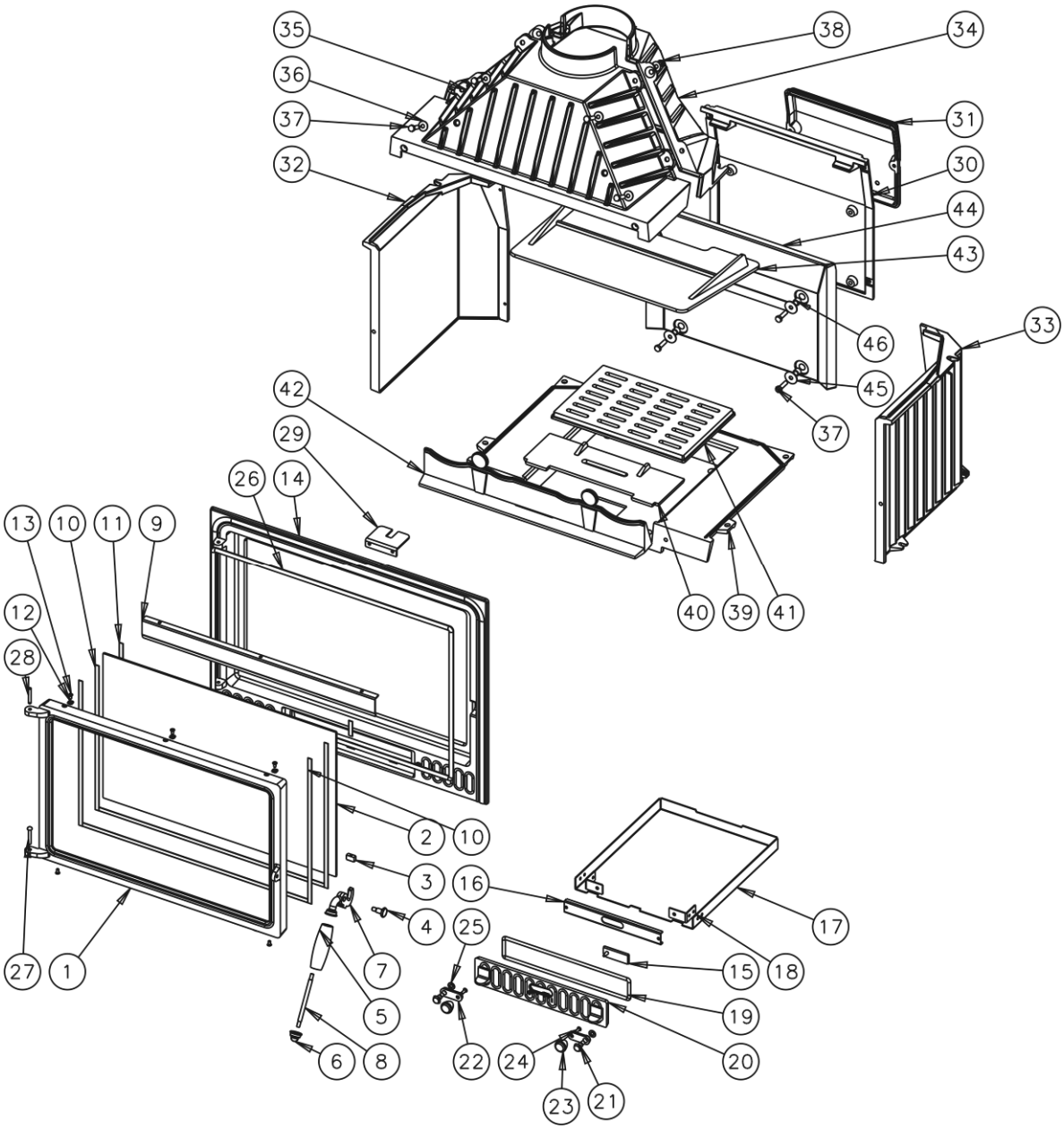

N°	Nb	Désignation	Codification	N°	Nb	Désignation	Codification
1	1	Porte foyer	1 2861 3199	24	2	Vis TF M5x16	00001305315
2	1	Verre réfractaire L603xH390xep4	00001307478	25	2	Rondelle 16x8.2x1.5	00001300885
3	2	Clame de vitre	3121 R	26	1	Tresse ø 10.5	00001304691
4	1	Vis épaulement M8X125	00001307191	27	1	Rivet TR M6X40	00001305507
5	1	Poignée porte chargement	1 2839 3199	28	1	Goupille cannelée 6x40	00001305127
6	1	Ecrou borgne	1 9231 3199	29	1	Support deflecteur	1 5124 660116
7	1	Loquet porte foyer	1 2868 3199	30	1	Plaque de derrière	1 2450 660131
8	1	Tige assemblage	1 9175 3199	31	1	Boîte conduit air	1 3906 660131
9	1	Conduit air	1 0317 660116	32	1	Coté gauche foyer	1 0122 660131
10	2	Tresse plat 10mm autocollant	1 8826 660116	33	1	Coté droit foyer	1 0121 660131
11	2	Tresse plat 10mm autocollant	1 8842 660116	34	1	Demi avaloir inférieur	1 1138 660116
12	3	Ecrou carre M5	00001300269	35	1	Demi avaloir supérieur	1 1136 660116
13	5	Vis TF M5X10	00001301185	36	6	Rondelle JZC Ø8 mm	00001300901
14	1	Façade	1 2101 660116	37	8	Vis TH M8X30	00001301241
15	1	Volet réglage air	1 4137 665101	38	2	Ecrou 6 pans	00001305951
16	1	Guide de sécurité	1 4175 660116	39	2	Socle	2 2215 660101
17	1	Bac à cendres	1 3303 660116	40	1	Grille avant	1 0217 660116
18	2	Equerre de fixation	1 9188 660116	41	1	Grille bois	1 0215 660116
19	1	Tresse ø7mm	000013074690	42	1	Chenet	1 0306 660101
20	1	Porte cendrier	1 2801 660116	43	1	Déflecteur	1 0131 660116
21	2	Vis épaulement C 3656	00001307838	44	1	Plaque décor	1 2422 660116
22	2	Loquet porte cendrier	1 2808 600XT	45	4	Rondelle LL8	00001308297
23	2	Bouton bakelite	1357	46	4	Entretoise Ø8 /Ø14 /lg10.5	00001308313