- ***Éclaté et nomenclature du 366701 Carvin :***

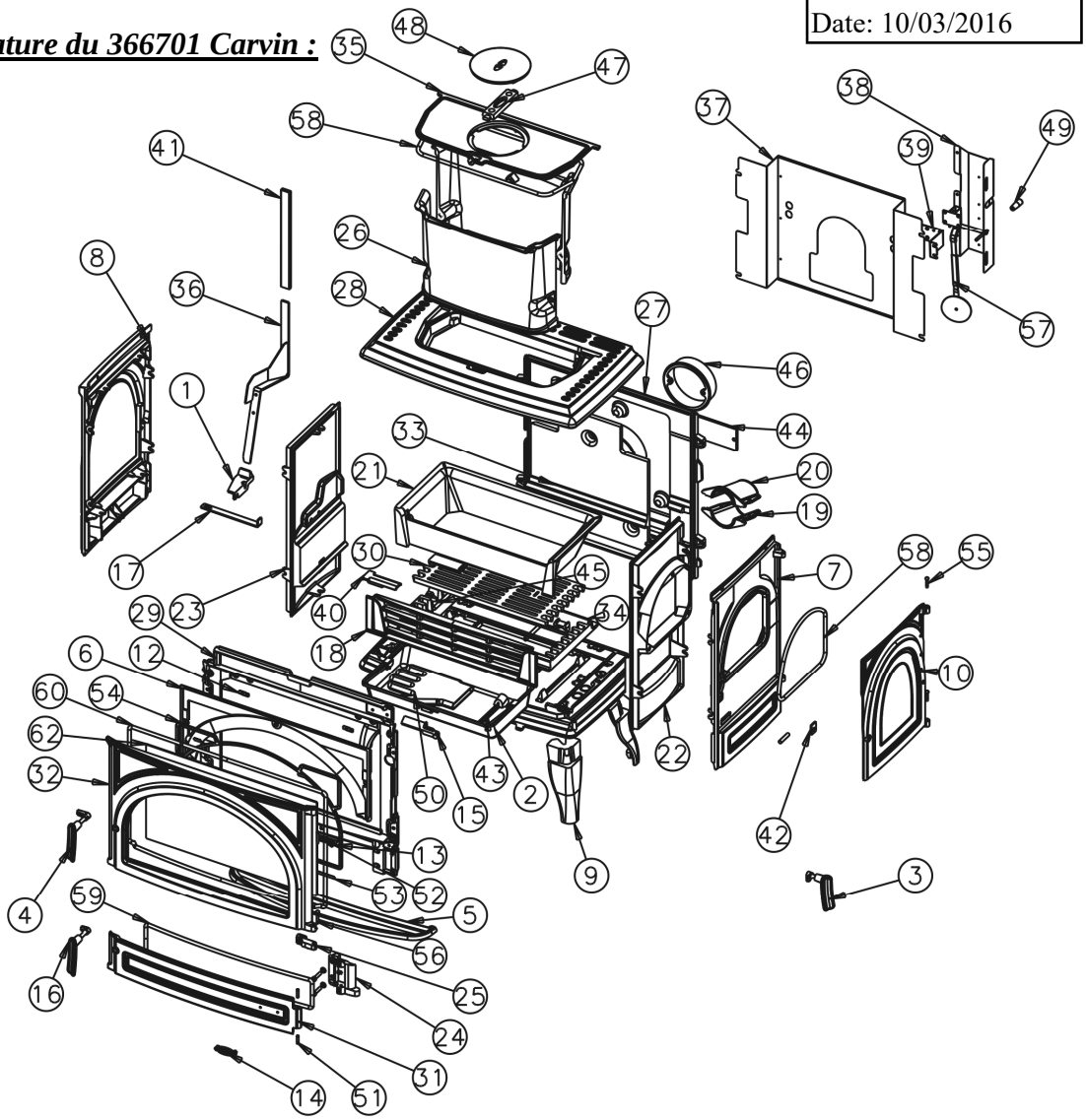

N°	Nb	Désignation	Codification
1	1	Guide tige décendrage	1 0397 310701
2	1	Tiroir cendres	1 3315 3275 096
3	1	Poignée porte chargement	1 2839 366101 098
4	1	Poignée porte foyer	1 2878 366101 098
5	1	Bavette	1 2201 366101
6	1	Conduit air secondaire	3 4112 366101
7	1	Côté droit extérieur	1 2302 366101
8	1	Côté extérieur	1 2304 366101
9	4	Pied	1 2208 366101
10	1	Porte chargement	1 2831 366101
11	1	Socle	1 2215 366101
12	2	Fixe vitre sup	1 2078 366101
13	1	Fixe vitre inférieur	1 2071 366101
14	1	Ecusson	1 8501 366102 098
15	1	Gond supérieur	1 2932 366402
16	1	Poignée porte cendrier	1 2815 366701 098
17	1	Tige décendrage	1 0377 366701
18	1	Chenet	1 0306 366701
19	1	Conduit inférieur air	1 4174 366701
20	1	Conduit supérieur air	1 4173 366701
21	1	Corbeille	2 0201 366701
22	1	Côté droit foyer	2 0121 366701
23	1	Côté gauche foyer	1 0122 366701
24	1	Crapaudine porte cendrier	2 2802 366701
25	1	Crapaudine porte chargement	2 2841 366701
26	2	Demi-réservoir combustible	2 0324 366701
27	1	Derrière foyer	2 0130 366701
28	1	Dessus	1 1101 366701
29	1	Façade	3 2101 366701
0	1	Grille charbon	2 0218 366701
31	1	Porte cendrier	2 2801 366701

N°	Nb	Désignation	Codification
32	1	Porte foyer	2 2861 366701
33	1	Semelle boite à fumée	1 4303 366701
34	1	Support foyer	2 0367 366701
35	1	Taque	1 1401 366701
36	1	Levier grille charbon	1 0351 366701
37	1	Plaque protection derrière	1 2420 366701
38	1	Protège thermostat	1 3921 366701
39	1	Support thermostat	1 4477 366701
40	1	Pare combustible	1 0356 366702
41	1	Clé de manœuvre	1 4144 3701
42	1	Platine verrouillage	1 2729 3701
43	1	Clé à crochet	1 4101 3720
44	1	Trappe de nettoyage	1 4230 3737
45	2	Axe grille charbon	1 0302 3738
46	1	Buse ronde Ø 153 extérieur	1 4312 5743
47	1	Fixe tampon	1 1447 6753
48	1	Tampon volant chaleur	1 1434 6753
49	1	Fuseau 2558 noir D 17 M 6	00001307486
50	1	Gant bouclette T10	00001307770
51	2	Goupille cannelée 6x28	00001300459
52	1	Goupille cannelée 6x40	00001305127
53	1	Joint plat autocollant 8 lg 650	00001308199
54	1	Joint plat autocollant 8 lg 2100	00001308198
55	2	Rivet acier TR 6x30 noir	00001301998
56	1	Rivet acier TR 6x40	00001305507
57	1	Thermostat 3102 clapet 90	00001307155
58	1	Tresse D 11.5 lg 1280	00001305426
59	1	Tresse D 11.5 lg 900	00001305426
60	1	Tresse D 11.5 lg 1355	00001305426
61	1	Tresse D 11.5 lg 2136	00001305426
62	1	Verre ep. 4 336x590	00001307707