- ***Éclaté et nomenclature du poêle Norvégien 310101 :***

Réf notice: 4224 – 03
Indice : H
Date: 16/04/2018

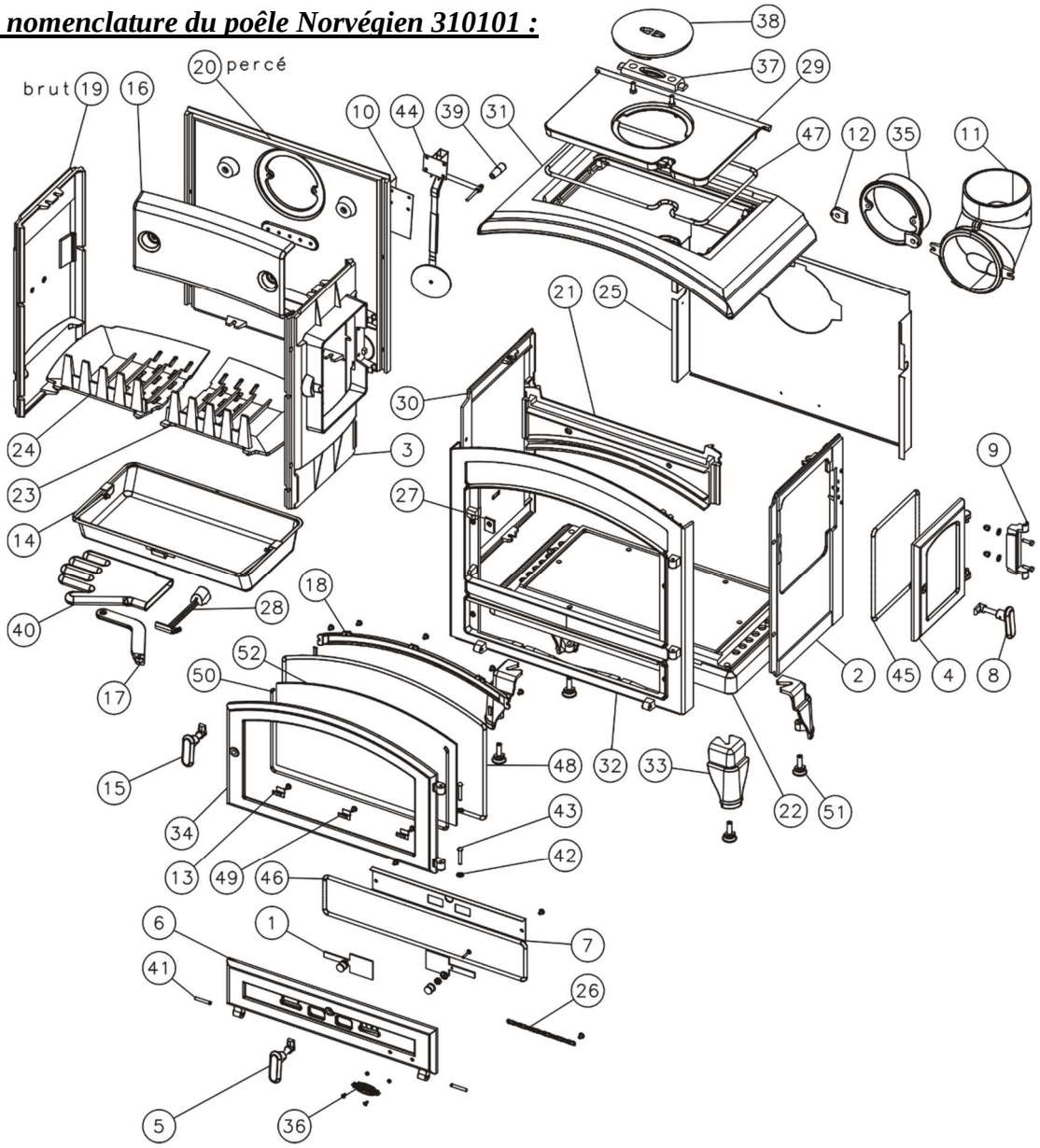

N°	Nb	Désignation	Codification
1	2	Volet réglage d'air	1 4137 310101 098
2	1	Cote droit extérieur	1 2302 310101 XXX
3	1	Cote droit intérieur	1 2303 310101 053
4	1	Porte latéral droite	1 0804 310101 053
5	1	Poignée porte cendrier	1 8147 3101 98
6	1	Porte cendrier	1 2801 3101 XXX
7	1	Contre porte cendrier	1 2805 3101 00
8	1	Poignée de cote	1 8157 310701 098
9	1	Crapaudine porte chargement	1 2838 310701 053
10	1	Protège thermostat	1 3921 310701 000
11	1	Buse coudée 153 ex	1 4313 3145 98
12	2	Bride de buse	1 4025 3145 00
13	3	Fixe vitre	1 2071 3152 18
14	1	Tiroir cendres	1 3315 3275 96
15	1	Poignée porte chargement	1 2839 3275 98
16	1	Boite a fumée	1 4301 3275 01
17	1	Clé a crochet	1 4101 3275 01
18	1	Conduit air secondaire	1 4112 3275 53
19	1	Cote intérieur (brut)	2 0404 3275 53
20	1	Derrière (percé)	2 2401 3275 01
21	1	Renfort façade	1 2175 3275 01
22	1	Socle	2 2215 3275 01
23	1	Support foyer droit	5 0368 3275 01
24	1	Support foyer gauche	5 0369 3275 01
25	1	Plaque protection	1 2420 3275 00
26	1	Chainette	1 9123 3701

N°	Nb	Désignation	Codification
27	1	Platine verrouillage	1 2729 3701 00
28	1	Clé a crochet	1 4101 3720 01
29	1	Taque	1 1401 3775 01
30	1	Cote extérieur	2 2304 3878 XXX
31	1	Dessus	2 1101 3878 XXX
32	1	Façade	1 2101 3878 XXX
33	4	Pied	1 2208 3878 XXX
34	1	Porte chargement	1 2831 3882 XXX
35	1	Buse ronde 153ext	1 4312 5743 01
36	1	Ecusson	1 8501 6726 11
37	1	Fixe tampon	1 1447 6753 01
38	1	Tampon volant chaleur	1 1434 6753 00
39	1	Fuseau 2558 noir Ø17 m6	00001307486
40	1	Gant bouclette T10	00001307770
41	2	Goupille cannelée 6x40	00001305127
42	2	Ressort seul RS6 Starlock	00001307254
43	2	Rivet acier TR 6x40	00001305507
44	1	Thermostat 3102 clapet 90	00001307155
45	1	Tresse Ø10.5 lg1000	00001304691
46	1	Tresse Ø10.5 lg1300	00001304691
47	1	Tresse Ø10.5 lg1500	00001304691
48	1	Tresse Ø10.5 lg2200	00001304691
49	5	Tresse Ø5 autocollant lg20	00001304860
50	1	Tresse Ø6 lg1200	00001304689
51	4	Verin a vis Ø30 M10 lg30	00001306750
52	1	Verre 465xH264xh218 ep 4 arrondi	00001307368