- ***Éclaté et nomenclature du poêle 388145 :***

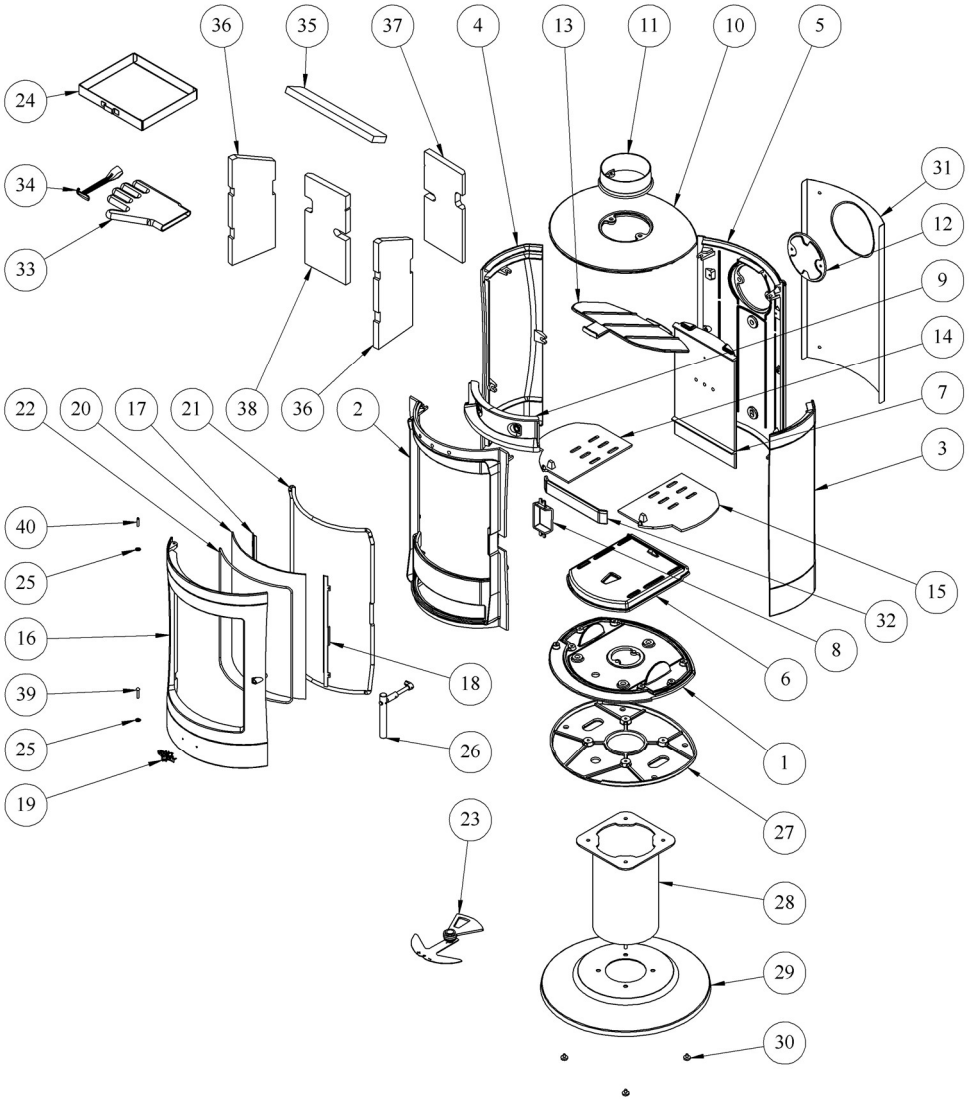

N°	Nb	Désignation	Codification
1	1	388114 F fond	1 2205 388114
2	1	388114 F façade	2 2101 388114
3	1	388114 F cote droit	1 2301 388114
4	1	388114 F cote gauche	1 2305 388114
5	1	388114 F derrière foyer	2 0130 388114
6	1	388114 F boite alimentation air	1 5079 388114
7	1	388114 F boite conduit air	3 3906 388114
8	1	388114 F cache	1 3239 388114
9	1	388114 F conduit air secondaire	1 4112 388114
10	1	388114 F dessus	1 1101 388114
11	1	5743 F buse 153ext 150ext	2 4312 5743
12	1	5743 F tampon buse (153)	1 1431 5743
13	1	388114 F déflecteur	1 0131 388114
14	1	388114 F grille latéral gauche	2 0261 388114
15	1	388114 F grille latéral droite	2 0262 388114
16	1	388114 F porte foyer	1 2861 388114
17	1	388114 T fixe vitre cote gauche	1 1648 388114
18	1	388114 T fixe vitre cote droit	1 1647 388114
19	1	034400 T écusson	1 8501 034400
20	1	AA verre EP4 bombe 333 H448 R239	00001307760

N°	Nb	Désignation	Codification
21	1	AA tresse diam 10.5 lg2100	00001304691
22	1	AA tresse diam 5 autocollant lg1550	00001304860
23	1	388114 98 volet réglage air	1 4137 388114 098
24	1	388114 096 tiroir cendres	1 3315 388114 096
25	2	AA rondelle seul RS6 STARLOCK	00001307254
26	1	388114 98 poignées	1 8148 388114 098
27	1	388124 F support de pied	1 2660 388124
28	1	377117 97 pieds	2 2208 377117 097
29	1	388124 F socle	1 2215 388124
30	4	AA vérin à vis D20 M6 lg9	00001307127
31	1	388114 T plaque protection	1 2420 388114
32	1	388114 F chenet	1 0306 388114
33	1	AA gant bouclette T10	00001307770
34	1	3720 F clé a crochet	1 4101 3720
35	1	388114 AA isolation dessus	1 8874 388114
36	2	388114 AA isolation remplissage coté	1 8877 388114
37	1	388114 AA plaque foyer arrière droite	1 0168 388114
38	1	388114 AA plaque foyer arrière gauche	1 0167 388114
39	1	AA rivet acier TR 6x30	00001301998
40	1	AA goupille cannelée 6x28	00001300459